STAROSTWO POWIATOWE
W SZCZECINKU
Wydział Architektury i Budownictwa
Załącznik Nr 2/3 ..... do decyzji
o zatwierdzeniu projektu budowlanego
i udzieleniu pozwolenia na budowę
dnia 07.05.2018 Nr 85/2018

Autorska Pracownia Projektowa mgr inż. Bartosz Sontowski
ul. Wierzbowa 8,
75- 635 Koszalin
tel. 0 502 168 562
tel/fax. (094) 347 32 15
adres do korespondencji:
Świerkowa 27, 75-644 Koszalin

PROJEKT BUDOWLANY
Kategoria obiektu XXV, XXVI, VIII

Rozbudowa ciągu komunikacyjnego Dworcowa – Kolejowa – Wiśniowa w Szczecinku

Inwestycja jest zlokalizowana na działkach nr:

- obręb 19 działki nr 14/6, 14/14, 14/19, 14/26, 14/28,14/31, 14/32, 14/41, 14/44, 14/45, 14/46, 14/47, 14/48, 30/3, 39, 47, 49/1, 49/8, 50/39, 58, 80, 82.
- obręb 20 nr działek 124, 222, 279/4, 290/1, 291, 292/1, 292/2, 302/17, 350/2, 381/1, 397, 417/3, 417/9, 418/1.

Inwestor: Burmistrz Miasta Szczecinek , Plac Wolności 13, 78-400 Szczecinek.

Zawartość opracowania TOM I

- Wykaz załączników;
- Oświadczenie;
- Uprawnienia i izby;
- Uzgodnienia.

Zawartość opracowania TOM II (branże drogowa, branża sanitarna, branża elektryczna, branża teletechniczna, branża konstrukcyjna)

- Opisy techniczne wraz z informacją BIOZ,
- Rysunki.

Branża drogowa:		*podpis:*	**Branża elektryczna:**		*podpis:*
projektował: *(główny projektant)*	**mgr inż. Bartosz Sontowski** ZAP/0115/POOD/07		projektował:	**techn. Jan Chodorowski** upr.nr KN 95 / 75 § 29 i § 14 ust.1 punkt 1 i 2.	
sprawdził:	**mgr inż. Jan Sontowski** A/PB/8300/40/84		sprawdził:	**inż. Tadeusz Poloczański** upr. § 2 ust.1,§ 13 ust.1p.4.d nr. UAN/N/7210/689/87	
Branża sanitarna (kanalizacja deszczowa, sanitarna, wodociąg):		*podpis:*	**Branża sanitarna (gazociąg)**		*podpis:*
projektował:	**mgr inż. Bogusław Bodarski** UAN/N/7210/154/84		projektował:	**mgr inż. Marian Sztoldo** UAN/N/7210/10/90	
sprawdził:	**mgr inż. Marian Sztoldo** UAN/N/7210/634/87		sprawdził:	**mgr inż. Jerzy Ostojski** upr. § 2 ust.1, § 13 ust.1p 4 lit.a; nr A/PNB/8300/29/81	
Branża teletechniczna:		*podpis:*	**Branża konstrukcyjna**		***podpis:***
projektował:	**techn. Marian Łyczak** upr. 0074/96/U		projektował:	**mgr inż. Grzegorz Maliszewski** ZAP/0070/POOK/04	
sprawdził:	**mgr inż. Mariusz Łyczak** upr. 0066/96/U				

EGZ. 2

Koszalin 02.2018

Autorska Pracownia Projektowa mgr inż. Bartosz Sontowski
ul. Wierzbowa 8,
75- 635 Koszalin
tel. 0 502 168 562
tel/fax. (094) 347 32 15
adres do korespondencji:
Świerkowa 27, 75-644 Koszalin

PROJEKT BUDOWLANY
Kategoria obiektu XXV, XXVI
TOM I

Rozbudowa ciągu komunikacyjnego Dworcowa – Kolejowa – Wiśniowa w Szczecinku

Inwestycja jest zlokalizowana na działkach nr:

- obręb 19 działki nr 14/6, 14/14, 14/19, 14/26, 14/28,14/31, 14/32, 14/41, 14/44, 14/45, 14/46, 14/47, 14/48, 30/3, 39, 47, 49/1, 49/8, 50/39, 58, 80, 82.
- obręb 20 nr działek 124, 222, 279/4, 290/1, 291, 292/1, 292/2, 302/17, 350/2, 381/1, 397, 417/3, 417/9, 418/1.

Inwestor: Burmistrz Miasta Szczecinek , Plac Wolności 13, 78-400 Szczecinek.

Zawartość opracowania TOM I

- Wykaz załączników;
- Oświadczenie;
- Uprawnienia i izby;
- Uzgodnienia.

Branża drogowa:		*podpis:*	**Branża elektryczna:**		*podpis:*
projektował: *(główny projektant)*	**mgr inż. Bartosz Sontowski** ZAP/0115/POOD/07		projektował:	**techn. Jan Chodorowski** upr.nr KN 95 / 75 § 29 i § 14 ust.1 punkt 1 i 2.	
sprawdził:	**mgr inż. Jan Sontowski** A/PB/8300/40/84		sprawdził:	**inż. Tadeusz Poloczański** upr. § 2 ust.1,§ 13 ust.1p.4.d nr. UAN/N/7210/689/87	
Branża sanitarna (kanalizacja deszczowa, sanitarna, wodociąg):		*podpis:*	**Branża sanitarna (gazociąg)**		*podpis:*
projektował:	**mgr inż. Boguslaw Bodarski** UAN/N/7210/154/84		projektował:	**mgr inż. Marian Sztoldo** UAN/N/7210/10/90	
sprawdził:	**mgr inż. Marian Sztoldo** UAN/N/7210/634/87		sprawdził:	**mgr inż. Jerzy Ostojski** upr. § 2 ust.1, § 13 ust.1p 4 lit.a; nr A/PNB/8300/29/81	
Branża teletechniczna:		*podpis:*	**Branża konstrukcyjna**		***podpis:***
projektował:	**techn. Marian Łyczak** upr. 0074/96/U		projektował:	**mgr inż. Grzegorz Maliszewski** ZAP/0070/POOK/04	
sprawdził:	**mgr inż. Mariusz Łyczak** upr. 0066/96/U			**EGZ.**	

Koszalin 02.2018

Spis zawartości projektu budowlanego
Rozbudowa ciągu komunikacyjnego Dworcowa – Kolejowa – Wiśniowa w Szczecinku

Lp	Wyszczególnienie	Strona
	TOM I	
1	Strona tytułowa	1-1a
2	Spis zawartości projektu budowlanego	2-5
3	Oświadczenia zespołu projektowego	6
4	Uprawnienia i zaświadczenia z izby inżynierów budownictwa	7-29
5	Starosta Szczecinecki Protokół z narady koordynacyjnej w sprawie nr 6630.14.2018 z dnia 02.02.2018 r.	30-37
6	Burmistrz Miasta Szczecinek – decyzja nr K.6853.1.4.2018 z dnia 30.01.2018 r.	38-39
7	Polska Spółka Gazownictwa – uzgodnienie nr PSGKO.ZMSM.764.2674.18 z dnia 19.03.2018 r.	39A
8	Energa Operator – uzgodnienie projektu nr EOP-54-000082-2018 z dnia 23.01.2018 r.	40
9	Przedsiębiorstwo Wodociągów i Kanalizacji – uzgodnienie projektu - pismo nr TE/7031/00073/01/2018 z dnia 03.01.2018 r.	41
10	Energa Operator – warunki przyłączenia do sieci nr P/17/065014 z dnia 03.01.2018 r.	42-43
11	Polska Spółka Gazownictwa – uzgodnienie projektu technicznego przebudowy sieci gazowej -pismo nr PSGWB00/DT/ZMS-6140-103074/17 z dnia 27.12.2017 r.	44-47
12	GDDKiA – uzgodnienie nr O.Sz.Z-3.4342.48.2017.uj z dnia 22.12.2017 r.	48-49
13	GDDKiA – uzgodnienie nr O.Sz.Z-3.4342.45.2017.uj z dnia 13.11.2017 r.	50-68
14	GDDKiA – uzgodnienie nr O.Sz.Z-3.4342.46.2017.uj z dnia 13.11.2017 r.	69-91
15	Polska Spółka Gazownictwa – wytyczne do projektu technicznego przebudowy sieci gazowej -pismo nr PSGWB00/DT/ZMS-4011-100912/17 z dnia 31.08.2018 r.	92-95
16	Energa Operator – warunki przebudowy sieci nr R/17/041266 z dnia 02.08.2017 r.	96-98
17	Orange Polska S.A. – pismo nr TTIDWBUSZ.2112-44725/17/WF z dnia 17.07.2017 r.	99-100
18	Polskie Koleje Państwowe – pismo nr KNPo11.222.231.2017 z dnia 16.05.2017 r.	101
19	Gawex Media – warunki techniczne z dnia 12.05.2017 r.	102-104
20	Energa oświetlenie – warunki techniczne nr 21/UK-Z/Sz.J/2017 z dnia 11.04.2017 r.	105
21	Przedsiębiorstwo Wodociągów i Kanalizacji – pismo nr FSM.6262-15/BOK/2017 z dnia 13.04.2017 r. oraz warunki techniczne nr 59a/2017 z dnia 12.04.2017 r.	106-107

Lp	Wyszczególnienie	Strona
22	Warunki przyłączenia do sieci nr P/17/012857 z dnia 24.03.2017 r.	108-110
23	Urząd Miasta – pismo nr K.7021.10.26.2017 z dnia 23.03.2017 r.	111
24	MEC Szczecinek – pismo nr 5504/2016 z dnia 10.11.2016 r.	112
25	Orange Polska – uzgodnienie nr TODDWBU-SZ.2110-74130/16/WF z dnia 10.11.2016 r.	113
26	Opinia geologiczna	114-124
	TOM II	
27	Strona tytułowa	125
28	Spis zawartości projektu budowlanego	126-129
	BRANŻA DROGOWA	
29	Opis techniczny branża drogowa	130-146
30	BIOZ Branża drogowa	147-151
31	Inwentaryzacja zieleni i wycinka	152
32	Metryka mapy	153
33	Rys. 0 Lokalizacja tras skala 1:2000	154
34	Rys. 1.1 Projekt zagospodarowania terenu skala 1:500	155
35	Rys. 1.2 Projekt zagospodarowania terenu na mapie ewidencyjnej skala 1:500	156
36	Rys. 2.1 - 2.23 Przekroje normalne i konstrukcyjne skala 1:50	157-177
37	Rys. 3.1 – 3.6 Profil podłużny skala 1:50/500	178-183
38	**BRANŻA SANITARNA (KANALIZACJA DESZCZOWA, WODOCIĄG)**	184
39	Opis techniczny branża sanitarna	185-199
40	BIOZ Branża sanitarna	199A-201
41	Rys. 1.1 -1.3 Projekt zagospodarowania terenu – kanalizacja deszczowa skala 1:500	202-204
42	Rys. 2.1 – 2.7 Profile podłużne kanałów i przykanalików deszczowych skala 1:100/500	205-211
43	Rys. 3.1 – 3.3 Profile podłużne sieci wodociągowej skala 1:100/250	212-214
44	Rys. 4 Schematy montażowe węzłów wodociągowych	215

Lp	Wyszczególnienie	Strona
45	Rys. 5 Schemat zwieńczenia studni rewizyjnej z odciążeniem skala 1:20	216
46	Rys. 6 Schemat zwieńczenia wpustu ulicznego z odciążeniem skala 1:20	217
47	Rys. 7 Szczegół podłączenia instalacji do przyłączy wod -kan	218
48	Rys. Zabudowa toalaty prostokątnej dwustanowiskowej	219-222
49	**BRANŻA SANITARNA (GAZOCIĄG)**	223
50	Opis techniczny branża sanitarna (gazociąg)	224-234
51	BIOZ Branża sanitarna (gazociąg)	234A-236
52	Rys. 1.1 – 1.3 Projekt zagospodarowania terenu – przebudowa istniejących gazociągów niskiego ciśnienia poza projektowane rondo skala 1:500	237-239
53	Rys. 2 Profil podłużny gazociągu n/c de315/225/180PE skala 1:100/250	240
54	Rys. 3 Profil podłużny gazociągu n/c de63PE skala 1:100/500	241
55	Rys. Rura osłonowa dwudzielna	242
56	**BRANŻA ELEKTRYCZNA (budowa oświetlenia ulicznego oraz usunięcie kolizji oświetlenie oraz 0,4 kV):**	243
57	Zakres rzeczowy robót oświetlenia	244
58	Zakres rzeczowy demontażu oświetlenia PKP S.A Poznań	245
59	Zakres rzeczowy przebudowy sieci elektroenergetycznej	246
60	Opis techniczny branża elektryczna	247-258
61	BIOZ Branża elektryczna	259-262
62	Legenda	263
63	Rys. 1.1 – 1.5 Projekt zagospodarowania terenu – branża elektryczna skala 1:500	264-268
64	**BRANŻA TELETECHNICZNA**	269
65	Opis techniczny branża teletechniczna	270-277
66	BIOZ Branża teletechniczna	278-280
67	Zestawienia	281-284
68	Rys 1. Ark. Mapa orientacyjna	285
69	Rys. 2. Ark. 1/3 Przebudowa skrzyżowania ul. Gdańskiej Sikorskiego i Dworcowej skala 1:500	286

Lp	Wyszczególnienie	Strona
70	Rys.2. Ark. 2/3 Przebudowa skrzyżowania ul. Wiśniowej i Dworcowej skala 1:500	287
71	Rys.2. Ark. 3/3 Przebudowa skrzyżowania ul. Wiśniowej Sikorskiego i Przemysłowej skala 1:500	288
72	Rys.3 Schemat przebudowy kolizyjnej kanalizacji kablowej na skrzyżowaniu ul. Gdańskiej, Dworcowej i Sikorskiego	289
73	Rys.4 Schemat przebudowy kabli magistralnych	290
74	Rys.5 Schemat przebudowy kabli rozdzielczych	291
75	Rys.6 Ark. 1/3 Przebudowa kolizyjnych kabli od nowej J/C14 do nowej J/C15	292
76	Rys.6 Ark. 2/3 Przebudowa kolizyjnych kabli od nowej J/C16 do nowej J/C18	293
77	Rys.6 Ark. 3/3 Przebudowa kolizyjnych kabli od nowej J/C15 do nowej J/C15/1	294
78	Rys. 7 Schemat przebudowy kolizyjnego kabla rozdzielczego zakończonego na słupie kablowym	295
79	Rys. 8 Ark. 1/2Schemat przebudowy kabla OKZ11053	296
80	Rys. 8 Ark. 2/2 Schemat optyczny przebudowy kabla OKZ11053	297
81	Rys. 9 Usuniecie kolizji kabla TVK Gawex z projektowanym rondem	298
82	**BRANŻA KONSTRUKCYJNA**	299
83	Opis techniczny do projektu rozbiórki budynków handlowych na działce 14/31	300-303
84	Opis techniczny do projektu rozbiórki budynków handlowych na działce 14/32	304-307
85	Opis techniczny do projektu rozbiórki budynków handlowych na działce 14/45, 14/14	308-310
84	BIOZ	311-314
85	Rys. 1.1 Lokalizacja obiektów do rozbiórki	315
86	Rys. 1.2 Szczelina przeciwlotnicza nr 1	316
87	Rys. 1.3 Szczelina przeciwlotnicza nr 2	317
88	Opis techniczny – ustawienie wiat przystankowych (autobusowych)	318-338
89	Rys. K-1Wiaty przystankowe – główne elementy	339
90	Rys. K-2 Wiata przystankowa - gabaryty	340
91	Rys. K-3 Wiata przystankowa – zbrojenie fundamentów	341

Oświadczenie

Na podstawie art. 20 ust. 4 pkt. ustawy z dnia 7 lipca 1994 r. „Prawo budowlane" (tekst jednolity z 2016 r. Pozycja 290) oświadczamy że, projekt budowlany: **Rozbudowa ciągu komunikacyjnego Dworcowa – Kolejowa – Wiśniowa w Szczecinku** został opracowany zgodnie z obowiązującymi przepisami oraz zasadami wiedzy technicznej.

Branża drogowa:
projektował: mgr inż. Bartosz Sontowski
upr. nr ZAP/0115/POOD/07
sprawdził: mgr inż. Jan Sontowski
upr § 2 ust.1,§ 5 ust.1,§ 13 ust.1p.3b nr A/PB/8300/40/84 WBPPAiNB Koszalin

Branża sanitarna (kanalizacja deszczowa, sanitarna, wodociąg):
projektował mgr inż. Bogusław Bodarski
upr proj. w ogr.zakr.-sieci sanit.do wod-kan. nr UAN/N/7210/154/84 WBPPAiNB K-lin
sprawdził mgr inż. Marian Sztoldo
upr. § 2 ust.1, § 13 ust.1p4 lit. abc; nr UAN/N/7210/634/87 WPPUAiNB Koszalin

Branża sanitarna (gazociąg):
projektował mgr inż. Marian Sztoldo
upr. Nr UAN/N/7210/10/90
sprawdził mgr inż. Jerzy Ostojski
upr. § 2 ust.1, § 13 ust.1p 4 lit.a; nr A/PNB/8300/29/81

Branża elektryczna:
projektował techn. Jan Chodorowski
upr.nr KN 95 / 75 § 29 i § 14 ust.1 punkt 1 i 2.
sprawdził br. el.: inż. Tadeusz Połoczański
upr. § 2 ust.1,§ 13 ust.1p.4.d nr. UAN/N/7210/689/87

Branża teletechniczna:
projektował : techn. Marian Łyczak, upr. 0074/96/U
sprawdził: mgr inż. Mariusz Łyczak, upr. 0066/96/U

Branża konstrukcyjna:
projektował: mgr inż. Grzegorz Maliszewski ZAP/0070/POOK/04

Koszalin 02.2018

ZACHODNIOPOMORSKA
OKRĘGOWA
IZBA
INŻYNIERÓW
BUDOWNICTWA

OKRĘGOWA KOMISJA KWALIFIKACYJNA

Sygn. akt ZAP.OKK-7131/97d/07

Szczecin, dnia 15 grudnia 2007 r.

DECYZJA

Na podstawie art. 24 ust. 1 pkt 2 ustawy z dnia 15 grudnia 2000r. o samorządach zawodowych architektów, inżynierów budownictwa oraz urbanistów *(Dz. U. z 2001r. Nr 5, poz. 42, z późn. zm.)* i **art. 12 ust. 1 pkt 1 i 5, art. 12 ust. 3, art. 13 ust. 1 pkt 1, art. 14 ust. 1 pkt 2a** ustawy z dnia 7 lipca 1994r. Prawo budowlane *(tekst jednolity: Dz. U. z 2006r. Nr 156, poz. 1118 z późn. zm.)* oraz **§ 11 ust. 1 pkt 1, § 15 i § 18 ust. 1 pkt 1 i 2** rozporządzenia Ministra Transportu i Budownictwa z dnia 28 kwietnia 2006r. w sprawie samodzielnych funkcji technicznych w budownictwie *(Dz. U. z 2006r. Nr 83, poz. 578)*, w związku z art. 104 Kodeksu postępowania administracyjnego *(Dz. U. z 2000r. Nr 98, poz. 1071 z późn. zm.)*

Zachodniopomorska Okręgowa Komisja Kwalifikacyjna

n a d a j e

Panu mgr inż. BARTOSZOWI MICHAŁOWI SONTOWSKIEMU

ur. dnia 10 maja 1974 r. w Koszalinie

UPRAWNIENIA BUDOWLANE

Nr ewid. ZAP/0115/POOD/07

DO PROJEKTOWANIA
BEZ OGRANICZEŃ
W SPECJALNOŚCI DROGOWEJ

UZASADNIENIE

W związku z uwzględnieniem w całości żądania strony, na podstawie art. 107 § 4 K.p.a. odstępuje się od uzasadnienia decyzji. **Zakres nadanych uprawnień budowlanych wskazano na odwrocie decyzji.**

Pouczenie

Od niniejszej decyzji służy odwołanie do Krajowej Komisji Kwalifikacyjnej Polskiej Izby Inżynierów Budownictwa w Warszawie, za pośrednictwem Zachodniopomorskiej Okręgowej Izby Inżynierów Budownictwa w Szczecinie w terminie 14 dni od daty jej doręczenia.

ZACHODNIO-POMORSKA OKRĘGOWA IZBA INŻYNIERÓW BUDOWNICTWA

Skład orzekający OKK:

1. Stanisław Kamiński .....
2. Krzysztof Motylak .....
3. Daria Kozakowska .....

Szczegółowy zakres uprawnień
do projektowania bez ograniczeń
w specjalności drogowej

I. Na podstawie **art. 12 ust. 1 pkt 1 i 5 i art. 13 ust. 1 pkt 1** ustawy Prawo budowlane, w zakresie objętym wyżej wymienioną specjalnością, niniejsze uprawnienia stanowią podstawę do:
   1) projektowania, sprawdzania projektów architektoniczno-budowlanych i sprawowania nadzoru autorskiego;
   2) sprawowania kontroli technicznej utrzymania obiektów budowlanych.

II. Na podstawie **§ 18 ust. 1 pkt 1 i 2** powołanego na wstępie rozporządzenia Ministra Transportu i Budownictwa w sprawie samodzielnych funkcji technicznych w budownictwie - niniejsze uprawnienia budowlane stanowią podstawę do projektowania obiektu budowlanego takiego jak:
   1) droga, w rozumieniu przepisów o drogach publicznych, z wyłączeniem drogowych obiektów inżynierskich oprócz przepustów;
   2) droga dla ruchu i postoju statków powietrznych oraz przepust.

III. Na podstawie **§ 15 wyżej wymienionego** rozporządzenia Ministra Transportu i Budownictwa - niniejsze uprawnienia budowlane stanowią podstawę do **sporządzania projektu zagospodarowania działki lub terenu w zakresie specjalności drogowej.**

Otrzymują:
1. Pan Bartosz Michał Sontowski
   Ul. Kalinowa 37b/9
   75-667 Koszalin
2. Okręgowa Rada Izby ZIIB
3. Główny Inspektor Nadzoru Budowlanego
4. OKK ZIIB - a/a

POLSKA IZBA INŻYNIERÓW BUDOWNICTWA

Zaświadczenie

o numerze weryfikacyjnym:

ZAP-45D-KGC-SBI *

Pan Bartosz Michał SONTOWSKI o numerze ewidencyjnym ZAP/BO/0382/04
adres zamieszkania ul. Wierzbowa 8, 75-635 KOSZALIN
jest członkiem Zachodniopomorskiej Okręgowej Izby Inżynierów Budownictwa i posiada wymagane ubezpieczenie od odpowiedzialności cywilnej.
Niniejsze zaświadczenie jest ważne od 2017-08-01 do 2018-07-31.

Zaświadczenie zostało wygenerowane elektronicznie i opatrzone bezpiecznym podpisem elektronicznym weryfikowanym przy pomocy ważnego kwalifikowanego certyfikatu w dniu 2017-08-16 roku przez:

Zygmunt Meyer, Przewodniczący Rady Zachodniopomorskiej Okręgowej Izby Inżynierów Budownictwa.

(Zgodnie art. 5 ust 2 ustawy z dnia 18 września 2001 r. o podpisie elektronicznym (Dz. U. 2001 Nr 130 poz. 1450) dane w postaci elektronicznej opatrzone bezpiecznym podpisem elektronicznym weryfikowanym przy pomocy ważnego kwalifikowanego certyfikatu są równoważne pod względem skutków prawnych dokumentom opatrzonym podpisami własnoręcznymi.)

* Weryfikację poprawności danych w niniejszym zaświadczeniu można sprawdzić za pomocą numeru weryfikacyjnego zaświadczenia na stronie Polskiej Izby Inżynierów Budownictwa www.piib.org.pl lub kontaktując się z biurem właściwej Okręgowej Izby Inżynierów Budownictwa.

Podpis jest prawidłowy

Wojewódzki Zespół Planowania Przestrzennego i Nadzoru Budowlanego
Nr WA/PB/8300/40/84
75-950 KOSZALIN

Koszalin, dnia 31 stycznia 1984 r.

STWIERDZENIE PRZYGOTOWANIA ZAWODOWEGO

do pełnienia samodzielnych funkcji technicznych w budownictwie

Na podstawie § 2 ust.1 i § 5 ust. 1 i § 13 ust. 1 pkt 3 lit.b rozporządzenia Ministra Gospodarki Terenowej i Ochrony Środowiska z dnia 20 lutego 1975 r. w sprawie samodzielnych funkcji technicznych w budownictwie (Dz. U. Nr 8, poz. 46) stwierdza się, że

Obywatel Jan Przemysław SONTOWSKI
(wymienić imię-imiona i nazwisko)

magister inżynier budownictwa drogowego
(wymienić tytuł zawodowy)

urodzony dnia 26 maja 1950 r. w Szczecinie

posiada przygotowanie zawodowe upoważniające do wykonywania samodzielnej funkcji Projektanta oraz kierownika budowy i robót
(określić rodzaj funkcji)

w specjalności konstrukcyjno-inżynieryjnej w zakresie dróg
(określić rodzaj specjalności techniczno-budowlanej lub specjalizacji zawodowej)

Obywatel Jan Przemysław SONTOWSKI jest upoważniony do:
(imię-imiona i nazwisko)

1/ sporządzania projektów budowli dróg,

2/ kierowania, nadzorowania i kontrolowania budowy i robót, kierowania i kontrolowania wytwarzania konstrukcyjnych elementów budowlanych oraz oceniania i badania stanu technicznego w zakresie budowli dróg.

Otrzymuje:

1/ Ob. Jan Sontowski
ul. Poprzeczna 28/13
Koszalin
2/ a/a

Z up. Wojewody
Główny Specjalista
mgr inż. [illegible]

PZG Koszalin D-557 A-4

10

POLSKA IZBA INŻYNIERÓW BUDOWNICTWA

Zaświadczenie

o numerze weryfikacyjnym:

ZAP-6BY-AAJ-RNG *

Pan Jan SONTOWSKI o numerze ewidencyjnym ZAP/BD/2103/01
adres zamieszkania ul. Świerkowa 27, 75-644 KOSZALIN
jest członkiem Zachodniopomorskiej Okręgowej Izby Inżynierów Budownictwa i posiada wymagane ubezpieczenie od odpowiedzialności cywilnej.
Niniejsze zaświadczenie jest ważne od 2018-01-01 do 2018-12-31.

Zaświadczenie zostało wygenerowane elektronicznie i opatrzone bezpiecznym podpisem elektronicznym weryfikowanym przy pomocy ważnego kwalifikowanego certyfikatu w dniu 2018-01-04 roku przez:

Zygmunt Meyer, Przewodniczący Rady Zachodniopomorskiej Okręgowej Izby Inżynierów Budownictwa.

(Zgodnie art. 5 ust 2 ustawy z dnia 18 września 2001 r. o podpisie elektronicznym (Dz. U. 2001 Nr 130 poz. 1450) dane w postaci elektronicznej opatrzone bezpiecznym podpisem elektronicznym weryfikowanym przy pomocy ważnego kwalifikowanego certyfikatu są równoważne pod względem skutków prawnych dokumentom opatrzonym podpisami własnoręcznymi.)

* Weryfikację poprawności danych w niniejszym zaświadczeniu można sprawdzić za pomocą numeru weryfikacyjnego zaświadczenia na stronie Polskiej Izby Inżynierów Budownictwa www.piib.org.pl lub kontaktując się z biurem właściwej Okręgowej Izby Inżynierów Budownictwa.

odpis jest prawidłowy

URZĄD WOJEWÓDZKI
w KOSZALINIE
Wydział Gospodarki Przestrzennej
Geologii i Ochrony Środowiska

Koszalin, dnia 28 lutego 1975 r.

UPRAWNIENIA BUDOWLANE

Nr ewid. uprawn. KN-95/75

Na podstawie art. 18, art. 19 ust. 1 i art. 20 ust. 1 ustawy z dnia 31 stycznia 1961 r.— prawo budowlane (Dz. U. Nr 7, poz. 46) oraz § 29 i § 14 u. 1 pkt 1i2 rozporządzenia Przewodniczącego Komitetu Budownictwa, Urbanistyki i Architektury z dnia 10 września 1962 r. w sprawie kwalifikacji fachowych osób wykonujących funkcje techniczne w budownictwie powszechnym (Dz. U. Nr 53, poz. 266).

Ob. Jan Waldemar CHODOROWSKI
technik elektryk

urodzony dnia 23 września 1939r. Moczulanka /ZSRR/

Otrzymuje

w specjalności instalacji i urządzeń elektrycznych

uprawnienia budowlane do kierowania robotami budowlanymi w zakresie budowy instalacji i urządzeń elektrycznych oraz sporządzania projektów instalacji i urządzeń elektrycznych w obiektach budowlanych z wyjątkiem skomplikowanych instalacji i urządzeń elektrycznych. - - -

® POLSKA IZBA INŻYNIERÓW BUDOWNICTWA

Zaświadczenie

o numerze weryfikacyjnym:

ZAP-SF9-YR4-7NK *

Pan Jan Waldemar CHODOROWSKI o numerze ewidencyjnym ZAP/IE/2509/01
adres zamieszkania ul. Jodłowa 24, 75-644 KOSZALIN
jest członkiem Zachodniopomorskiej Okręgowej Izby Inżynierów Budownictwa i posiada wymagane ubezpieczenie od odpowiedzialności cywilnej.
Niniejsze zaświadczenie jest ważne od 2018-01-01 do 2018-12-31.

Zaświadczenie zostało wygenerowane elektronicznie i opatrzone bezpiecznym podpisem elektronicznym weryfikowanym przy pomocy ważnego kwalifikowanego certyfikatu w dniu 2017-11-27 roku przez:

Zygmunt Meyer, Przewodniczący Rady Zachodniopomorskiej Okręgowej Izby Inżynierów Budownictwa.

(Zgodnie art. 5 ust 2 ustawy z dnia 18 września 2001 r. o podpisie elektronicznym (Dz. U. 2001 Nr 130 poz. 1450) dane w postaci elektronicznej opatrzone bezpiecznym podpisem elektronicznym weryfikowanym przy pomocy ważnego kwalifikowanego certyfikatu są równoważne pod względem skutków prawnych dokumentom opatrzonym podpisami własnoręcznymi.)

* Weryfikację poprawności danych w niniejszym zaświadczeniu można sprawdzić za pomocą numeru weryfikacyjnego zaświadczenia na stronie Polskiej Izby Inżynierów Budownictwa www.piib.org.pl lub kontaktując się z biurem właściwej Okręgowej Izby Inżynierów Budownictwa.

Wydział [illegible] Budownictwa, Urbanistyki i Nadzoru Budowlanego

Koszalin, dnia 1987-12-22 19 r.

Nr UAN/N/7210/689/87

STWIERDZENIE PRZYGOTOWANIA ZAWODOWEGO

do pełnienia samodzielnych funkcji technicznych w budownictwie

Na podstawie § 2 ust.1 i § 13 ust. 1 pkt 4 lit.d rozporządzenia Ministra Gospodarki Terenowej i Ochrony Środowiska z dnia 20 lutego 1975 r. w sprawie samodzielnych funkcji technicznych w budownictwie (Dz. U. Nr 8, poz. 46) stwierdza się, że:

Obywatel Tadeusz POŁOCZAŃSKI
(wymienić imię-imiona i nazwisko)

inżynier elektryk
(wymienić tytuł zawodowy)

urodzony dnia 28 października 1957r. w Koszalin

posiada przygotowanie zawodowe upoważniające do wykonywania samodzielnej funkcji

Projektanta
(określić rodzaj funkcji)

w specjalności instalacyjno-inżynier. w zakresie instalacji elektrycznych
(określić rodzaj specjalności techniczno-budowlanej lub specjalizacji zawodowej)

Obywatel Tadeusz POŁOCZAŃSKI jest upoważniony do:
(imię-imiona i nazwisko)

1/ do sporządzania projektów w zakresie instalacji elektrycznych,

2/ w budownictwie osób fizycznych - do kierowania, nadzorowania i kontrolowania budowy, kierowania i kontrolowania wytwarzania konstrukcyjnych elementów instalacji oraz oceniania i badania stanu technicznego w zakresie instalacji elektrycznych. - - - - - - - - - - - - - - - -

DYREKTOR WYDZIAŁU
[illegible] Witold Skawiński
[illegible]

Otrzymuje:
1/ Tadeusz Połoczański
Koszalin
ul. Leśna 17

PZGraf. Koszalin A-2376 2000 A-4

POLSKA IZBA INŻYNIERÓW BUDOWNICTWA

Zaświadczenie

o numerze weryfikacyjnym:

ZAP-656-7UE-3X1 *

Pan Tadeusz POŁOCZAŃSKI o numerze ewidencyjnym ZAP/IE/2561/01
adres zamieszkania ul. Pankracego 6, 75-668 KOSZALIN
jest członkiem Zachodniopomorskiej Okręgowej Izby Inżynierów Budownictwa i posiada wymagane ubezpieczenie od odpowiedzialności cywilnej.
Niniejsze zaświadczenie jest ważne od 2018-01-01 do 2018-12-31.

Zaświadczenie zostało wygenerowane elektronicznie i opatrzone bezpiecznym podpisem elektronicznym weryfikowanym przy pomocy ważnego kwalifikowanego certyfikatu w dniu 2017-12-21 roku przez:

Zygmunt Meyer, Przewodniczący Rady Zachodniopomorskiej Okręgowej Izby Inżynierów Budownictwa.

(Zgodnie art. 5 ust 2 ustawy z dnia 18 września 2001 r. o podpisie elektronicznym (Dz. U. 2001 Nr 130 poz. 1450) dane w postaci elektronicznej opatrzone bezpiecznym podpisem elektronicznym weryfikowanym przy pomocy ważnego kwalifikowanego certyfikatu są równoważne pod względem skutków prawnych dokumentom opatrzonym podpisami własnoręcznymi.)

* Weryfikację poprawności danych w niniejszym zaświadczeniu można sprawdzić za pomocą numeru weryfikacyjnego zaświadczenia na stronie Polskiej Izby Inżynierów Budownictwa www.piib.org.pl lub kontaktując się z biurem właściwej Okręgowej Izby Inżynierów Budownictwa.

Podpis jest prawidłowy

w KOSZALINIE
Wydział Planowania Przestrzennego, Urbanistyki, Architektury i Nadzoru Budowlanego
Nr UAN-N-7210-153/84

Koszalin, dnia 21 grudnia 1984 r.

STWIERDZENIE PRZYGOTOWANIA ZAWODOWEGO
do pełnienia samodzielnych funkcji technicznych w budownictwie

Na podstawie § 2 ust. 1 i § 13 ust. 1 pkt 4 lit. a rozporządzenia Ministra Gospodarki Terenowej i Ochrony Środowiska z dnia 20 lutego 1975 r. w sprawie samodzielnych funkcji technicznych w budownictwie (Dz. U. Nr 8, poz. 46) stwierdza się, że

Obywatel Bogusław BODARSKI
(wymienić imię-imiona i nazwisko)
magister inżynier inżynierii środowiska
(wymienić tytuł zawodowy)

urodzony dnia 25 grudnia 1954 r. w Gdańsku

posiada przygotowanie zawodowe upoważniające do wykonywania samodzielnej funkcji
Projektanta
(określić rodzaj funkcji)

w specjalności instalacyjno-inż. w zakresie sieci sanit. z ograniczeniem do wod-kan
(określić rodzaj specjalności techniczno-budowlanej lub specjalizacji zawodowej)

Obywatel Bogusław BODARSKI jest upoważniony do:
(imię-imiona i nazwisko)

1/ sporządzania projektów sieci wodociągowych i kanalizacyjnych,

2/ w budownictwie osób fizycznych - do kierowania, nadzorowania i kontrolowania budowy, kierowania i kontrolowania wytwarzania konstrukcyjnych elementów budowlanych oraz oceniania i badania stanu technicznego sieci wodociągowych i kanalizacyjnych.

Otrzymuje:

1/ mgr inż. Bogusław Bodarski
ul. Armii Czerwonej 21/5
Koszalin
2/ a/a

OPŁATA SKARBOWA 100 100

DYREKTOR WYDZIAŁU
mgr inż. arch. Witold Skawiński
Główny Architekt Wojewódzki

PZG Koszalin D-657 A-4

POLSKA IZBA INŻYNIERÓW BUDOWNICTWA

Zaświadczenie

o numerze weryfikacyjnym:

ZAP-ZN3-5WV-BB1 *

Pan Bogusław Zbigniew BODARSKI o numerze ewidencyjnym ZAP/IS/3705/02
adres zamieszkania ul. Francuska 57, 75-430 KOSZALIN
jest członkiem Zachodniopomorskiej Okręgowej Izby Inżynierów Budownictwa i posiada wymagane ubezpieczenie od odpowiedzialności cywilnej.
Niniejsze zaświadczenie jest ważne od 2018-01-01 do 2018-12-31.

Zaświadczenie zostało wygenerowane elektronicznie i opatrzone bezpiecznym podpisem elektronicznym weryfikowanym przy pomocy ważnego kwalifikowanego certyfikatu w dniu 2018-01-10 roku przez:

Zygmunt Meyer, Przewodniczący Rady Zachodniopomorskiej Okręgowej Izby Inżynierów Budownictwa.

(Zgodnie art. 5 ust 2 ustawy z dnia 18 września 2001 r. o podpisie elektronicznym (Dz. U. 2001 Nr 130 poz. 1450) dane w postaci elektronicznej opatrzone bezpiecznym podpisem elektronicznym weryfikowanym przy pomocy ważnego kwalifikowanego certyfikatu są równoważne pod względem skutków prawnych dokumentom opatrzonym podpisami własnoręcznymi.)

* Weryfikację poprawności danych w niniejszym zaświadczeniu można sprawdzić za pomocą numeru weryfikacyjnego zaświadczenia na stronie Polskiej Izby Inżynierów Budownictwa www.piib.org.pl lub kontaktując się z biurem właściwej Okręgowej Izby Inżynierów Budownictwa.

odpis jest prawidłowy

URZĄD WOJEWÓDZKI
w KOSZALINIE
Wydział Planowania Przestrzennego, Urbanistyki, Architektury i Nadzoru Budowlanego

Nr UAN/N/7210/634/87

Koszalin, dnia 1987-12-22 19 r.

OPŁATA SKARBOWA 100 zł 100

STWIERDZENIE PRZYGOTOWANIA ZAWODOWEGO

do pełnienia samodzielnych funkcji technicznych w budownictwie

Na podstawie § 2 ust. 1 i § 13 ust. 1 pkt 4 lit. a, b, c rozporządzenia Ministra Gospodarki Terenowej i Ochrony Środowiska z dnia 20 lutego 1975 r. w sprawie samodzielnych funkcji technicznych w budownictwie (Dz. U. Nr 8, poz. 46) stwierdza się, że:

Obywatel Marian SZTOLDO
(wymienić imię-imiona i nazwisko)

mgr inż. inżynierii środowiska
(wymienić tytuł zawodowy)

urodzony dnia 13 sierpnia 1958 r. w Koszalin

posiada przygotowanie zawodowe upoważniające do wykonywania samodzielnej funkcji

Projektanta
(określić rodzaj funkcji)

w specjalności instal-inżynier. w zakresie sieci sanit. z wyłącz. sieci ciepln. instalacji sanitar. i ochrony środowiska
(określić rodzaj specjalności technicznej budowlanej lub branżowej zawodowej)

Obywatel Marian SZTOLDO jest upoważniony do:
(imię-imiona i nazwisko)

1/ do sporządzania projektów sieci wodociągowych i kanalizacyjnych oraz instalacji sanitarnych oraz do sporządzania projektów instalacji i urządzeń służących do ochrony przed zanieczyszczeniem wód,

2/ w budownictwie osób fizycznych - do kierowania, nadzorowania i kontrolowania budowy, kierowania i kontrolowania wytwarzania konstrukcyjnych elementów sieci i instalacji oraz oceniania i badania stanu technicznego sieci wodociągowych i kanalizacyjnych, instalacji sanitarnych oraz instalacji i urządzeń służących do ochrony przed zanieczyszczeniem wód.--

DYREKTOR WYDZIAŁU
mgr inż. arch. Witold Skawiński
Główny Architekt Wojewódzki

Otrzymuje:
1/ Marian Sztoldo
Koszalin
ul. Zwycięstwa 83/8

PZGraf. Koszalin A-2376 2000 A-4

18

POLSKA IZBA INŻYNIERÓW BUDOWNICTWA

Zaświadczenie

o numerze weryfikacyjnym:

ZAP-WNH-12A-491 *

Pan Marian SZTOLDO o numerze ewidencyjnym ZAP/IS/2728/01
adres zamieszkania ul. Kazimierza Wyki 31/2, 75-329 KOSZALIN
jest członkiem Zachodniopomorskiej Okręgowej Izby Inżynierów Budownictwa i posiada wymagane ubezpieczenie od odpowiedzialności cywilnej.
Niniejsze zaświadczenie jest ważne od 2018-01-01 do 2018-12-31.

Zaświadczenie zostało wygenerowane elektronicznie i opatrzone bezpiecznym podpisem elektronicznym weryfikowanym przy pomocy ważnego kwalifikowanego certyfikatu w dniu 2017-12-13 roku przez:

Zygmunt Meyer, Przewodniczący Rady Zachodniopomorskiej Okręgowej Izby Inżynierów Budownictwa.

(Zgodnie art. 5 ust 2 ustawy z dnia 18 września 2001 r. o podpisie elektronicznym (Dz. U. 2001 Nr 130 poz. 1450) dane w postaci elektronicznej opatrzone bezpiecznym podpisem elektronicznym weryfikowanym przy pomocy ważnego kwalifikowanego certyfikatu są równoważne pod względem skutków prawnych dokumentom opatrzonym podpisami własnoręcznymi.)

* Weryfikację poprawności danych w niniejszym zaświadczeniu można sprawdzić za pomocą numeru weryfikacyjnego zaświadczenia na stronie Polskiej Izby Inżynierów Budownictwa www.piib.org.pl lub kontaktując się z biurem właściwej Okręgowej Izby Inżynierów Budownictwa.

podpis jest prawidłowy

Nr UAN/N/7210/10/90

OPŁATA SKARBOWA 500 zł 500

Koszalin, dnia 22.01. 19 90 r.

STWIERDZENIE PRZYGOTOWANIA ZAWODOWEGO
do pełnienia samodzielnych funkcji technicznych w budownictwie

Na podstawie § 2 ust. 1 i § 13 ust. 1 pkt. 4 lit. a, b, c, rozporządzenia Ministra Gospodarki Terenowej i Ochrony Środowiska z dnia 20 lutego 1975 r. w sprawie samodzielnych funkcji technicznych w budownictwie (Dz. U. Nr 8, poz. 46) stwierdza się, że

Obywatel Marian S Z T O L D O
(wymienić imię-imiona i nazwisko)

magister inżynier inżynierii środowiska
(wymienić tytuł zawodowy)

urodzony dnia 13 sierpnia 1958 roku w Koszalinie

posiada przygotowanie zawodowe upoważniające do wykonywania samodzielnej funkcji

projektanta
(określić rodzaj funkcji)

w specjalności instalacyjno-inżynieryjnej w zakresie sieci gazowej i cieplnej uzbrojenia terenu, w zakresie ochrony środowiska - ochrona gleby -
(określić rodzaj specjalności techniczno-budowlanej lub specjalizacji zawodowej)

Obywatel Marian S Z T O L D O jest upoważniony do:
(imię-imiona i nazwisko)

1. do sporządzania projektów sieci gazowej i cieplnej uzbrojenia terenu oraz do sporządzania projektów instalacji i urządzeń służących do ochrony przed zanieczyszczeniem gleby,
2. w budownictwie osób fizycznych - do kierowania, nadzorowania i kontrolowania budowy, kierowania i kontrolowania wytwarzania konstrukcyjnych elementów sieci i instalacji oraz oceniania i badania stanu technicznego sieci gazowej i cieplnej uzbrojenia terenu, instalacji i urządzeń służących do ochrony przed zanieczyszczeniem gleby.

Otrzymuje:

1. Marian Sztoldo
ul. Zwycięstwa 83/8
75-005 Koszalin
2. N - a/a

PZGraf Koszalin D-95 A-4

20

POLSKA IZBA INŻYNIERÓW BUDOWNICTWA

Zaświadczenie

o numerze weryfikacyjnym:

ZAP-WNH-12A-491 *

Pan Marian SZTOLDO o numerze ewidencyjnym ZAP/IS/2728/01
adres zamieszkania ul. Kazimierza Wyki 31/2, 75-329 KOSZALIN
jest członkiem Zachodniopomorskiej Okręgowej Izby Inżynierów Budownictwa i posiada wymagane ubezpieczenie od odpowiedzialności cywilnej.
Niniejsze zaświadczenie jest ważne od 2018-01-01 do 2018-12-31.

Zaświadczenie zostało wygenerowane elektronicznie i opatrzone bezpiecznym podpisem elektronicznym weryfikowanym przy pomocy ważnego kwalifikowanego certyfikatu w dniu 2017-12-13 roku przez:

Zygmunt Meyer, Przewodniczący Rady Zachodniopomorskiej Okręgowej Izby Inżynierów Budownictwa.

(Zgodnie art. 5 ust 2 ustawy z dnia 18 września 2001 r. o podpisie elektronicznym (Dz. U. 2001 Nr 130 poz. 1450) dane w postaci elektronicznej opatrzone bezpiecznym podpisem elektronicznym weryfikowanym przy pomocy ważnego kwalifikowanego certyfikatu są równoważne pod względem skutków prawnych dokumentom opatrzonym podpisami własnoręcznymi.)

* Weryfikację poprawności danych w niniejszym zaświadczeniu można sprawdzić za pomocą numeru weryfikacyjnego zaświadczenia na stronie Polskiej Izby Inżynierów Budownictwa www.piib.org.pl lub kontaktując się z biurem właściwej Okręgowej Izby Inżynierów Budownictwa.

odpis jest prawidłowy

4

URZĄD [illegible]
W KOSZALINIE

Nr A/PNB/8300/29/81

Koszalin, dnia 11 marca 19 81 r.

STWIERDZENIE PRZYGOTOWANIA ZAWODOWEGO

do pełnienia samodzielnych funkcji technicznych w budownictwie

Na podstawie § 2 ust.1 p 1 i § 13 ust. 1 pkt 4 lit. a rozporządzenia Ministra Gospodarki Terenowej i Ochrony Środowiska z dnia 20 lutego 1975 r. w sprawie samodzielnych funkcji technicznych w budownictwie (Dz. U. Nr 8, poz. 46) stwierdza się, że

Obywatel Jerzy OSTOJSKI
(wymienić imię-imiona i nazwisko)

magister inżynier urządzeń sanitarnych
(wymienić tytuł zawodowy)

urodzony dnia 9 kwietnia 1948 r. w Sławnie

posiada przygotowanie zawodowe upoważniające do wykonywania samodzielnej funkcji

Projektanta
(określić rodzaj funkcji)

w specjalności instalacyjno-inżynieryjnej w zakresie sieci sanitarnych
(określić rodzaj specjalności techniczno-budowlanej lub specjalizacji zawodowej)

Obywatel Jerzy OSTOJSKI (imię-imiona i nazwisko) jest upoważniony do:

1/ sporządzania projektów sieci wodociągowych, kanalizacyjnych i cieplnych uzbrojenia terenu,

2/ w budownictwie osób fizycznych – do kierowania, nadzorowania i kontrolowania budowy, kierowania i kontrolowania wytwarzania konstrukcyjnych elementów budowlanych oraz oceniania i badania stanu technicznego sieci wodociągowych, kanalizacyjnych i cieplnych.

Otrzymuje:

1/ Ob. Jerzy Ostojski
Koszalin
ul. L. Staffa 3/10

2/ a/a

Z up. Wojewody ~~Koszalińskiego~~

PZG Koszalin D-1067 500+1000 A-4

22

POLSKA IZBA INŻYNIERÓW BUDOWNICTWA

Zaświadczenie

o numerze weryfikacyjnym:

ZAP-RM9-PQX-23W *

Pan Jerzy OSTOJSKI o numerze ewidencyjnym ZAP/IS/2700/01

adres zamieszkania ul. Staffa 3/10, 75-610 KOSZALIN

jest członkiem Zachodniopomorskiej Okręgowej Izby Inżynierów Budownictwa i posiada wymagane ubezpieczenie od odpowiedzialności cywilnej.

Niniejsze zaświadczenie jest ważne od 2018-01-01 do 2018-12-31.

Zaświadczenie zostało wygenerowane elektronicznie i opatrzone bezpiecznym podpisem elektronicznym weryfikowanym przy pomocy ważnego kwalifikowanego certyfikatu w dniu 2017-12-13 roku przez:

Zygmunt Meyer, Przewodniczący Rady Zachodniopomorskiej Okręgowej Izby Inżynierów Budownictwa.

(Zgodnie art. 5 ust 2 ustawy z dnia 18 września 2001 r. o podpisie elektronicznym (Dz. U. 2001 Nr 130 poz. 1450) dane w postaci elektronicznej opatrzone bezpiecznym podpisem elektronicznym weryfikowanym przy pomocy ważnego kwalifikowanego certyfikatu są równoważne pod względem skutków prawnych dokumentom opatrzonym podpisami własnoręcznymi.)

* Weryfikację poprawności danych w niniejszym zaświadczeniu można sprawdzić za pomocą numeru weryfikacyjnego zaświadczenia na stronie Polskiej Izby Inżynierów Budownictwa www.piib.org.pl lub kontaktując się z biurem właściwej Okręgowej Izby Inżynierów Budownictwa.

odpis jest prawidłowy

Warszawa, dnia 22.08.1996 r.

Państwowa Inspekcja
Telekomunikacyjna i Pocztowa
Główny Inspektor

L.dz.GI/DBŁ/3151/96

DECYZJA Nr 0074/96/U

Pan **Marian Łyczak**

urodzony dnia **27.12.1936 r. w Bielanach pow. Iłża**

Na podstawie art.104 ustawy z dnia 14 czerwca 1960r.- kodeks postępowania administracyjnego (Dz.U. z 1980r. Nr 9, poz. 26 i Nr 27, poz. 111 z późniejszymi zmianami) w związku z § 11 rozporządzenia Ministra Łączności z dnia 10 października 1995r., w sprawie samodzielnych funkcji technicznych w budownictwie telekomunikacyjnym
po rozpatrzeniu wniosku, z dnia **19.01.1996 r.**, w sprawie nadania uprawnień budowlanych w telekomunikacji oraz przeprowadzeniu postępowania kwalifikacyjnego i egzaminu

nadaję Panu
uprawnienia budowlane w telekomunikacji

do **projektowania i kierowania robotami budowlanymi w specjalnościach instalacyjnych w telekomunikacji przewodowej wraz z infrastrukturą towarzyszącą**

w zakresie **linii, instalacji i urządzeń liniowych oraz stacyjnych**

GŁÓWNY INSPEKTOR
dr inż. Władysław Grabowski

Pouczenie
Od niniejszej decyzji służy stronie odwołanie do Ministra Łączności za pośrednictwem Głównego Inspektora PITiP, w terminie 14 dni od dnia jej doręczenia (art.127 §1 i 2, art.129 §1 i 2 Kpa)

PAŃSTWOWA INSPEKCJA TELEKOMUNIKACYJNA I POCZTOWA W WARSZAWIE

PAŃSTWOWA INSPEKCJA TELEKOMUNIKACYJNA
i POCZTOWA
02-691 Warszawa, ul. Obrzeżna 7

Za zgodność z oryginałem

DYREKTOR
Biura Spraw Pracowniczych
mgr Agnieszka Sokołowska

POLSKA IZBA INŻYNIERÓW BUDOWNICTWA

Zaświadczenie

o numerze weryfikacyjnym:

ZAP-T94-NEA-7CM *

Pan Marian ŁYCZAK o numerze ewidencyjnym ZAP/BT/0324/04
adres zamieszkania ul. Wojska Polskiego 59/7, 75-709 KOSZALIN
jest członkiem Zachodniopomorskiej Okręgowej Izby Inżynierów Budownictwa i posiada wymagane ubezpieczenie od odpowiedzialności cywilnej.
Niniejsze zaświadczenie jest ważne od 2017-08-01 do 2018-07-31.

Zaświadczenie zostało wygenerowane elektronicznie i opatrzone bezpiecznym podpisem elektronicznym weryfikowanym przy pomocy ważnego kwalifikowanego certyfikatu w dniu 2017-06-28 roku przez:

Zygmunt Meyer, Przewodniczący Rady Zachodniopomorskiej Okręgowej Izby Inżynierów Budownictwa.

(Zgodnie art. 5 ust 2 ustawy z dnia 18 września 2001 r. o podpisie elektronicznym (Dz. U. 2001 Nr 130 poz. 1450) dane w postaci elektronicznej opatrzone bezpiecznym podpisem elektronicznym weryfikowanym przy pomocy ważnego kwalifikowanego certyfikatu są równoważne pod względem skutków prawnych dokumentom opatrzonym podpisami własnoręcznymi.)

* Weryfikację poprawności danych w niniejszym zaświadczeniu można sprawdzić za pomocą numeru weryfikacyjnego zaświadczenia na stronie Polskiej Izby Inżynierów Budownictwa www.piib.org.pl lub kontaktując się z biurem właściwej Okręgowej Izby Inżynierów Budownictwa.

odpis jest prawidłowy

25

Warszawa, dnia 22.08.1996 r.

Państwowa Inspekcja
Telekomunikacyjna i Pocztowa
Główny Inspektor

L.dz.GI/DBŁ/3146/96

DECYZJA Nr 0066/96/U

Pan **mgr inż. Mariusz Łyczak**

urodzony dnia **27.10.1963 r. w Koszalinie**

Na podstawie art.104 ustawy z dnia 14 czerwca 1960r.- kodeks postępowania administracyjnego (Dz.U. z 1980r. Nr 9, poz. 26 i Nr 27, poz. 111 z późniejszymi zmianami) w związku z § 11 rozporządzenia Ministra Łączności z dnia 10 października 1995r., w sprawie samodzielnych funkcji technicznych w budownictwie telekomunikacyjnym
po rozpatrzeniu wniosku, z dnia **16.01.1996 r.**, w sprawie nadania uprawnień budowlanych w telekomunikacji oraz przeprowadzeniu postępowania kwalifikacyjnego i egzaminu

nadaję Panu
uprawnienia budowlane w telekomunikacji

do **projektowania i kierowania robotami budowlanymi w specjalnościach instalacyjnych w telekomunikacji przewodowej wraz z infrastrukturą towarzyszącą**

w zakresie **linii, instalacji i urządzeń liniowych**

Pouczenie

Od niniejszej decyzji służy stronie odwołanie do Ministra Łączności za pośrednictwem Głównego Inspektora PITiP, w terminie 14 dni od dnia jej doręczenia (art.127 §1 i 2, art.129 §1 i 2 Kpa)

GŁÓWNY INSPEKTOR
dr inż. Władysław Grabowski

PAŃSTWOWA INSPEKCJA TELEKOMUNIKACYJNA I POCZTOWA W WARSZAWIE

PAŃSTWOWA INSPEKCJA TELEKOMUNIKACYJNA
I POCZTOWA
02-691 Warszawa, ul. Obrzeżna 7

Za zgodność z oryginałem

DYREKTOR
Biura Spraw Pracowniczych
mgr Agnieszka Sokołowska

POLSKA IZBA INŻYNIERÓW BUDOWNICTWA

Zaświadczenie

o numerze weryfikacyjnym:

ZAP-BDC-PSV-MLC *

Pan Mariusz ŁYCZAK o numerze ewidencyjnym ZAP/BT/0325/04
adres zamieszkania ul. Energetyków 3, 75-222 KOSZALIN
jest członkiem Zachodniopomorskiej Okręgowej Izby Inżynierów Budownictwa i posiada wymagane ubezpieczenie od odpowiedzialności cywilnej.
Niniejsze zaświadczenie jest ważne od 2017-08-01 do 2018-07-31.

Zaświadczenie zostało wygenerowane elektronicznie i opatrzone bezpiecznym podpisem elektronicznym weryfikowanym przy pomocy ważnego kwalifikowanego certyfikatu w dniu 2017-06-28 roku przez:

Zygmunt Meyer, Przewodniczący Rady Zachodniopomorskiej Okręgowej Izby Inżynierów Budownictwa.

(Zgodnie art. 5 ust 2 ustawy z dnia 18 września 2001 r. o podpisie elektronicznym (Dz. U. 2001 Nr 130 poz. 1450) dane w postaci elektronicznej opatrzone bezpiecznym podpisem elektronicznym weryfikowanym przy pomocy ważnego kwalifikowanego certyfikatu są równoważne pod względem skutków prawnych dokumentom opatrzonym podpisami własnoręcznymi.)

* Weryfikację poprawności danych w niniejszym zaświadczeniu można sprawdzić za pomocą numeru weryfikacyjnego zaświadczenia na stronie Polskiej Izby Inżynierów Budownictwa www.piib.org.pl lub kontaktując się z biurem właściwej Okręgowej Izby Inżynierów Budownictwa.

Podpis jest prawidłowy

ZACHODNIOPOMORSKA
OKRĘGOWA
IZBA
INŻYNIERÓW
BUDOWNICTWA

OKRĘGOWA KOMISJA KWALIFIKACYJNA

Sygn. akt ZAP.OKK-7131b/44/04

Szczecin, dnia 5 czerwca 2004r.

DECYZJA

Na podstawie art. 24 ust. 1 pkt 2 ustawy z dnia 15 grudnia 2000r. o samorządach zawodowych architektów, inżynierów budownictwa oraz urbanistów *(Dz. U. z 2001r. Nr 5, poz. 42, z późn. zm.)*, art. 13 ust. 1 pkt 1, art. 14 ust. 1 pkt. 2 ustawy z dnia 7 lipca 1994r. Prawo budowlane *(tekst jednolity: Dz. U. z 2003r. Nr 207, poz. 2016 z późn. zm.)* oraz § 9 ust. 1 rozporządzenia Ministra Gospodarki Przestrzennej i Budownictwa z dnia 30 grudnia 1994r. w sprawie samodzielnych funkcji technicznych w budownictwie *(Dz. U. z 1995r. Nr 8 poz. 38, z późn. zm.)*, w związku z art. 104 Kodeksu postępowania administracyjnego *(Dz. U. z 2000r. Nr 98, poz. 1071, z późn. zm.)*

Okręgowa Komisja Kwalifikacyjna ZAP.

nadaje

Panu Grzegorzowi Krzysztofowi MALISZEWSKIEMU
mgr inż. o kierunku budownictwo

ur dnia 25 stycznia 1973r. w Koszalinie

UPRAWNIENIA BUDOWLANE
numer ewidencyjny ZAP/0070/POOK/04

do projektowania bez ograniczeń
w specjalności konstrukcyjno-budowlanej

UZASADNIENIE

Okręgowa Komisja Kwalifikacyjna Zachodniopomorskiej Okręgowej Izby Inżynierów Budownictwa w Szczecinie na podstawie protokołów z postępowania kwalifikacyjnego, oraz z przeprowadzonego egzaminu, uchwała Nr 1/OKK/04 z dnia 29 maja 2004r. stwierdziła, że Pan Grzegorz Krzysztof Maliszewski posiada wymagane prawem: wykształcenie i praktykę zawodową oraz uzyskał pozytywny wynik egzaminu – koniecznie do uzyskania uprawnień budowlanych do projektowania bez ograniczeń w specjalności konstrukcyjno-budowlanej.

Szczegółowy zakres uprawnień jest określony na odwrocie niniejszej decyzji.

Pouczenie

1. Zgodnie z art. 12 ust. 7 w/w. ustawy Prawo budowlane – podstawę do wykonywania samodzielnych funkcji technicznych w budownictwie, stanowi wpis do centralnego rejestru Głównego Inspektora Nadzoru Budowlanego oraz wpis na listę członków właściwej izby samorządu zawodowego.
   Od niniejszej decyzji służy odwołanie do Krajowej Komisji Kwalifikacyjnej Polskiej Izby Inżynierów Budownictwa w Warszawie, za pośrednictwem Zachodniopomorskiej Okręgowej Izby Inżynierów Budownictwa w Szczecinie w terminie 14 dni od daty jej doręczenia.

Otrzymują:
1. Pan Grzegorz Krzysztof Maliszewski
   ul. Kościelna 19, Kretomino
   75-016 Koszalin
2. Okręgowa Rada Izby
3. Główny Inspektor Nadzoru Budowlanego
4. a/a

Skład orzekający OKK
1. Stanisław Kamiński
2. Krzysztof Motylak
3. Irena Żywuszko

Na podstawie art. 12 ust. 1 pkt 1 i art. 13 ust. 4 ustawy Prawo budowlane, w związku z § 4 ust. 2 rozporządzenia MGPiB z dnia 30 grudnia 1994r. w sprawie samodzielnych funkcji technicznych w budownictwie Pan Grzegorz Krzysztof Maliszewski jest upoważniony w specjalności konstrukcyjno-budowlanej do:

projektowania, sprawdzania projektów budowlanych w specjalności objętej niniejszymi uprawnieniami i sprawowania nadzoru autorskiego,

sprawowania kontroli technicznej utrzymania obiektów budowlanych

bez ograniczeń.

I. Zgodnie z § 5 ust. 3d. w związku z ust. 3a pkt 1 i ust. 3b pkt 1 w/w rozporządzenia - niniejsze uprawnienia budowlane, uprawniają również do projektowania.

a) dróg wewnętrznych,
b) dróg dojazdowych (D), dróg lokalnych (L), dróg zbiorczych (Z), w rozumieniu przepisów w sprawie warunków technicznych, jakim powinny odpowiadać drogi publiczne i ich usytuowanie,
c) dróg nie przeznaczonych do ruchu naziemnego i postoju statków powietrznych na terenie lotnisk,
d) dróg o nawierzchni gruntowej lub trawiastej przeznaczonych do ruchu naziemnego i postoju statków powietrznych na terenie lotnisk,
e) rozbiórek obiektów budowlanych, o których mowa w lit. a)-c),
f) budowy, przebudowy i remontu jednoprzęsłowych mostów, wiaduktów, estakad i kładek o rozpiętości przęsła do 20 m,
g) budowy mostów składanych według stosownych instrukcji,
h) budowy rusztowań i kładek roboczych,
i) rozbiórek obiektów budowlanych, o których mowa w lit. f)-h) niewymagających uwzględniania wpływów eksploatacji górniczej

II. Niniejsze uprawnienia, zgodnie z § 2 powołanego na wstępie rozporządzenia, nie obejmują działalności zawodowej w zakresie projektowania:

instalacji urządzeń technicznych służących do utrzymania ruchu i transportu kolejowego,

urządzeń transportowych linowych i, linowo-terenowych służących do publicznego przewozu osób w celach turystyczno-sportowych.

Zachodniopomorska Okręgowa
Izba Inżynierów Budownictwa
Przewodniczący Okręgowej Komisji
Kwalifikacyjnej

inż. Stanisław KAMIŃSKI

POLSKA
IZBA
INŻYNIERÓW
BUDOWNICTWA

Zaświadczenie

o numerze weryfikacyjnym:

ZAP-LZ8-HR1-6NM *

Pan Grzegorz Krzysztof MALISZEWSKI o numerze ewidencyjnym ZAP/BO/0266/04
adres zamieszkania KRETOMINO ul. Kościelna 19, 75-016 KOSZALIN
jest członkiem Zachodniopomorskiej Okręgowej Izby Inżynierów Budownictwa i posiada wymagane ubezpieczenie od odpowiedzialności cywilnej.
Niniejsze zaświadczenie jest ważne od 2018-01-01 do 2018-06-30.

Zaświadczenie zostało wygenerowane elektronicznie i opatrzone bezpiecznym podpisem elektronicznym weryfikowanym przy pomocy ważnego kwalifikowanego certyfikatu w dniu 2018-01-31 roku przez:

Zygmunt Meyer, Przewodniczący Rady Zachodniopomorskiej Okręgowej Izby Inżynierów Budownictwa.

(Zgodnie art. 5 ust 2 ustawy z dnia 18 września 2001 r. o podpisie elektronicznym (Dz. U. 2001 Nr 130 poz. 1450) dane w postaci elektronicznej opatrzone bezpiecznym podpisem elektronicznym weryfikowanym przy pomocy ważnego kwalifikowanego certyfikatu są równoważne pod względem skutków prawnych dokumentom opatrzonym podpisami własnoręcznymi.)

* Weryfikację poprawności danych w niniejszym zaświadczeniu można sprawdzić za pomocą numeru weryfikacyjnego zaświadczenia na stronie Polskiej Izby Inżynierów Budownictwa www.piib.org.pl lub kontaktując się z biurem właściwej Okręgowej Izby Inżynierów Budownictwa.

odpis jest zgodny

Stv 1/4)

STAROSTA SZCZECINECKI
ul. Warcisława IV 16 (1)
78-400 SZCZECINEK

Szczecinek, dn. 02.02.2018 r.

PROTOKÓŁ Z NARADY KOORDYNACYJNEJ W SPRAWIE NR 6630.14.2018

Podstawa prawna: Prawo geodezyjne i kartograficzne z dnia 17 maja 1989 roku (art. 7d pkt 2 - Dz. U. z 2016 r., poz. 1629 z późn. zm.)

Przedmiot narady:	sieci: elektroenergetyczna, gazowa, kanalizacja sanitarna, deszczowa, wodociągowa, telekomunikacyjna - rozbudowa ciągu komunikacyjnego Dworcowa- Kolejowa -Wiśniowa
Lokalizacja:	m. Szczecinek, ul. Gdańska - Dworcowa -Sikorskiego - Kolejowa - Wiśniowa - działki nr 14/6, 14/19, 14/26, 14/28, 14/31, 14/32, 14/41, 14/44, 14/45, 14/46, 14/47, 14/48, 30/3, 39, 47, 49/1, 58 49/8, 50/39, 82 - obręb 19, działki nr 124, 222, 279/2, 290/1, 291, 292/1, 292/2, 302/17, 350/2, 381/1, 397, 417/3, 417/9, 418/1 - obręb 20
Wnioskodawca:	AUTORSKA PRACOWNIA PROJEKTOWA MGR INŻ. BARTOSZ SONTOWSKI ul. Wierzbowa 8 75-635 Koszalin
Inwestor:	MIASTO SZCZECINEK Pl. Wolności 13 78-400 Szczecinek
Projektant:	Bartosz SONTOWSKI
Przewodniczący:	Halina Krynke-Jarosz, Główny Specjalista w Wydziale Geodezji, Kartografii i Gospodarki Nieruchomościami
Miejsce narady:	Starostwo Powiatowe w Szczecinku, ul. Warcisława IV 16, 78-400 Szczecinek
Sposób przeprowadz.:	stacjonarny
Data wpływu:	24.01.2018
Rozp. narady:	02.02.2018
Zakończ. narady:	02.02.2018

Uczestnicy narady uzgadniają lokalizację przewodów i urządzeń sieci uzbrojenia terenu z uwagami jak niżej. Brak podpisu jest jednoznaczny z nieobecnością uczestnika powiadomionego o naradzie koordynacyjnej bądź brakiem występowania sieci w zakresie opracowania.

Branża — Treść uzgodnienia, podpis uzgadniającego

gazownicza

Uzgodniono z uwagami:

1. Przy skrzyżowaniach i zbliżeniach z urządzeniami Polskiej Spółki Gazownictwa zachować odległości wynikające z norm polskich i branżowych.
2. Prace ziemne w pobliżu urządzeń Polskiej Spółki Gazownictwa prowadzić ręcznie z zachowaniem szczególnej ostrożności.
3. Za uszkodzenia infrastruktury Polskiej Spółki Gazownictwa powstałe w wyniku prac odpowiada wykonawca lub inwestor i jest zobowiązany do ich usunięcia na własny koszt.
4. Przy niwelacji terenu doprowadzić do zachowania normatywnej głębokości dla infrastruktury gazowniczej.

02. 02. 2018

Polska Spółka Gazownictwa sp. z o.o.
ul. Krucza 6/14, 00-537 Warszawa
Oddział Zakład Gazowniczy w Koszalinie
Gazownia w Szczecinku
ul. Polna 54, 78-400 Szczecinek
tel. 94 372 ... fax 94 372 65 61
NIP 525 24 96 411
KRS 0000374001 REGON 142739519

UZGODNIŁ
Zakład Gazowniczy w Koszalinie
Tomasz Siegert

oświetlenie Prace wykonać zgodnie z wydanymi warunkami technicznymi nr 21/UK-Z/Sz. 4/2017 z dnia 11.04.17 r. z szczególnym uwzględnieniem punktów 2 i 4
uzgodniono 02.02.18 r.

Za zgodność z oryginałem
z up. STAROSTY
mgr inż. Halina Krynke-Jarosz
GŁÓWNY SPECJALISTA
w Wydziale Geodezji, Kartografii i Gospodarki Nieruchomościami

Kierownik
Wydział Realizacji Usług Region Zachód
Szymon Jantoszuk

ENERGA Oświetlenie Sp. z o.o.
Rejonowy Dział Realizacji Usług Szczecinek
Pl. Zesłańców Sybiru 1
78-400 Szczecinek
T +48 94 372 04 16

energetyczna

ENERGA-OPERATOR SA Oddział w Koszalinie
Rejon Dystrybucji w Szczecinku
Dział Dokumentacji Energetycznej
tel. 94 371 48 00, fax 94 371 48 01

Energa Operator

UZGODNIENIE NR 14 Z DNIA 2.02.2018

POZYTYWNE / ~~NEGATYWNE~~

1. O zamiarze prowadzenia robót w miejscach skrzyżowania bądź zbliżenia do sieci należy powiadomić ENERGA-OPERATOR SA na 14 dni przed ich rozpoczęciem
2. Szczegółową lokalizację linii kablowych ustalić metodą przekopów próbnych lub za pomocą aparatury
3. W miejscu prowadzonych robót mogą znajdować się urządzenia elektroenergetyczne nie będące na majątku ENERGA-OPERATOR SA oraz mogą występować różnice pomiędzy stanem zastanym po odkryciu a inwentaryzacją geodezyjną
4. Prace ziemne w pobliżu urządzeń elektroenergetycznych wykonywać ręcznie, odkryte kable zabezpieczyć przed uszkodzeniem
5. Odkryte kable przed zasypaniem zgłosić do ENERGA-OPERATOR SA
6. W pobliżu urządzeń elektrycznych roboty prowadzić zgodnie z obowiązującymi przepisami oraz zapisami norm PN/E-05100 i PN/E-05125
7. Za uszkodzenia sieci elektroenergetycznych powstałe w wyniku prowadzonych prac odpowiada wykonawca lub inwestor i jest zobowiązany do ich usunięcia na własny koszt.
8. Przy niwelacji terenu doprowadzić do zachowania normatywnej głębokości dla urządzeń energetycznych

UZGODNIENIE JEST WAŻNE 2-LATA

UWAGI:

Inżynier
Działu Dokumentacji Energetycznej
Marek Glock

---

telekomunikacja

uzgodniono z uwagami wg załącznika.

Waldemar Fedorowicz
Dział Zarządzania Zasobami Sieci w Szczecinie

---

telewizja kablowa ("GAWEX-MEDIA"; "VECTRA")

2018 -02- 02 Uzgodniono bez uwag.

gawexmedia Sp. z o.o. w Warszawie
Oddział w Szczecinku
Plac Wolności 11, 78-400 SZCZECINEK
NIP 673-00-08-135, REGON 003808850
tel. 94 71 27 005, fax 94 71 27 009, www.gawex.pl

z up. Basyński

Za zgodność z oryginałem
z up. STAROSTY
mgr inż. Halina Krynke-Garosz
GŁÓWNY SPECJALISTA
w Wydziale Geodezji, Kartografii i Gospodarki Nieruchomościami

str 3/4)

6630.14.2018

wod-kan

Uzgodnienie nr 8/02/2018

Uzgodniono uwagą kolizje poprzeczne z urządzeniami wod.-kan. i kan. deszczową. PT uzgodnić branżowo

02.02.2018 r.

ciepłownicza

MIEJSKA ENERGETYKA CIEPLNA
Spółka z o o w Szczecinku
ul Armii Krajowej 81
78-400 SZCZECINEK

Roboty ziemne w obrębie sieci cieplnych wykonywać ręcznie na odkład
Uzgodniono 02.02.2018

GŁÓWNY SPECJALISTA
ds. Projektowania

Krzysztof Piątkowski

me. racja

Za zgodność z oryginałem

z up. STAROSTY
mgr inż. Halina Krynke-Jarosz
GŁÓWNY SPECJALISTA
w Wydziale Geodezji, Kartografii i Catastru

stv 4/4)

drogowa Projekt uzgodniono w zakresie drogi krajowej (poza naradą koordynacyjną) pismem O.Sz.2-3.4342.45.2017.uj z dnia 13.11.2017 r. i O.Sz.2-3.4342.46.2017.uj z dnia 13.11.2017r.

W zakresie opracowania znajdują się punkty osnowy podlegające ochronie na podst. art. 15, art. 48 ust.1 pkt. 3 ustawy Prawo geodezyjne i kartograficzne (Dz. U. z 2015 r. , poz. 520 z późn. zm.).

W naradzie koordynacyjnej ~~uczestniczył~~/nie uczestniczył wnioskodawca

z up. STAROSTY
mgr inż. Halina Krynke-Jarosz
GŁÓWNY SPECJALISTA
w Wydziale Geodezji, Kartografii
i Gospodarki Nieruchomościami

.....
Przewodniczący Narady Koordynacyjnej

Za zgodność z oryginałem

z up. STAROSTY
mgr inż. Halina Krynke-Jarosz
GŁÓWNY SPECJALISTA
w Wydziale Geodezji, Kartografii
i Gospodarki Nieruchomościami

ORANGE POLSKA
Dostarczanie i Serwis Usług
Ewidencja i Standardy Infrastruktury
Dział Ewidencji i Zarządzania Danymi o Infrastrukturze Bydgoszcz
Plac Zesłańców Sybiru 1, budynek B, p. 206
78-400 Szczecinek
tel. 91 481 86 22

ZAŁĄCZNIK DO UZGODNIENIA W SPRAWIE NR 6630. 14 .2018

Z NARADY KOORDYNACYJNEJ POWIATU SZCZECINECKIEGO W DNIU 02.02. 2018R.

Opiniujemy projekt na następujących warunkach:

- w miejscach zbliżeń i skrzyżowań z istniejącymi urządzeniami Orange Polska zachować normatywne odległości zgodnie z obowiązującym Rozporządzeniem Ministra Infrastruktury D.U nr 219 z 2005 poz. 1864 oraz normą zakładową ZN-15/OPL-004
- w miejscach skrzyżowań i zbliżeń z urządzeniami telekomunikacyjnymi prace prowadzić ręcznie z zachowaniem szczególnej ostrożności zgodnie z obowiązującymi normami i przepisami techniczno–budowlanymi pod nadzorem właścicielskim przedstawiciela OPL.
- w przypadku braku możliwości zachowania normatywnych odległości od istniejących urządzeń telekomunikacyjnych należy wystąpić o warunki techniczne do Orange Polska Dział Ewidencji i Zarządzania Danymi o Infrastrukturze, 71-510 Szczecin al. Wyzwolenia 70.
- przed planowanym rozpoczęciem robót należy wystąpić z wnioskiem o realizację nadzoru właścicielskiego wg zasad pracy na infrastrukturze OPL podanych na stronie internetowej www.orange.pl/wniosekonadzor
- każde wejście na infrastrukturę własności OPL bez złożonego wniosku o nadzór właścicielski, będzie traktowane jako nielegalne i zgłaszane do organów ścigania oraz Państwowego Inspektora Nadzoru Budowlanego z wszelkimi tego konsekwencjami.

W przypadku nie zastosowania się do w/w uwag całość kosztów związanych z usunięciem ewentualnych awarii oraz zabezpieczeniem istniejących urządzeń telekomunikacyjnych poniesie Inwestor (Wykonawca);

Za zgodność z oryginałem
z up. STAROSTY
mgr inż. Halina Krynke-Garosz
GŁÓWNY SPECJALISTA
w Wydziale Geodezji, Kartografii
i Gospodarki Nieruchomościami

Waldemar Fedorowicz

LEGENDA (ZUD):

krawężnik uliczny wys.12cm

krawężnik o świetle 0cm (na przejściach i zatokach)
o świetle 2cm z fazą (– zabruki i zjazdy)

krawężnik o świetle 6cm z fazą (– jak na planie)

obrzeże betonowe wys.0cm

proj. kanalizacja sanitarna

proj. kanalizacja deszczowa

latarnie uliczne / doświetlenia przejść

proj. kable elektryczne oświetlenia

proj. kable elektryczne 0,4kV

proj. branża teletechniczna

proj. przełożenie gazociągu

proj. przełożenie wodociągów

proj. wzmocnienie istniejących wodociągów

proj. granice pasa drogowego

elementy likwidowane

drzewa do wycinki

budynki do rozbiórki

proj.wiaty przystankowe

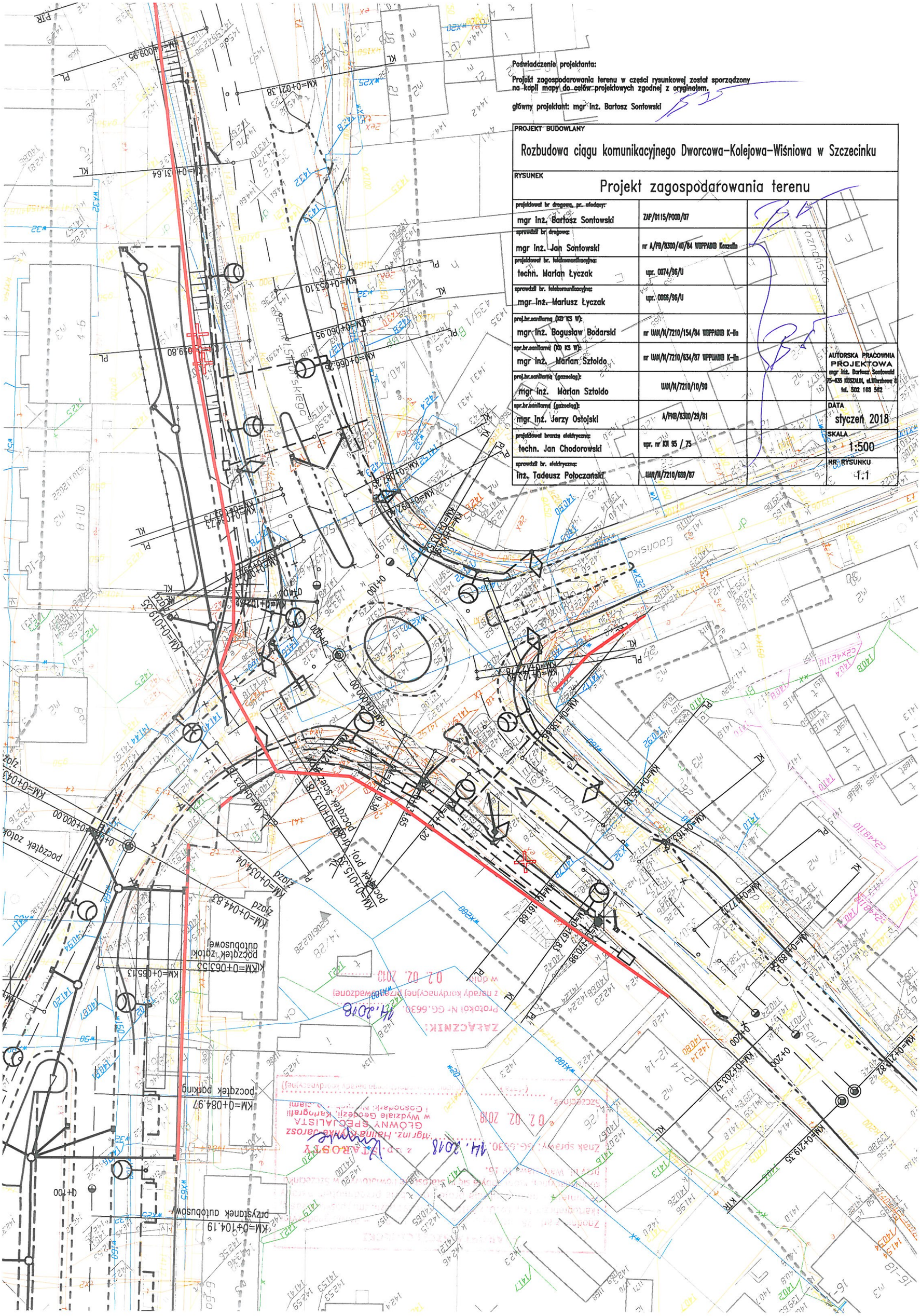

Poświadczenie projektanta:

Projekt zagospodarowania terenu w części rysunkowej został sporządzony na kopii mapy do celów projektowych zgodnej z oryginałem.

główny projektant: mgr inż. Bartosz Sontowski

PROJEKT BUDOWLANY

Rozbudowa ciągu komunikacyjnego Dworcowa–Kolejowa–Wiśniowa w Szczecinku

RYSUNEK

Projekt zagospodarowania terenu

projektował br drogowy, pr. wiodący: mgr inż. Bartosz Sontowski	ZAP/0115/POOD/07	
sprawdził br drogowa: mgr inż. Jan Sontowski	nr A/PB/8300/40/84 WOPPAWD Koszalin	
projektował br. telekomunikacyjna: techn. Marian Łyczak	upr. 0074/96/U	
sprawdził br. telekomunikacyjna: mgr inż. Mariusz Łyczak	upr. 0066/96/U	
proj.br.sanitarna (KD KS W): mgr inż. Bogusław Bodarski	nr UAN/N/7210/154/84 WOPPAWD K-Ln	
spr.br.sanitarna (KD KS W): mgr inż. Marian Sztoldo	nr UAN/N/7210/634/87 WPPUAWD K-Ln	
proj.br.sanitarna (gazociąg): mgr inż. Marian Sztoldo	UAN/N/7210/10/90	
spr.br.sanitarna (gazociąg): mgr inż. Jerzy Ostojski	A/PNB/8300/29/81	
projektował branża elektryczna: techn. Jan Chodorowski	upr. nr XII 95 / 75	
sprawdził br. elektryczna: inż. Tadeusz Połoczański	UAN/N/7210/639/87	

AUTORSKA PRACOWNIA PROJEKTOWA
mgr inż. Bartosz Sontowski
75-635 KOSZALIN, ul.Wiarzbowa 8
tel. 502 168 562

DATA: styczeń 2018

SKALA: 1:500

NR RYSUNKU: 1.1

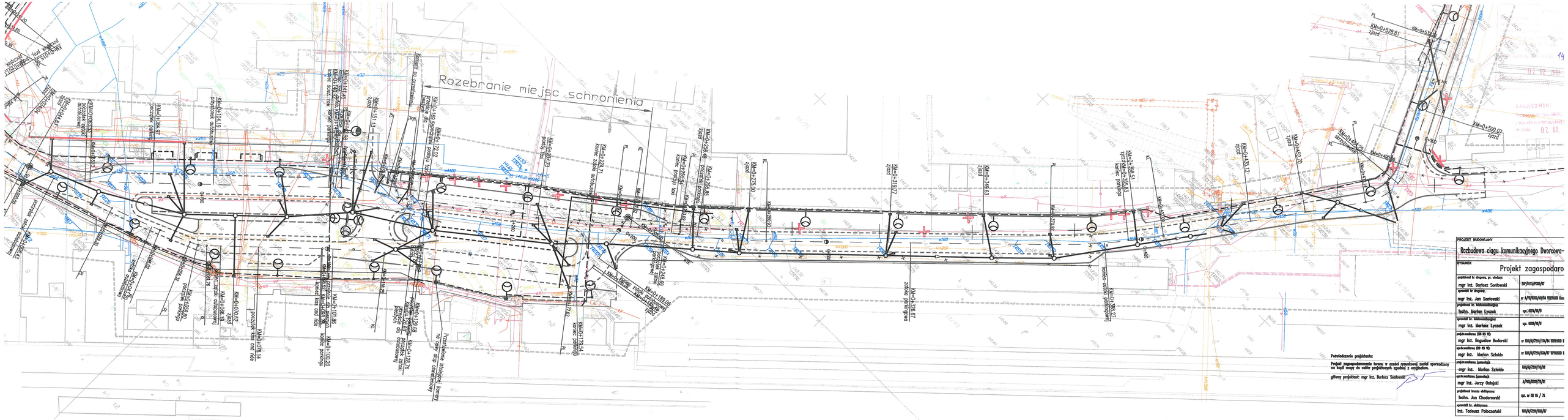
Rozebranie miejsc schronienia
Przestawienie słupkowych kosztowy na tory stup osiedlowy
KM=0+528.81 zjazd
KM=0+509.07 zjazd
KM=0+490.32 zjazd
KM=0+452.70 zjazd
KM=0+435.12 zjazd
KM=0+348.63 zjazd
KM=0+319.77 zjazd
KM=0+270.00 zjazd
KM=0+258.46 zjazd
KM=0+246.69 zjazd
KM=0+189.00 zjazd
KM=0+179.54 zjazd
KM=0+128.76 zjazd
KM=0+123.68 zjazd
KM=0+100.28 zjazd
KM=0+070.67 zjazd
KM=0+056.80 zjazd
KM=0+046.06 zjazd
KM=0+034.02 zjazd
KM=0+024.46 zjazd
KM=0+104.19 zjazd
KM=0+056.87 zjazd
KM=0+054.46 zjazd
KM=0+051.13 zjazd
KM=0+224.71 koniec zatoki autobusowej
KM=0+227.72 początek zatoki autobusowej
KM=0+282.85 początek zatoki autobusowej
KM=0+326.67 zatoka autobusowa
KM=0+380.27 koniec zatoki autobusowej
KM=0+398.51 początek zatoki autobusowej
KM=0+398.83 koniec zatoki autobusowej
KM=0+490.32 zjazd
KM=0+509.07 zjazd
KM=0+528.81 zjazd
KM=0+539.46 zjazd
KM=0+549.46 zjazd
KM=0+559.46 zjazd
KM=0+569.46 zjazd
KM=0+579.46 zjazd
KM=0+589.46 zjazd
KM=0+599.46 zjazd
KM=0+609.46 zjazd
KM=0+619.46 zjazd
KM=0+629.46 zjazd
KM=0+639.46 zjazd
KM=0+649.46 zjazd
KM=0+659.46 zjazd
KM=0+669.46 zjazd
KM=0+679.46 zjazd
KM=0+689.46 zjazd
KM=0+699.46 zjazd
KM=0+709.46 zjazd
KM=0+719.46 zjazd
KM=0+729.46 zjazd

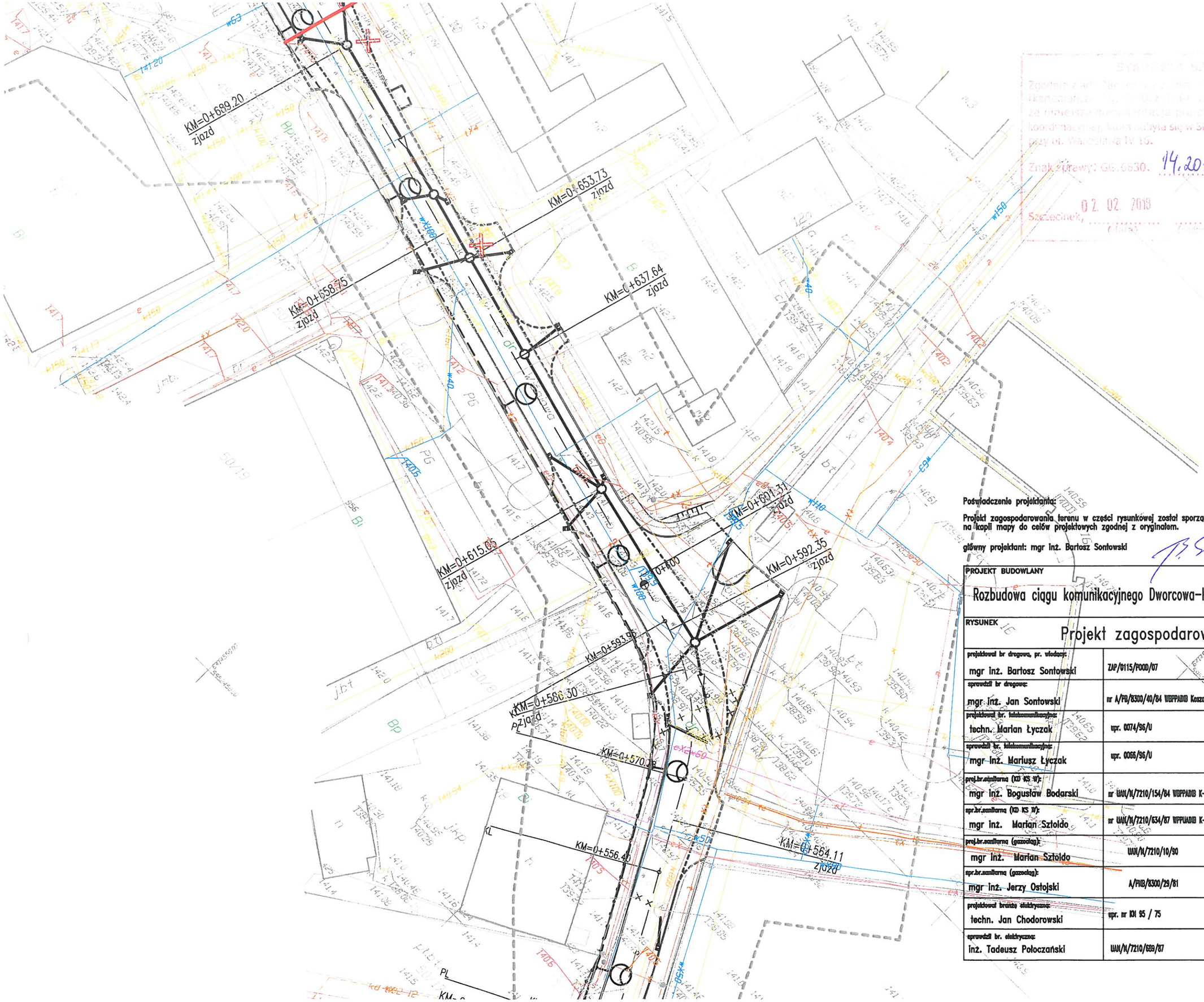

STAROSTA SZCZECINECKI

Zgodnie z art. [illegible] z dnia 1989 r. [illegible] Ukarograficzne [illegible] że powierzona dokumentacja projektowa [illegible] koordynacyjnej, która mieści się w Starostwie Powiatowym [illegible] przy ul. Wandsława IV 16.

Znak sprawy: GG.6630. 14.2018 z up. STAROSTY mgr inż. Ha[illegible] GŁÓWNY SPECJALISTA w Wydziale Kartografii Gospodarki [illegible]

Szczecinek, 02. 02. 2019 (data) (podpis osoby [illegible] koordynacyjnej)

ZAŁĄCZNIK

Protokół Nr G[illegible]30 14.2018 z narady koordy[illegible]nej przeprowadzonej w dniu 02. 02. 2019

Poświadczenie projektanta:

Projekt zagospodarowania terenu w części rysunkowej został sporządzony na kopii mapy do celów projektowych zgodnej z oryginałem.

główny projektant: mgr inż. Bartosz Sontowski

PROJEKT BUDOWLANY			
Rozbudowa ciągu komunikacyjnego Dworcowa-Kolejowa-Wiśniowa w Szczecinku			
RYSUNEK			
Projekt zagospodarowania terenu			
projektował br drogową, pr. wiodący: mgr inż. Bartosz Sontowski	ZAP/0115/POOD/07		
sprawdził br drogową: mgr inż. Jan Sontowski	nr A/PIB/8300/40/84 WBPPADIB Koszalin		
projektował br. telekomunikacyjną: techn. Marian Łyczak	upr. 0074/96/U		
sprawdził br. telekomunikacyjną: mgr inż. Mariusz Łyczak	upr. 0066/96/U		
proj.br.sanitarną (KD KS W): mgr inż. Bogusław Bodarski	nr UAN/N/7210/154/84 WPPUADIB K-lin		
spr.br.sanitarną (KD KS W): mgr inż. Marian Sztoldo	nr UAN/N/7210/634/87 WPPUADIB K-lin		AUTORSKA PRACOWNIA PROJEKTOWA mgr inż. Bartosz Sontowski 75-635 KOSZALIN, ul.Murarzowa 8 tel. 502 168 562
proj.br.sanitarną (gazociąg): mgr inż. Marian Sztoldo	UAN/N/7210/10/90		
spr.br.sanitarną (gazociąg): mgr inż. Jerzy Ostojski	A/PIB/8300/29/81		DATA styczeń 2018
projektował branżę elektryczną: techn. Jan Chodorowski	upr. nr KN 95 / 75		SKALA 1:500
sprawdził br. elektryczną: inż. Tadeusz Połoczański	UAN/N/7210/699/87		NR RYSUNKU 1.3

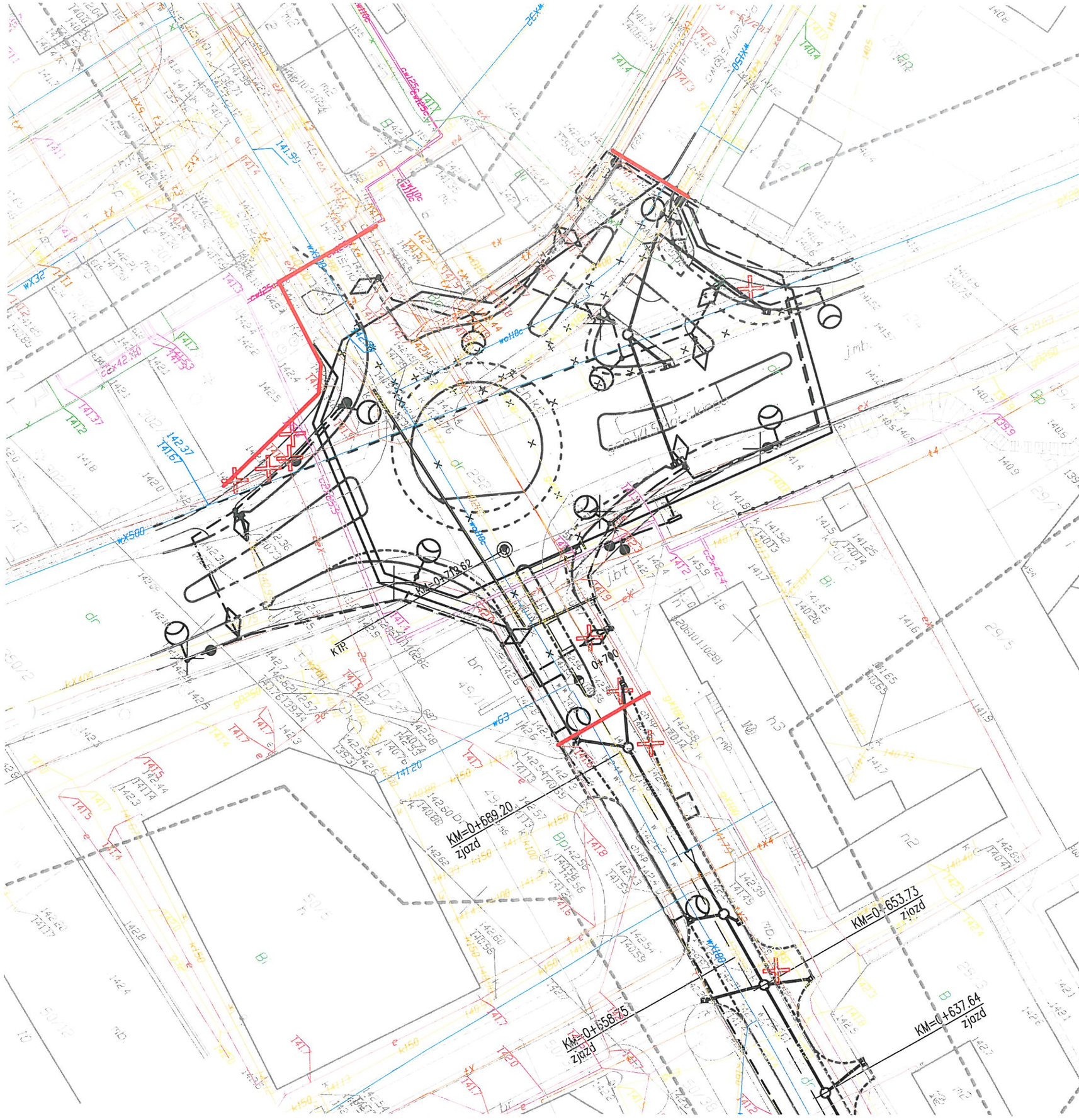

Znak sprawy: [illegible].2018.

Szczecinek, 02. 02. 2018

z up. STAROSTY
mgr inż. Halina Kinke-Jarosz
GŁÓWNY SPECJALISTA
w Wydziale Geodezji, Kartografii i Gospodarki Nieruchomościami

ZAŁĄCZNIK
Protokół Nr GG.6630.[illegible].2018
z narady koordynacyjnej przeprowadzonej
w dniu 02. 02. 2018

Poświadczenie projektanta:

Projekt zagospodarowania terenu w części rysunkowej został sporządzony na kopii mapy do celów projektowych zgodnej z oryginałem.

główny projektant: mgr inż. Bartosz Sontowski

PROJEKT BUDOWLANY

Rozbudowa ciągu komunikacyjnego Dworcowa-Kolejowa-Wiśniowa w Szczecinku

RYSUNEK

Projekt zagospodarowania terenu

projektował br drogowa, pr. wodnych: mgr inż. Bartosz Sontowski	ZAP/0115/POOD/07	
sprawdził br drogowa: mgr inż. Jan Sontowski	nr A/PID/8300/40/84 WUPPAWB Koszalin	
projektował br. telekomunikacyjna: techn. Marian Łyczak	upr. 10074/96/U	
sprawdził br. telekomunikacyjna: mgr inż. Mariusz Łyczak	upr. 0055/96/U	
proj.br.sanitarną (KD KS W): mgr inż. Bogusław Bodarski	nr UAN/N/7210/154/84 WUPPAWB K-lin	
spr.br.sanitarną (KD KS W): mgr inż. Marian Sztoldo	nr UAN/N/7210/634/87 WPPUAWB K-lin	
proj.br.sanitarną (gazociąg): mgr inż. Marian Sztoldo	UAN/N/7210/10/90	
spr.br.sanitarną (gazociąg): mgr inż. Jerzy Ostojski	A/PID/8300/29/81	
projektował branżę elektryczną: techn. Jan Chodorowski	upr. nr KN 95 / 75	
sprawdził br. elektryczna: inż. Tadeusz Połoczański	UAN/N/7210/689/87	

AUTORSKA PRACOWNIA PROJEKTOWA
mgr inż. Bartosz Sontowski
75-635 KOSZALIN, ul.Warzkowa 8
tel. 502 165 562

DATA: styczeń 2018

SKALA: 1:500

NR RYSUNKU: 1.4

BURMISTRZ
MIASTA SZCZECINEK
woj. zachodniopomorskie

Szczecinek, dnia 30.01.2018 r.

K.6853.1.4.2018

DECYZJA

Na podstawie:

1) art. 39 ust. 3 i art. 43 ust. 2 ustawy z dnia 21.03.1985 r. o drogach publicznych (Dz. U. z 2017 r. poz. 2222 z późn. zm.),
2) art. 104 Kodeksu postępowania administracyjnego (Dz. U. z 2017 r. poz. 1257).

po rozpatrzeniu wniosku złożonego przez Bartosza Sontowskiego, prowadzącego działalność gospodarczą pod nazwą, Autorska Pracownia Projektowa Bartosz Sontowski, ul. Wierzbowa 8, 75-635 Koszalin, reprezentującego inwestora, którym jest Miasto Szczecinek, Plac Wolności 13, 78-400 Szczecinek, z dnia 16.01.2018 r., o udzielenie zgody na lokalizację obiektów budowlanych lub urządzeń niezwiązanych z potrzebami zarządzania drogami lub potrzebami ruchu drogowego oraz reklam w pasie drogowym ul. Dworcowej (działka nr 14/48 w obrębie 19) w Szczecinku, w pasie drogowym planowane jest postawienie szaletu miejskiego wraz z przyłączem wodociągowym, kanalizacji sanitarnej i elektroenergetycznym.

Zezwalam dla Miasta Szczecinek, Plac Wolności 13, 78-400 Szczecinek na lokalizację w pasie drogowym ul. Dworcowej na działce nr 14/48 w obrębie 19 w Szczecinku szaletu miejskiego wraz z przyłączem wodociągowym, przyłączem kanalizacji sanitarnej oraz przyłączem elektroenergetycznym, przy zachowaniu następujących warunków:

1. usytuowanie szaletu wraz z przyłączami należy zgłosić Staroście Szczecineckiemu w celu uzgodnienia jego lokalizacji na naradzie koordynacyjnej;
2. projektowany szalet wraz z przyłączami zlokalizowany w pasie drogowym należy wykonać zgodnie z przedstawionym projektem;
3. roboty należy prowadzić przy minimalnym naruszeniu elementów drogi z uwzględnieniem zabezpieczenia istniejącej infrastruktury podziemnej przed uszkodzeniami;
4. po wbudowaniu urządzeń naruszony pas drogowy należy przywrócić do stanu pierwotnego na koszt Inwestora, tj:
   4.1 pobocza gruntowe w miejscach wykopów należy zagęszczać warstwowo oraz rozplantować;
5. zezwolenie dotyczy wyłącznie nowoprojektowanych urządzeń, naniesionych na plany sytuacyjne posiadające pieczęć Miasta Szczecinek;
6. Inwestor – właściciel szaletu i przyłączy zobowiązany jest do poniesienia wszelkich kosztów związanych z utrzymaniem urządzeń jak również kosztów związanych z koniecznością przebudowy lub przełożenia urządzeń w przypadku przebudowy lub remontu drogi na odcinkach projektowanej sieci;
8. Inwestor – właściciel projektowanego szaletu i przyłączy po wykonaniu robót winien dokonać inwentaryzacji geodezyjnej powykonawczej i dostarczyć ją do Wydziału Komunalnego tut. Urzędu.

Na mocy niniejszej decyzji stwierdza się, że Inwestorowi przysługuje prawo do dysponowania działką nr 14/48 w obrębie 19 w Szczecinku na cele budowlane w rozumieniu art. 3 pkt. 11 ustawy Prawo budowlane (Dz. U. z 2017 r. poz. 1332).

U Z A S A D N I E N I E

Zgodnie z art. 107 kpa odstępuje się od uzasadnienia decyzji, albowiem uwzględnia ona w całości żądanie strony.

POUCZENIE

1. Na inwestorze przed rozpoczęciem prac budowlanych ciąży obowiązek uzyskania pozwolenia na budowę lub dokonania zgłoszenia budowy albo wykonania robót budowlanych oraz uzyskania zezwolenia zarządcy drogi na zajęcie pasa drogowego dotyczącego prowadzenia robót w pasie drogowym oraz na umieszczenie w nim obiektu lub urządzenia.
2. Od niniejszej decyzji służy odwołanie do Samorządowego Kolegium Odwoławczego w Koszalinie za pośrednictwem Burmistrza Miasta Szczecinek w terminie 14 dni od daty jej doręczenia.
3. W trakcie biegu terminu wniesienia odwołania strona może zrzec się prawa do wniesienia odwołania od niniejszej decyzji. Z dniem doręczenia organowi, który wydał niniejszą decyzję oświadczenia o zrzeczeniu się prawa do wniesienia odwołania, decyzja staje się ostateczna i prawomocna.

Z up. BURMISTRZA MIASTA

mgr inż. [illegible] Miasta

.....

Dyrektor Wydziału Komunalnego

W załączeniu:
1. egzemplarz uzgodnionej lokalizacji szaletu miejskiego wraz z przyłączami

Otrzymują:
1. Bartosz Sontowski, ul. Wierzbowa 8, 75-635 Koszalin – pełnomocnik Miasta Szczecinek, Plac Wolności 13, 78-400 Szczecinek,
2. Wydział K a/a. (A.W).

URZĄD MIASTA
WYDZIAŁ KOMUNALNY
Pl. Wolności 13
78-400 SZCZECINEK

ZAŁĄCZNIK DO DECYZJI
K-6253 1.4.2018
Z DNIA 30.01.2018 r

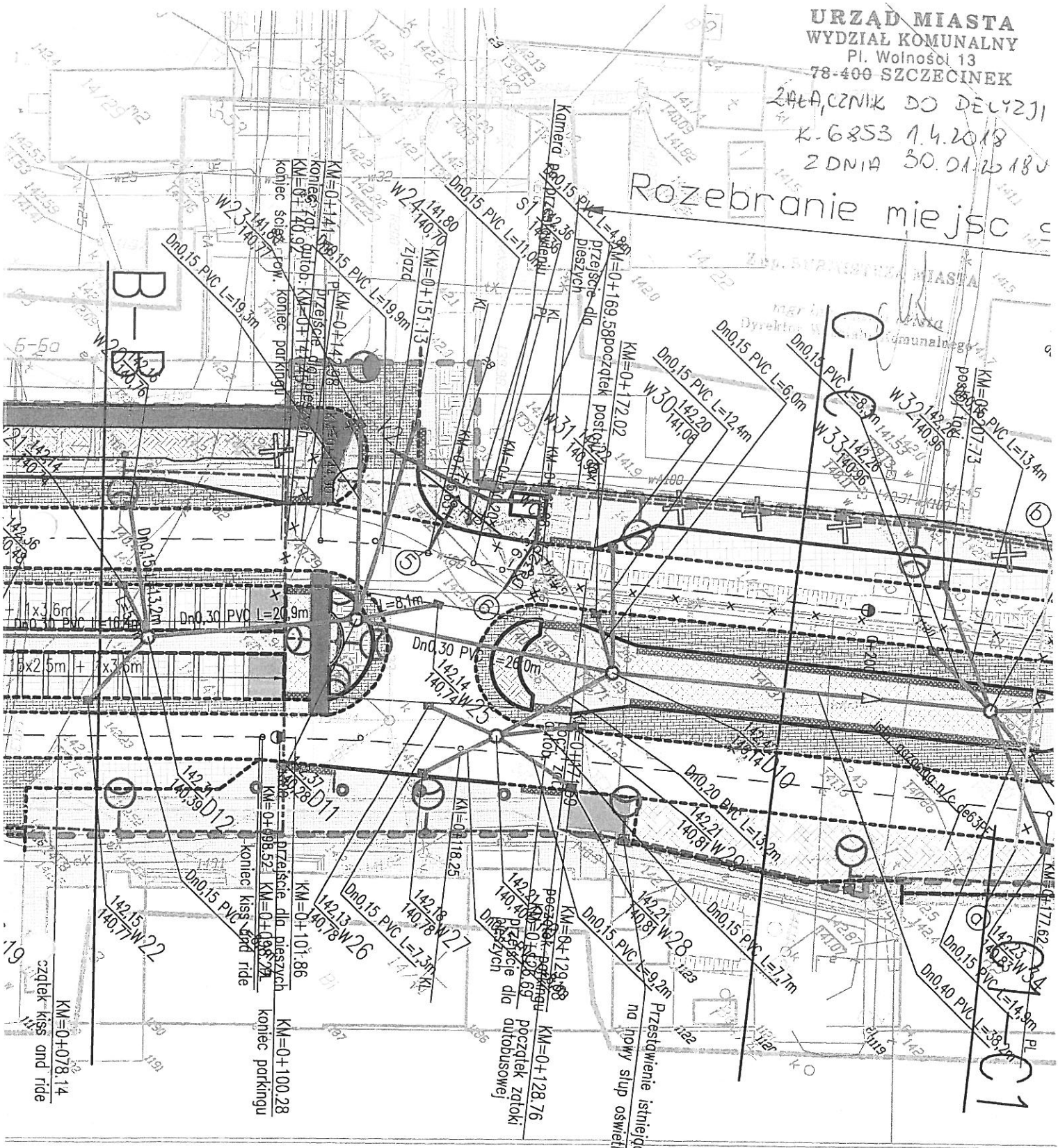

Przebudowa ciągu komunikacyjnego Dworcowa-Kolejowa-Wiśniowa w Szczecinku

RYSUNEK
Projekt zagospodarowania terenu – przyłącza do sanitariatu

AUTORSKA PRACOWNIA PROJEKTOWA mgr inż. Bartosz Sontowski 75-635 KOSZALIN, ul.Wierzbowa 8 tel. 502 168 562	projektował: mgr inż. Bartosz Sontowski	uprawnienia do proj. bez ograniczeń w spec. drogowej nr ZAP/0115/POOD/07		DATA styczeń 2018
				SKALA 1:500
				RYS.

POLSKA
SPÓŁKA GAZOWNICTWA

Polska Spółka Gazownictwa sp. z o.o.
Oddział Zakład Gazowniczy w Koszalinie
ul. Połczyńska 55/57, 75-808 Koszalin
tel. 94 348 41 00, faks 94 346 04 60

Dział Zarządzania Majątkiem Sieciowym
tel. 94 348 41 67
faks 94 348 41 67
zms.koszalin@psgaz.pl

Autorska Pracownia Projektowa
Bartosz Sontowski
ul. Świerkowa 27
75-644 Koszalin

Wasz znak:
Nasz znak: PSGKO.ZMSM.764.2674.18

Słupsk, 19.03.2018

UZGODNIENIE

Zadanie: Rozbudowa ciągu komunikacyjnego; ul. Dworcowa, ul. Kolejowa, ul. Wiśniowa w Szczecinku. Branża sanitarna - gazociąg.
Opracowanie: Projekt budowlany.
Miejscowość: Szczecinek
Adres: ul. Dworcowa, ul. Kolejowa, ul. Wiśniowa.
Obiekt: Gazociąg, przyłącze gazowe.
Charakterystyka obiektu:
- Ciśnienie: n/c
- Średnica gazociągu: dn 180 PE, dn 225 PE, dn 315 PE
- Przyłącza: dn 63 PE; 1 szt.
- Całkowita długość przebudowywanych odcinków: 209,1 m.
- Numer warunków: PSGWB00/DT/ZMS-4011-100912/17

Projektant: Marian Sztoldo, upr. nr: ZAP/IS/2728/01.
Inwestor: Miasto Szczecinek, ul. Plac Wolności 13, 78-400 Szczecinek.

Opracowanie jw. UZGADNIA SIĘ.

Warunki uzgodnienia:
1. Rozpoczęcie robót należy zgłosić pisemnie w siedzibie właściwej dla terenu inwestycji Gazowni, nie później niż 7 dni przed planowanym terminem ich rozpoczęcia.
2. W przypadku natrafienia na niezinwentaryzowaną sieć gazową należy wstrzymać prace i niezwłocznie powiadomić właściwą dla terenu inwestycji Gazownię.
3. Wszelkie uszkodzenia sieci gazowej Inwestor i Wykonawca zobowiązani są usunąć własnym kosztem i staraniem. Inwestor/Wykonawca w związku z uszkodzeniem, ponosi odpowiedzialność z tytułu szkody wynikowej poniesionej przez Polską Spółkę Gazownictwa sp. z o.o. Oddział Zakład Gazowniczy w Koszalinie. O uszkodzeniu sieci gazowej sprawca zobowiązany jest niezwłocznie powiadomić Pogotowie Gazowe tel. nr 992.
4. Uzgodnienie jest ważne przez okres 24 miesięcy od daty jego wydania.

5. Wszelkie zmiany w dokumentacji projektowej, dokonane po wydaniu niniejszego uzgodnienia, wymagają ponownego uzgodnienia projektu w PSG sp. z o.o. Oddział Zakład Gazowniczy w Koszalinie, Dział Zarzadzania Majątkiem Sieciowym.
6. Za aktualność mapy do celów projektowych i jej zgodność z stanem rzeczywistym terenu odpowiada projektant.
7. W pobliżu istniejącej sieci gazowej roboty ziemne wykonywać ręcznie.
8. Przebudowaną sieć gazową należy zgłosić do odbioru do PSG sp. z o.o. Dokumentację odbiorową wykonać zgodnie z obowiązującymi przepisami oraz instrukcjami obowiązującymi w PSG sp. z o.o. Oddział Zakład Gazowniczy w Koszalinie.
9. Inwestor przebudowy sieci gazowej zobowiązany jest dostarczyć: dokumentację odbiorową w tym również 1 egz. mapy w wersji papierowej oraz nośnik w wersji elektronicznej z geodezyjnym pomiarem powykonawczym przebudowanej sieci gazowej zarejestrowanej w ośrodku Dokumentacji Geodezyjno-Kartograficznej właściwym dla lokalizacji wyłączonej z użytkowania sieci gazowej.
10. W celu wykonania czynności odbiorowych Inwestor przed przystąpieniem do budowy gazociągu zleci pisemnie Polskiej Spółce Gazownictwa sp. z o.o. odbiory techniczne sieci gazowej. Za czynności odbiorowe Inwestor zostanie obciążony na podstawie obowiązującego w PSG (na dzień dokonania odbioru) Cennika Usług Pozataryfowych.
11. Włączenia przebudowanej sieci gazowej do czynnych gazociągów wykona właściwa terytorialnie Gazownia po dokonaniu odbioru technicznego oraz otrzymaniu pisemnego zlecenia - usługa płatna przez Inwestora lub Wykonawcę na podstawie obmiaru powykonawczego.
12. Wzory wymaganych dokumentów oraz wszelkie ustalenia związane z odbiorami poszczególnych etapów robót, należy ustalić z przedstawicielem właściwej terytorialnie Gazowni podczas przekazania placu budowy.

Z poważaniem

KIEROWNIK
Sekcja Ewidencji Majątku i Uzgodnień
Agnieszka Paziewska

Do wiadomości:

1. a/a

Opracowała: Aneta Połęga tel. 59 8469925 (aneta.polega@psgaz.pl)

Energa
operator

Od
Marek Głock
ENERGA-OPERATOR SA
Oddział w Koszalinie
Dział Dokumentacji Energetycznej
Rejon Dystrybucji w Szczecinku
ul. Kaszubska 24 a
78-400 Szczecinek

Do
Autorska Pracownia Projektowa
mgr inż. Bartosz Sontowski
ul. Wierzbowa 8
75-635 Koszalin

Szczecinek, dnia 23.01.2018r.

Znak EOP-54-000082-2018
54MMD/MG/445/2018
Dot sprawdzenia projektu budowlanego

W odpowiedzi na pismo EOP-54-000082-2018 z dnia 17.01.2018r. ENERGA-OPERATOR SA Oddział w Koszalinie przekazuje uzgodnioną pozytywnie dokumentację projektową: Rozbudowa ciągu komunikacyjnego Dworcowa – Kolejowa - Wiśniowa w Szczecinku - usunięcie kolizji z sieciami 0,4kV.

Sprawę prowadzi: Marek Głock, , e-mail: marek.glock@energa.pl

Z poważaniem

p.o Dyrektor
Rejonu Dystrybucji
w Szczecinku
Zbigniew Brzeziński

Załączniki:
Projekt budowlany.

k/o:
54MMD

40

Przedsiębiorstwo Wodociągów i Kanalizacji sp. z o.o.
ul. Bugno 2, 78-400 Szczecinek,
tel. 94 37-401-39, fax 94 37- 533- 33
www.pwik.szczecinek.pl

TE/7031/00073/01/2018 Szczecinek 03.01.2018

Autorska Pracownia Projektowa
Bartosz Sontowski
Ul. Wierzbowa 8
75-635 Koszalin

Dotyczy: Uzgodnienia projektu przebudowy wodociągów i kanalizacji deszczowej w związku z przebudową ciągu komunikacyjnego Dworcowa - Kolejowa – Wiśniowa w Szczecinku

Przedsiębiorstwo Wodociągów i Kanalizacji sp. z o.o. w Szczecinku uzgadnia projekt przebudowy wodociągów i kanalizacji deszczowej w ciągu komunikacyjnym Dworcowa – Kolejowa – Wiśniowa w Szczecinku z uwagą:

1. Na rondzie Wiśniowa - Sikorskiego – Przemysłowa zrezygnować z wzmocnienia istniejącego wodociągu DN 500 mm na rzecz wykonania renowacji bezwykopowej metodą „rura w rurę" (rura PE DN 400 mm w rurę istniejącą DN 500 mm).

Jednocześnie informujemy, że istniejący wodociągu DN 500 mm na rondzie Sikorskiego – Gdańska – Dworcowa został poddany renowacji bezwykopowej w/w metodą i nie wymaga dodatkowego wzmocnienia.

DYREKTOR
ds. EKSPLOATACJI SIECI
Piotr Jasionas

Otrzymuje:

1. Adresat
2. a/a

PJ

Sąd Rejonowy w Koszalinie IX Wydział Krajowego Rejestru Sądowego KRS 0000090182, NIP 673-000-58-81, REGON 330061374
nr rachunku 26124036791111000043545775, wysokość kapitału zakładowego: 98 238 400,00 zł

Gazele Biznesu 2011 GAZELE BIZNESU 2012 GAZELE BIZNESU 2013 GAZELE BIZNESU 2014 Diament Forbes 2017

Energa operator

Numer P/17/065014	Miejscowość Szczecinek	Data 03-01-2018

WARUNKI PRZYŁĄCZENIA

DO SIECI ELEKTROENERGETYCZNEJ ENERGA-OPERATOR SA
Oddział w Koszalinie

1. Przyłączany obiekt:
   Nazwa: szalet miejski
   Adres (Nr działki): Szczecinek, ul. Dworcowa
   gm. Szczecinek , działka numer 14/48 obr. 19
2. Grupa przyłączeniowa: V
3. Moc przyłączeniowa: 7 kW
4. Miejsce przyłączenia:
   GPZ - Szczecinek Marcelin [4010]
   Linia 15 kV GPZ Szczecinek Marcelin - Szczecinek Poniatowskiego [448]
   Stacja SN/nn Szczecinek Dworcowa [40137]
   Obwód nn ZK Kiosk kwiaciarnia [1]
   Obiekt Złącze, szafka [nN] ZK/Dworcowa dz. nr 14/48 -II [4Z0]

5. Miejsce dostarczania energii elektrycznej:
   zaciski prądowe na listwie zaciskowej w kablowej rozdzielnicy szafowej naziemnej zintegrowanej w kierunku instalacji odbiorcy
6. Rodzaj przyłącza: kablowe
7. Zakres prac niezbędnych do realizacji przyłączenia oraz wymagania w zakresie wyposażenia niezbędnego do współpracy z siecią:

7.1. Zakres inwestycji realizowanych przez ENERGA-OPERATOR SA

7.1.1. Urządzenia WN i SN:
Nie dotyczy

7.1.2. Stacja transformatorowa:
Nie dotyczy

7.1.3. Urządzenia nn:
W zaprojektowanej kablowej rozdzielnicy szafowej naziemnej zintegrowanej KRSN-P2/2F-NH2/2R-NH00/F przewidzianej na działce nr 14/48 przy granicy działki nr 14/22 ul. Dworcowej w Szczecinku zabudować zabezp. przedlicznikowe - wyłącznik nadmiarowo - prądowy bez członu zwarciowego (ogranicznik mocy) 16A.

7.1.4. Wyposażenie urządzeń, instalacji lub sieci, niezbędne do współpracy z siecią, do której instalacje lub sieci są przyłączane:
Nie dotyczy

7.1.5. Zabezpieczenie sieci przed zakłóceniami elektrycznymi powodowanymi przez urządzenia, instalacje lub sieci wnioskodawcy:
Nie dotyczy

7.1.6. Dostosowanie przyłączanych urządzeń, instalacji lub sieci do systemów sterowania dyspozytorskiego:
Nie dotyczy

7.1.7. Demontaże:
Nie dotyczy

7.2. Zakres inwestycji realizowanych przez Podmiot Przyłączany:
Odbiorca własnym kosztem i staraniem wybuduje linię zalicznikową kablem o przekroju żył wg obliczeń od projektowanej kablowej rozdzielnicy szafowej naziemnej zintegrowanej do obiektu przyłączanego. Lokalizację miejsca przyłączenia dostosować do wybudowanego przyłącza elektroenergetycznego Energa Operator. Z uwagi na przebiegającą przez działkę linię kablową 0,4kV powyższe należy koniecznie uwzględnić we wszelkich planach (projektach) dotyczących zagospodarowania , czy przekształcenia działki. W przypadku zaistnienia jakichkolwiek kolizji np: niezgodnego z przepisami zbliżenia, skrzyżowania (konieczność wykonania obostrzenia) itp., należy wystąpić do ENEGRA - OPERATOR SA Oddział w Koszalinie z wnioskiem o wydanie warunków przebudowy i zrealizować je. Powyższe odbywa się na koszt wnioskodawcy.

8. Wymagany stopień skompensowania mocy biernej: tg fi≤ 0.4
9. Wymagania dotyczące układu pomiarowo-rozliczeniowego i systemu pomiarowo-rozliczeniowego:

Energa operator

9.1. Miejsce zainstalowania:
kablowa rozdzielnica szafowa naziemna zintegrowana posadowiona na działce nr 14/48 przy działce nr 14/22

9.2. Rodzaj i prąd znamionowy oraz miejsce usytuowania zabezpieczenia przedlicznikowego / głównego:
wyłącznik nadmiarowo - prądowy bez członu zwarciowego (ogranicznik mocy) o prądzie znamionowym 16 A, zainstalowane w części pomiarowej kablowej rozdzielnicy szafowej zintegrowanej

9.3. Sposób pomiaru: bezpośredni

9.4. Rodzaj mierzonej energii: Energia elektryczna czynna pobrana

9.5. Przystosowanie układu pomiarowo-rozliczeniowego do systemów zdalnego odczytu danych pomiarowych
Nie wymagane;

9.6. Wymagania dodatkowe:
a) Dla pomiaru pośredniego lub półpośredniego, zastosować odpowiednie przekładniki i listwę kontrolno-pomiarową a w obwodach wtórnych pomiaru wykonać zabezpieczenie obwodów napięciowych liczników oraz optyczną sygnalizację zaniku napięcia.
b) Dla poszczególnych etapów budowy przewidzieć pomiar dostosowany do poboru mocy.
c) Urządzenia pomiarowe winny być osłonięte i przystosowane do oplombowania.
d) Wymagania techniczne dla układów transmisji danych pomiarowych określone są w Instrukcji Ruchu i Eksploatacji Sieci Dystrybucyjnej ENERGA–OPERATOR SA
e) inne:
Licznik 3 -fazowy

10. Dane dotyczące sieci oraz parametry w zakresie elektroenergetycznej automatyki zabezpieczeniowej i systemowej

10.1. Dotyczy sieci o napięciu do 1 kV:
a) Układ sieci — Sieć 0,4 kV pracuje w układzie TN-C.
b) Napięcie znamionowe sieci — 0,4 kV
c) Maksymalny prąd zwarciowy w sieci — 26 kA
Rzeczywistą wartość prądu zwarciowego oblicza projektant.
d) System ochrony od porażeń — Samoczynne wyłączenie zasilania

10.2. Dotyczy sieci o napięciu powyżej 1 kV:
a) Sposób pracy punktu neutralnego sieci — -
b) Napięcie znamionowe sieci — - kV
c) Prąd zwarcia doziemnego — - A
d) Czas wyłączenia zwarcia doziemnego — - s
e) Moc zwarciowa na szynach 15 kV — - MVA
f) Czas wyłączenia zwarcia wielofazowego — - s
w stacji110/15 kV GPZ Szczecinek Marcelin
Rzeczywistą wartość prądu zwarcia wielofazowego oblicza projektant na podstawie mocy zwarciowej.
g) System ochrony od porażeń — uziemienie ochronne

10.3. Inne:
-

11. Dane znamionowe urządzeń, instalacji i sieci oraz dopuszczalne graniczne parametry ich pracy

Rodzaj urządzenia/instalacji/sieci	Napięcie znam. [kV]	Moc znam. [kW]	Prąd rozruchu [A]

12. Inne ustalenia:

12.1. Dotyczy projektu budowlanego:
Dokumentację techniczną sieci elektroenergetycznej w pkt. 7.1. przyłącza należy uzgodnić na etapie projektowania w Rejonie Dystrybucji w Szczecinku.

12.2. Dotyczy współpracy ruchowej:
Nie dotyczy

12.3. Dotyczy umowy o przyłączenie:
Zawarcie umowy o przyłączenie będzie stanowiło podstawę do rozpoczęcia prac związanych z realizacją warunków przyłączenia.

12.4. Inne wymagania:
Nie dotyczy

13. Użytkowane urządzenia elektryczne powinny spełniać wymagania określone w obowiązujących przepisach dotyczących

kompatybilności elektromagnetycznej.

14. Przy realizacji niniejszych warunków przyłączenia należy uwzględnić wymagania określone w Instrukcji Ruchu i Eksploatacji Sieci Dystrybucyjnej obowiązującej na terenie działania ENERGA-OPERATOR SA.

15. Standardy jakościowe energii elektrycznej określa Rozporządzenie Ministra Gospodarki z dnia 4 maja 2007 roku (Dz.U. Nr 93 poz. 623 z 2007 r.).
ENERGA-OPERATOR SA nie zapewnia bezprzerwowej dostawy energii do sieci elektroenergetycznej dla ww. obiektu. Należy liczyć się z możliwością przerw w dostawie energii elektrycznej. Bezprzerwową dostawę energii elektrycznej można zapewnić jedynie poprzez zainstalowanie własnego źródła energii (np. agregatu prądotwórczego, urządzenia UPS, itp.) po uprzednim uzgodnieniu warunków jego instalacji z ENERGA-OPERATOR SA Oddział w Koszalinie

16. Zawarcie umowy o przyłączenie stanowi podstawę do rozpoczęcia realizacji prac projektowych i budowlano-montażowych, na zasadach określonych w tej umowie. Projekt umowy o przyłączenie stanowi załącznik do niniejszych warunków.

17. Warunki przyłączenia są ważne 2 lata od dnia ich doręczenia.
Po zawarciu umowy o przyłączenie warunki przyłączenia ważne są w okresie obowiązywania umowy o przyłączenie.

18. Działając na podstawie art. 7 ust. 14 ustawy z dnia 10 kwietnia 1997 roku – Prawo energetyczne (Dz. U. nr 54 poz. 348 z późn. zm.) w związku z art. 34 ust. 3 pkt 3 ustawy z dnia 7 lipca 1994 roku (Dz. U. nr 89 poz. 414 z późn. zm.) ENERGA-OPERATOR SA oświadcza, że zapewni dostawę energii dla obiektu przyłączanego:
- po przyłączeniu obiektu do sieci elektroenergetycznej na podstawie niniejszych warunków przyłączenia oraz w oparciu o umowę o przyłączenie, jaka zostanie zawarta pomiędzy Podmiotem Przyłączanym a ENERGA – OPERATOR SA,
- po zawarciu umowy o świadczenie usług dystrybucji lub umowy kompleksowej.
Niniejsze oświadczenie jest oświadczeniem w rozumieniu art. 34 ust. 3, pkt. 3 ustawy - Prawo budowlane.

p.o. Dyrektor
Rejonu Dystrybucji
w Szczecinku
Zbigniew Brzeziński

Franczak Jarosław
OPRACOWAŁ
tel. 3714721

ZATWIERDZIŁ

Otrzymują:
1. Wnioskodawca
2. ENERGA-OPERATOR SA Oddział w Koszalinie Rejon Dystrybucji w Szczecinku
ul. Kaszubska 24a, 78-400 Szczecinek

POLSKA
SPÓŁKA GAZOWNICTWA

Polska Spółka Gazownictwa sp. z o.o.
Oddział Zakład Gazowniczy w Koszalinie
Połczyńska 55/57, 75-808 Koszalin
tel. 94 3484100, fax 94 3460460

Dział Zarządzania Majątkiem Sieciowym
Połczyńska 55/57, 75-808 Koszalin
tel. 943484123, faks (94) 348 41 77
zms.koszalin@psgaz.pl

W/ znak: pismo
N/ znak: PSGWB00/DT/ZMS-6140-103074/17

Pracownia Projektowa
mgr inż.Marian Sztoldo
Przemysłowa 8B m. pok.5
75-216 Koszalin

Koszalin, 27-12-2017

NR PSGWB00/DT/ZMS-6140-103074/17

Dotyczy: uzgodnienia wstępnego przebudowy sieci gazowej

Lokalizacja przedsięwzięcia:

woj. **zachodniopomorskie,** gm. **Szczecinek,** m. **Szczecinek,** ul. **Wiśniowa ,Sikorskiego, Przemysłowa,Dworcowa,Kolejowa**

PSG sp. z o.o. Oddział Zakład Gazowniczy w Koszalinie niniejszym pismem wstępnie uzgadnia trasy przebudowy czynnych gazociągów n/c de 180 PE100,dn 200stal ,dn 300stal wraz z przyłączem gazowym n/c de 63PE ,kolidujących z projektowaną przebudową ciągów komunikacyjnych w ulicach:Wiśniowa, Sikorskiego, Dworcowa,Kolejowa w m. Szczecinek,zaprojektowanych na podstawie WP nr PSGWBOO/DT/ ZMS-4011-100912/17 z dnia 31.08.2017r.

z uwagami:
1. Gazociąg i przyłącze gazu zaprojektować zgodnie z obowiązującymi przepisami i normami.
2. Trasy gazociągów i przyłącza należy uzgodnić na Naradzie Koordynacyjnej przy SP w Szczecinku.
3. Kształtki i sposób włączenia do czynnych sieci gazowych należy uzgodnić z właściwą jednostką eksploatacyjną tj. odpowiedzialną terytorialnie Gazownią.
4. Projekt Budowlany uzgodnić branżowo w PSG sp. z o.o. Oddział Zakład w Koszalinie w Dziale Zarządzania Majątkiem Sieciowym.

KIEROWNIK
Dział Zarządzania Majątkiem Sieciowym
Zdzisław Lenz

Do wiadomości:
- a/a

Załączniki:
1. Mapa sytuacyjna - 1 egz.

Osoba do kontaktu:Wanda Mikitiuk-Szpaczyńska tel. 94 34 84 117

49

Przebranie miejsc schronienia
61/2
14/14
14/22
14/41
14/42
39
h2
KM=0+275.00
KM=0+258.85
KM=0+250.54
KM=0+224.71
KM=0+207.73
KM=0+189.0
KM=0+185.49
KM=0+179.54
KM=0+169.58
KM=0+151.13
KM=0+129.68
KM=0+128.76
KM=0+126.69
KM=0+101.86
KM=0+98.22
KM=0+72.02
KM=0+243.69
koniec zatoki autobusowej
koniec postoju taxi
początek parkingowej zatoki
przejście dla pieszych
Kanteri
Do przestawienia
Dworcowa
koniec parkingu
koniec kiss and ride
Polska Spółka Gazownictwa Sp. z o.o.
Oddział Zakład Gazowniczy w Koszalinie
Dział Zarządzania Majątkiem Sieciowym
UZGODNIENIE NR 2864/500/DT/2017-6140-1030/7/17
z dnia 27.12.2017 r.
Treść uzgodnienia stanowi załącznik do dokumentacji
Starszy Specjalista
ds. Zarządzania Majątkiem Siaciowym
Wanda Mikitiuk - Szpaczyńska
mgr inż. Marian Sztolcer
upr. § 2 ust. 1 pkt 13 ust. 1 pkt 4 lit. a) p.b.
UW Koszalin nr ewid. UGNN/PO/10/64/87
UW Koszalin nr ewid. UGNN/72/1/10/ran

45

istniejący gazociąg s/c de250PE
istniejący gazociąg n/c dn200stal
istniejący gazociąg n/c de180PE
istniejący gazociąg n/c dn100stal
Koniec robót
Przemysłowa
Wiśniowa
Ul. Sikorskiego
Koniec robót
Koniec robót
Koniec robót

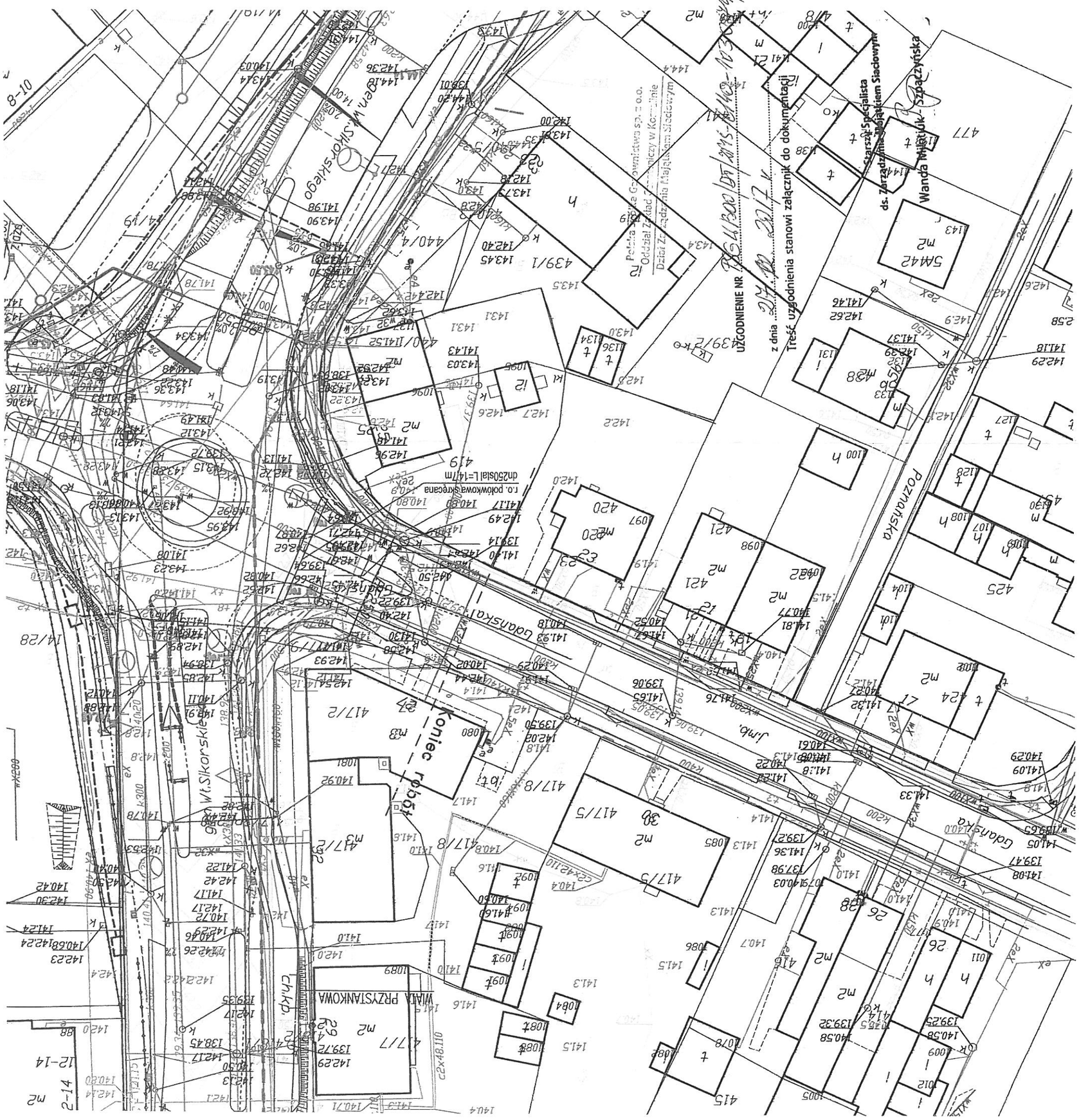
Gdańska
Poznańska
Wł. Sikorskiego
Kanał
Rondo
Przystankowa
Petrolina Polska Gospodarstwa sp. z o.o.
Oddział Zakład Energetyczny w Koninie
Dział Zarządzania Majątkiem Sieciowym
UZGODNIENIE NR
z dnia
Treść uzgodnienia stanowi załącznik do dokumentacji
Starszy Specjalista
ds. Zarządzania Majątkiem Sieciowym
Wanda Miniuk-Szpaczyńska

GDDKiA

Szczecin 22.12.2017r.

Grzegorz Dziedzina
Z-ca Dyrektora Oddziału

O.Sz.Z-3.4342.48.2017.uj
na nr : Szczecinek Dworcowa Wiśniowa 69/2017;
Szczecinek Dworcowa Wiśniowa 70/2017
z dnia : 06.12.2017r.
dot. : przebudowy skrzyżowań na drodze krajowej nr 11 i nr 20 w m. Szczecinek – nowy przebieg linii rozgraniczających pas drogowy
zał. : 1 egz. kopii mapy ewidencyjnej

Autorska Pracownia Projektowa
mgr inż. Bartosz Sontowski
ul. Wierzbowa 8
75 – 635 KOSZALIN

Odpowiadając na pisma nr, z dnia i w sprawie j.w. (otrzymane dnia 13.12.2017r.) oraz nawiązując do wcześniejszej korespondencji, tj. pism: nr O.Sz.Z-3.4342.45.2017.uj oraz nr O.Sz.Z-3.4342.45.2017.uj z dnia 13.11.2017r., Generalna Dyrekcja Dróg Krajowych i Autostrad Oddział w Szczecinie akceptuje nowy przebieg linii rozgraniczających pas drogowy drogi krajowej nr 11 i nr 20 koniecznych do realizacji przebudowy skrzyżowań, tj. drogi krajowej nr 11 (ul. Gen. Sikorskiego, ul. Pilska), drogi krajowej nr 20 (ul. Gdańska) i drogi gminnej (ul. Dworcowa) oraz drogi krajowej nr 11 (ul. Gen. Sikorskiego) z drogą gminną (ul. Wiśniowa) w m. Szczecinek.

Jednocześnie tut. Oddział GDDKiA informuje, że zgodnie z zapisami zawartego porozumienia nr O.Sz.Z-3.4370.36.2017.uj z dnia 29.11.2017r. Inwestor, tj. Gmina Miasto Szczecinek zobowiązana jest do pokrycia wszelkich kosztów związanych z w/w inwestycją, w tym odszkodowań za grunty przeznaczone pod poszerzenie pasa drogowego dróg krajowych oraz po zakończeniu inwestycji, tj. przebudowy w/w skrzyżowań inwestor przekaże nieodpłatnie GDDKiA grunty w granicach nowo wytyczonego pasa drogowego.

Z-CA DYREKTORA ODDZIAŁU
mgr inż. Grzegorz Dziedzina

Do wiadomości:
1. Generalna Dyrekcja
   Dróg Krajowych i Autostrad
   Oddział w Szczecinie
   Rejon w Szczecinku
   ul. Pilska 30
   78-400 SZCZECINEK
   Zał. 1 egz. kopii mapy ewidencyjnej
2. a/a

LEGENDA:

- istniejące działki pasa drogowego drogi krajowej
- działki na poszerzenia pasa drogowego drogi krajowej
- istniejące działki pasa drogowego drogi gminnej
- działki na poszerzenia pasa drogowego drogi gminnej
- projektowane granice terenu (linie rozgraniczające)
- 194m2 / 2050m2 14/26 — powierzchnia pod pas drogowy / pozostała powierzchnia — numer działki
- 194m2 14/26 — powierzchnia pod pas drogowy — numer działki

GENERALNA DYREKCJA
DRÓG KRAJOWYCH I AUTOSTRAD
ODDZIAŁ W SZCZECINIE
70-340 Szczecin, al. Bohaterów Warszawy 33
Skrytka Poczt. 83, tel. centr. 0-91-43-25-300
Sekretariat 0-91-432-53-01
fax. 484-39-97 i 484-38-73

ZAŁ. DO PISMA Z DNIA 22.12.2017
NR O.Sz.2-3.4343.48.2017.ij

Przebudowa ciągu komunikacyjnego Dworcowa-Kolejowa-Wiśniowa w Szczecinku

RYSUNEK
Mapa ewidencyjna z wywłaszczeniem terenów pod pasy drogowe

AUTORSKA PRACOWNIA PROJEKTOWA mgr inż. Bartosz Sontowski 75-635 KOSZALIN, ul. Ułańska 8 tel. 502 183 562	projektował: mgr inż. Bartosz Sontowski	uprawnienia do proj. bez ograniczeń w spec. drogowej nr ZAP/0115/POOD/07		DATA 2017
	sprawdził br. drogowe: mgr inż. Jan Sontowski	upr. § 2 ust 1 § 5 ust. 1 § 13 ust. 1 pkt 3b nr A/PB/8300/40/84 WBPPiAUB Koszalin		SKALA 1:2000
				NR RYSUNKU

OBRĘB 20

OBRĘB 19

GDDKiA

Grzegorz Dziedzina
Z-ca Dyrektora Oddziału

Szczecin 13.11.2017r.

A-A

O.Sz.Z-3.4342.45.2017.uj
na nr : Szczecinek Dworcowa Wiśniowa 64/2017
z dnia : 30.10.2017r.
dot. : przebudowy skrzyżowania drogi krajowej nr 11 (ul. Sikorskiego) z drogami gminnymi: nr 364137Z (ul. Wiśniowa) i nr 364104Z (ul. Przemysłowa) w m. Szczecinek
zał. : 1 egz. projektu

Autorska Pracownia Projektowa
mgr inż. Bartosz Sontowski
ul. Wierzbowa 8
75 – 635 KOSZALIN

Odpowiadając na pismo nr, z dnia i w sprawie j.w. (otrzymane w dniu 02.11.2017r.), Generalna Dyrekcja Dróg Krajowych i Autostrad Oddział w Szczecinie uzgadnia przedstawiony projekt budowlany przebudowy skrzyżowania drogi krajowej nr 11 (ul. Sikorskiego) z drogami gminnymi: nr 364137Z (ul. Wiśniowa) i nr 364104Z (ul. Przemysłowa) w m. Szczecinek.

Studnię kanalizacji deszczowej zlokalizowaną w jezdni ronda należy wykonać w technologii włazu pływającego.

Koszt wykonania wszystkich prac związanych z w/w robotami (zgodnie z załączonym projektem), koszt stałej i czasowej organizacji ruchu (po ich zatwierdzeniu) oraz koszt odszkodowań za grunty przeznaczone pod poszerzenie pasa drogowego, stanowi obowiązek i obciąża inwestora.

W przypadku, gdy w/w roboty kolidują z istniejącymi urządzeniami i obiektami infrastruktury technicznej nie związanej z gospodarką drogową, inwestor na swój koszt dokona przełożenia lub zabezpieczenia w/w urządzeń lub obiektów, po uzgodnieniu z właścicielami tych obiektów.

Po zakończeniu w/w inwestycji inwestor zobowiązany jest wykonać na koszt własny dokumentację powykonawczą i dostarczyć ją Rejonowi w Szczecinku. Przejęcie placu budowy przez Rejon następuje w formie protokołu zdawczo-odbiorczego po dostarczeniu Rejonowi w/w dokumentacji powykonawczej.

Jednocześnie tut. Oddział GDDKiA informuje, że powyższe uzgodnienie nie stanowi podstaw do rozpoczęcia robót w pasie drogowym.

Przekazanie placu budowy przez Rejon następuje w formie protokołu zdawczego na wniosek inwestora.

Przed rozpoczęciem robót, należy wystąpić do tut. Oddziału w celu zawarcia umowy pomiędzy zarządcą drogi krajowej nr 11 (ul. Sikorskiego) i zarządcą dróg gminnych:

80

nr 364137Z (ul. Wiśniowa) i nr 364104Z (ul. Przemysłowa), na przebudowę w/w skrzyżowania w m. Szczecinek, ze wskazaniem terminu planowanego zajęcia pasa drogowego oraz osoby do bezpośredniego kontaktu w przedmiotowej sprawie.

Przedmiotowe uzgodnienie zapewnia prawo do dysponowania pasem drogowym drogi krajowej nr 11 (pas drogowy określony nr działek: 350/2, 292/1, 124 – obręb 20 m. Szczecinek) - w granicach określonych na załączniku graficznym - w zakresie niezbędnym do przeprowadzenia postępowania poprzedzającego rozpoczęcie w/w robót budowlanych.

Z-CA DYREKTORA ODDZIAŁU

mgr inż. Grzegorz Dziedzina

Do wiadomości:

1. Urząd Miasta
   Pl. Wolności 13
   78 – 400 SZCZECINEK

2. Generalna Dyrekcja
   Dróg Krajowych i Autostrad
   Oddział w Szczecinie
   Rejon w Szczecinku
   ul. Pilska 30
   78-400 SZCZECINEK
   Zał.: 1 egz. projektu

3. wydział Z-2 w/m

4 wydział I-1 w/m

5. a/a

GENERALNA DYREKCJA
DRÓG KRAJOWYCH I AUTOSTRAD
ODDZIAŁ W SZCZECINIE
70-340 Szczecin, al. Bohaterów Warszawy 55
Skrytka Poczt. 83, tel. centr. 0-91 43-25-300
Sekretariat 0-91 [illegible] 3-01
fax. 484-39-97 i 484-38-73
Zał. do pisma z dnia 13.11.2017 r.
NO O.Sz.Z-3.6343.45.2017.uj

Autorska Pracownia Projektowa mgr inż. Bartosz Sontowski
ul. Wierzbowa 8,
75- 635 Koszalin
tel. 0 502 168 562
tel/fax. (094) 347 32 15
adres do korespondencji:
Świerkowa 27, 75-644 Koszalin

Projekt budowlany

Przebudowa ciągu komunikacyjnego Dworcowa – Kolejowa – Wiśniowa w Szczecinku

ETAP II - Przebudowa skrzyżowania Sikorskiego - Wiśniowa – Przemysłowa w Szczecinku

Inwestycja jest zlokalizowany na działkach nr:

- obręb 19 w Szczecinku: 49/8.
- obręb 20 w Szczecinku: 124, 222, 290/1, 291, 292/1, 292/2, 302/17, 350/2.

Inwestor: Miasto Szczecinek, Plac Wolności 13, 78-400 Szczecinek

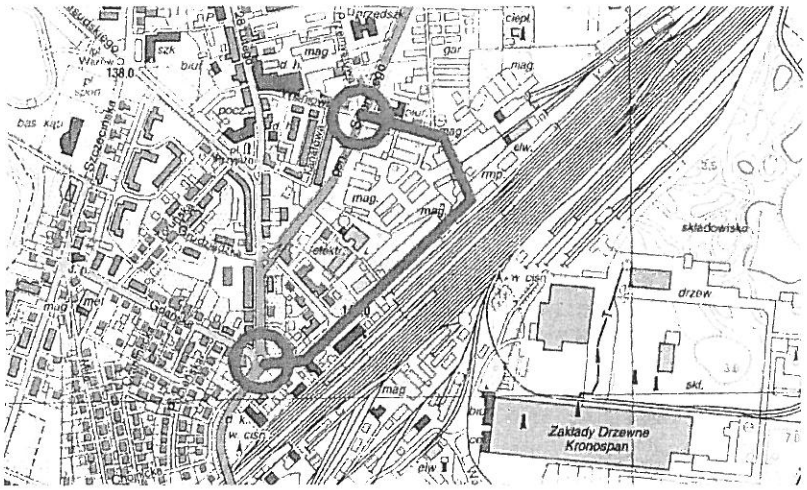

Zawartość
opis techniczny
projekt zagospodarowania terenu
przekroje normalne
rozwiązanie sytuacyjno-wysokościowe

Branża drogowa:		*podpis:*
projektował: *(główny projektant)*	**mgr inż. Bartosz Sontowski** ZAP/0115/POOD/07	
sprawdził:	**mgr inż. Jan Sontowski** A/PB/8300/40/84	

Koszalin 07.2017

GENERALNA DYREKCJA
DRÓG KRAJOWYCH I AUTOSTRAD
ODDZIAŁ W SZCZECINIE
70-340 Szczecin, al. Bohaterów Warszawy 53
Skrytka Poczt. 83, tel. cent 0-91 43-25-300
Sekretariat 0-91 [illegible]3-01
fax. 484-39-97 i 484-33-73

Opis do projektu
Przebudowa skrzyżowania ul.Sikorskiego – Wiśniowa - Przemysłowa w Szczecinku"

1. Przedmiot i zakres projektu

Przedmiotem jest przebudowa skrzyżowania ulic Sikorskiego (droga krajowa) – Wiśniowa – Przemysłowa (drogi gminne).

Zakres projektu

Przebudowa skrzyżowania ulic Sikorskiego – Wiśniowa – Przemysłowa
Inwestycja jest zlokalizowany na działkach nr:

- obręb 19 w Szczecinku: 49/8.
- obręb 20 w Szczecinku: 124, 222, 290/1, 291, 292/1, 292/2, 302/17, 350/2.

Niniejszy projekt obejmuje ETAP II projektowanej przebudowy, obejmującej ciąg komunikacyjny ulic gminnych Dworcowa – Kolejowa – Wiśniowa i skrzyżowania tego ciągu komunikacyjnego z drogą krajową będącą w zarządzie GDDKiA O/Szczecin i porozumienia z Inwestorem projektowanego ciągu komunikacyjnego.

Inwestor (UM w Szczecinku) podzielił zadanie pt **„Przebudowa ciągu komunikacyjnego Dworcowa – Kolejowa – Wiśniowa w Szczecinku"** na etapy. Kolejność wykonania etapów może być dowolna.
-ETAP I – przebudowa ul. Dworcowej, Kolejowej i odcinka ul. Wiśniowej
-ETAP II – przebudowa skrzyżowania ulic Sikorskiego – Wiśniowa – Przemysłowa
-ETAP III – przebudowa skrzyżowania ulic Sikorskiego – Pilska – Gdańska – Dworcowa.
Projekty etapów i projekty organizacji ruchu dla etapów są oprawione osobno i mo

Projekt przebudowy wymaga zmian granic pasa drogowego na całej długości trasy. Powoduje to konieczność realizacji w trybie ZRID we wszystkich ETAPACH. *Etapy mogą być realizowane w dowolnej kolejności.*

Niniejszy projekt obejmuje ETAP II projektowanego zadania.

2. Opis stanu istniejącego i zagospodarowanie terenów sąsiadujących z projektowanymi drogami

Istniejący stan dróg i uzbrojenia w pasach drogowych

2.1. Skrzyżowanie ulic Sikorskiego – Wiśniowa – Przemysłowa – stan istniejący.

Skrzyżowanie ulic Sikorskiego – Wiśniowa – Przemysłowa - skrzyżowanie ulicy Wiśniowej z DK 11 i DK 20 (wspólny przebieg DK) to skrzyżowanie zwykłe. Nowo-wykonane przejście przez jezdnię drogi krajowej z azylem.

Przepustowość skrzyżowania jest dostateczna choć w godzinie szczytu na wlocie ul. Wiśniowej czas oczekiwania na przejazd wynosi do ok. 2.0min.

Na drugim wlocie ul. Wiśniowej od strony Szczecinka w bezpośrednim sąsiedztwie skrzyżowania jest bardzo bliskie (10m) włączenie ul. Przemysłowej – rozwiązanie takie nie jest zgodne z przepisami.

Uzbrojenie na skrzyżowaniu i w pasie ulicy Sikorskiego i (drogi krajowej)

GENERALNA DYREKCJA
DRÓG KRAJOWYCH I AUTOSTRAD
ODDZIAŁ W SZCZECINIE
70-340 Szczecin, al. Bohaterów Warszawy 53
Skrytka Poczt. 83, tel. cent. 0-91 13-25-300
Sekretariat 0-91 [illegible] 3-01
fax. 484-39-97 / 484-38-73

Uzbrojenie i urządzenia związane z funkcją ulicy.

Oświetlenie – ulica ma oświetlenie w stanie średnim – przewidziane do rozebrania i budowy nowego, nowo-wykonane przejście ma swoje nowe oświetlenie nad jezdnią.

Odwodnienie – teren ulicy jest odwodniony do istniejącej kanalizacji deszczowej i ogólnospławnej. Kanał deszczowy przecinający ul. Sikorskiego w stanie złym – przewidziany do likwidacji.

Uzbrojenie nie związane z drogą.

Na ulicy znajduje się pełne uzbrojenie związane z dostarczeniem mediów do przyległych terenów.

Energetyczne i elektryczne – kable zasilające do przełożenia poza proj. jezdnie.

Telekomunikacja - w zasadzie bez zmian – zabezpieczenie stanu istniejącego i drobne przełożenia.

Multimedia - kable częściowo do przełożenia poza proj. jezdnie.

Wodociągi - istniejące pod jezdniami istniejącymi i projektowanymi – główna magistrala wodociągowa bez zmian, regulacja armatury.

Kanalizacja sanitarna – (w większości ogólnospławna) w pasach ulic gminnych - bez zmian, regulacja armatury.

Gazociągi - gazociągi NN do terenów przyległych, przebiegają głównie poza jezdnią ul. Sikorskiego – częściowo do zabezpieczenia i przełożenia.

Ogrodzenia - w pasie drogowym do przestawienia na granicę pasa drogowego lub do rozebrania.

Zieleń - na terenie proj. poszerzenia pasa drogowego są pojedyncze drzewa do wycięcia.

3. Opis projektowanego rozwiązania

3.1. Przebudowa skrzyżowania ulic Sikorskiego – Wiśniowa – Przemysłowa

3.1.1 Przebudowa drogi – budowa ronda.

Zaprojektowano rondo jednopasmowe o promieniu zewnętrznym R=16,0m. Odpowiednio przebudowano chodniki na powiązaniach z istniejącymi wzdłuż ulic dochodzących do ronda. Projekt zapewnia powiązanie ze wszystkimi dochodzącymi ulicami. Na połączenie z ulicą Przemysłową zaprojektowano dodatkowo tzw bajpas dla skrętów w prawo w ul. Przemysłową. Ulica Wiśniowa w kierunku miasta tak jak obecnie jednokierunkowa – tylko wlot na rondo, czyli zachowanie istniejącego kierunku ruchu na tej ulicy.

Ulicę Sikorskiego (przebiegi dróg krajowych Nr 11 i Nr 20) przebudowano dna długości wlotów na rondo i wylotów z ronda.

Budowa ronda powoduje konieczność zmiany granic pasa drogowego drogi krajowej, projektowane granice pokazano na PZT. Rys.1

3.1.2 Przebudowa uzbrojenie na skrzyżowaniu Sikorskiego - Wiśniowa

Przebudowa uzbrojenie i urządzeń związanych z drogą.

Oświetlenie – projektowana przebudowa oświetlenia w dostosowaniu do nowego rozwiązania sytuacyjnego, w tym rozebranie oświetlenia nad przejściem wraz z azylem do likwidacji. Zaprojektowano oświetlenie przejść.

Odwodnienie – projektowane wykonanie odcinka kanału deszczowego, nowych nowych wpustów oraz likwidacja wpustów istniejących. Likwidacja zbędnego odcinka kanału deszczowego przecinającego ul. Sikorskiego, będącego w złym stanie technicznym.

GENERALNA DYREKCJA
DRÓG KRAJOWYCH I AUTOSTRAD
ODDZIAŁ W SZCZECINIE
70-340 Szczecin, al. Bohaterów Warszawy 53
Skrytka Poczt. 63, tel. cent. 0-91 43-25-300
Sekretariat 0-91 [illegible] 2-23-01
fax. 484-39-97 / 484-38-73

Uzbrojenie nie związane z droga.

Energetyczne i elektryczne – w przypadkach kolizji kable i urządzenia zasilające do przełożenia poza proj. jezdnie. Trasy przełożonych kabli równoległe z projektowanymi kablami zasilania oświetlenia. Przestawienie kolidujących urzadzeń elektrycznych poza projektowane chodniki na skraj pasa drogowego. (projekt branżowy)

Telekomunikacja - w zasadzie bez zmian – zabezpieczenie stanu istniejącego, regulacja wysokościowa istniejących studni telekomunikacyjnych.

Multimedia - przełożenia poza proj. jezdnie przez jezdnię ul. Przemysłowej.

Wodociągi – istniejąca magistrala wodociągowa pod jezdniami istniejącymi i projektowanymi – bez zmian (planowany remont), Przełożenie pozostałych wodociagów poza jezdnię. (projekt branżowy)

Kanalizacja sanitarna - bez zmian, regulacja armatury.

Gazociągi - wykonanie obejścia gazociągiem części ronda (projekt branżowy) i zabezpieczenia skrzyżowań gazociągów pod jezdniami oraz regulacja wysokościowa pokryw armatury;

Ciepłociągi - zabezpieczenie na czas budowy w miarę potrzeb, długość istniejących przepustów ochronnych obejmuje również projektowane poszerzenia jezdni.

Ogrodzenia - rozebranie ogrodzeń zlokalizowanych w projektowanym pasie drogowym, wykonanie ogrodzeń na liniach granicznych pasa drogowego w sąsiedztwie (na terenie) następujących działek nr 291 , 30/3.

Zieleń
Projektowane wycięcie drzew i krzewów kolidujących z projektowanym rozwiązaniem.
Obsadzenie krzewami : wyspy środkowej ronda, wysp środkowych na wlotach, pasów zewnętrznych przy jezdni na wlotach i wylotach. . Na pozostałych powierzchniach trawniki.

3.2 Konstrukcja nawierzchni

3.2.1. Zaprojektowano następujące rodzaje nawierzchni na skrzyżowaniu (na projektowanym rondzie) - WIŚNIOWA – SIKORSKIEGO - PRZEMYSŁOWA

Zaprojektowano rozebranie i budowę wszystkich nawierzchni na terenie przebudowy skrzyżowania. Decyduje o tym kilka czynników, a szczególnie nośność i dostosowanie konstrukcji do warunków gruntowych. Przyjęto kategorię ruchu KR5 z uwagi na duży udział ruchu autobusowego i dojazdy samochodów ciężarowych oraz charakter ruchu na rondzie. Przyjęto grupę nośności podłoża G4 ze względu na duży udział gruntów nasypowych -niejednorodnych, w tym ze względu na zasypanie wykopów po uzbrojeniu.
Na ulicach wlotowych jest też konieczność zachowania istniejących rzędnych wysokościowych względem istniejących obiektów w pasie drogowym i odwodnienia powierzchni i otoczenia drogi.
Przyjęto różne rodzaje nawierzchni celem dostosowania do wymagań ruchu i funkcji jak również do wymagań organizacji ruchu.

Jezdnia na rondzie i wlotach i wylotach

4 cm	Warstwa ścieralna z AC8S
8 cm	Warstwa wiążąca z AC16W
12 cm	Podbudowa z AC16P
22 cm	Podbudowa z kruszywa C50/30
15 cm	Podbudowa pomocnicza z C5/6 < 10MPa

GENERALNA DYREKCJA
DRÓG KRAJOWYCH I AUTOSTRAD
ODDZIAŁ W SZCZECINIE
70-340 Szczecin, al. Bohaterów Warszawy 33
Skrytka Poczt. 62, tel. centr. 0-91-43-25-300
Sekretariat 0-91-432-53-01
fax. 484-39-91 484-38-73

20 cm	Warstwa mrozoochronna grunt G1 o CBR>35%, k>8
25 cm	warstwa ulepszonego podłoża z C 0,4/0,5<2MPa

Chodniki

8 cm	betonowa kostka brukowa szara
3 cm	podsypka C:P
22 cm	Podbudowa z kruszywa C50/30
20 cm	Warstwa mrozoochronna C1,5/2<4MPa

Zjazdy (dla ruchu s. osobowych i sporadycznego wjazdu ciężarowych)

8 cm	betonowa kostka brukowa czerwona
3 cm	podsypka C:P
22 cm	Podbudowa z kruszywa C50/30
20 cm	Warstwa mrozoochronna C1,5/2<4MPa

Zabrukowania pachwinowe i na pierścieniu ronda

18 cm	Kostka rzędowa (kamienna spoinowana żywicą epoksydową)
3 cm	podsypka C:P
26 cm	Podbudowa z kruszywa C50/30 (min 22cm)
15 cm	Podbudowa pomocnicza z C5/6 < 10MPa
20 cm	Warstwa mrozoochronna grunt G1 o CBR>35%, k>8
25 cm	warstwa ulepszonego podłoża z C 0,4/0,5<2MPa

3.3. Podział projektu ze względu na kategorię drogi.

Kategorie dróg:

- ul. Sikorskiego - droga publiczna główna ruchu przyspieszonego – droga krajowa
- ul. Wiśniowa w kierunku ter. kolejowych - droga publiczna klasy lokalnej – droga gminna,
- ul. Wiśniowa odc. jednokierunkowy - droga publiczna klasy lokalnej – droga gminna,
- ul. Przemysłowa – droga publiczna klasy lokalnej – droga gminna.

4. Zestawienie powierzchni:

1.Powierzchnia jezdni – ok. 1650m2;

2.Powierzchnia chodników – ok. 500m2;

GENERALNA DYREKCJA
DRÓG KRAJOWYCH I AUTOSTRAD
ODDZIAŁ W SZCZECINIE
70-340 Szczecin, al. Bohaterów Warszawy 53
Skrytka Poczt. 83, tel. cent. 0-91 13-25-300
Sekretariat 0-91 [illegible] 3-01
fax. 484-39-97 [illegible]

3.Powierzchnia zabruków – ok. 210m2;

4.Powierzchnia zieleni – ok. 830m2;

5. Dane informujące, czy działka lub teren, na którym jest projektowany obiekt budowlany, są wpisane do rejestru zabytków oraz czy podlegają ochronie na podstawie ustaleń miejscowego planu zagospodarowania przestrzennego;

Teren objęty projektem nie jest wpisany do rejestru zabytków i nie podlega ochronie na podstawie ustaleń miejscowego planu zagospodarowania przestrzennego;

6.Dane określające wpływ eksploatacji górniczej na działkę lub teren zamierzenia budowlanego, znajdującego się w granicach terenu górniczego;

Teren nie znajduje się w obszarze górniczym.

7.Informację i dane o charakterze i cechach istniejących i przewidywanych zagrożeń dla środowiska oraz higieny i zdrowia użytkowników projektowanych obiektów budowlanych i ich otoczenia w zakresie zgodnym z przepisami odrębnymi

Planowane przedsięwzięcie nie zmienia sposobu wykorzystania istniejącego terenu i nie powoduje dodatkowego zagrożenia dla środowiska.

W trakcie trwania robót budowlanych uciążliwość skoncentruje się głównie na hałasie, który będzie towarzyszyć pracom mechanicznego sprzętu budowlanego. Wszystkie zjawiska będą mieć charakter okresowy, krótkotrwały i ustąpią z chwilą zakończenia budowy. Nie przewiduje się przekroczenia poziomu norm dopuszczalnego hałasu w czasie realizacji zadania inwestycyjnego poza terenem budowy.

Teren na którym budowana jest droga jest trwale zainwestowany, w związku z czym nie przewiduje się negatywnego oddziaływania na glebę. Powstające odpady budowlane będą zagospodarowane na bieżąco oraz wywożone przez uprawnione podmioty na składowisko odpadów spełniające wymagania przepisów o gospodarce odpadami.

Zagrożenia dla stanu powietrza mogą wynikać z pracy sprzętu budowlanego i środków transportu, powodujących emisje pyłów w trakcie budowy. Będą one miały zasięg lokalny w otoczeniu placu budowy, i będą krótkotrwałe.

Nie przewiduje się ryzyka wystąpienia poważnej awarii w przypadku planowanego przedsięwzięcia, ponieważ nie będą wykorzystywane technologie ani substancje mogące stanowić

GENERALNA DYREKCJA
DRÓG KRAJOWYCH I AUTOSTRAD
ODDZIAŁ W SZCZECINIE
70-340 Szczecin, al. Bohaterów Warszawy 53
Skrytka Poczt. 63, tel. cent. 0-91 [illegible]5-25-300
Sekretariat 0-91 [illegible]3-01
fax. 484-39-97 i 484-38-73

zagrożenie dla środowiska.

Po zrealizowaniu przedsięwzięcia nastąpi ograniczenie hałasu powstałego wskutek drgań pojazdów na nierównościach jezdni oraz zmniejszenie zanieczyszczeń spalinami i pyłami z hamulców i sprzęgieł, między innymi w wyniku nieracjonalnych przyśpieszeń lub hamowań, jak również nastąpi zmniejszenie zużycia podzespołów pojazdów i częstotliwości ich napraw powstałych w wyniku jazdy po dziurach.

Projektowana inwestycja nie stanowi zagrożenia dla środowiska oraz higieny i zdrowia użytkowników i ich otoczenia.

Inwestycja nie należy do przedsięwzięć mogących potencjalnie znacząco oddziaływać na środowisko.

8. Podstawa opracowania i wykorzystane materiały.

1. Umowa – zlecenie na opracowanie projektu;
2. Obowiązujące przepisy i normy projektowe, jako wiodące, rozporządzenie Ministra Transportu i Gospodarki Morskiej z 2marca 1999r w sprawie warunków technicznych jakim powinny odpowiadać drogi publiczne i ich usytuowanie, tekst jednolity DzU z 2106 poz 124;
3. Uzgodnienia z Inwestorem i zainteresowanymi stronami (w toku) ;
4. Wizja w terenie i inwentaryzacja do celów projektowych;
5. Mapa do celów projektowych i pomiar uzupełniający do celów projektu
6. Pomiary ruchu GPR 2015 dla dróg krajowych i pomiary uzupełniające dla pozostałych.

Opracował Bartosz Sontowski

GENERALNA DYREKCJA
DRÓG KRAJOWYCH I AUTOSTRAD
ODDZIAŁ W SZCZECINIE
70-340 Szczecin, al. Bohaterów Warszawy 55
Skrytka Poczt. 83, tel. cent. [illegible] 25-300
Sekretariat 0-9[illegible] 3-01
39-97 [illegible]

Opis techniczny w zakresie uzbrojenia i urządzeń związanych z drogą.

Branża sanitarna – kanalizacja deszczowa

1. Podstawa opracowania

Jak część podstawowa (drogowa) oraz uzgodnienia i przepisy branżowe

2. Cel i zakres opracowania

Celem opracowania jest przedstawienie sposobu przebudowy w ramach zadania: „Przebudowa ciągu komunikacyjnego Dworcowa – Kolejowa – Wiśniowa w Szczecinku". Zgodnie z warunkami technicznymi do projektowania budowy kanalizacji deszczowej, nr TE-7031/03611/05486/2016 z dnia 09.11.2016 r. wydane przez PWiK w Szczecinku należy:

1. Przebudować odcinek sieci kanalizacji deszczowej w ul. Wiśniowej od studni o rzędnej dna 139,92 do studni o rzędnej dna 140,61 oraz dalej w kierunku studni o rzędnej dna 140,61 w granicach pasa drogowego.
2. Na odcinku ul. Wiśniowej od ul. Sikorskiego do sklepu Fachman przewidzieć wybudowanie nowej sieci kanalizacji deszczowej.
3. Wody deszczowe skierować do istniejącego kanału kanalizacji deszczowej DN 800 mm przebiegającego w części ul. Wiśniowej i Kolejowej.
4. Wykonać regulację istniejącego uzbrojenia nadziemnego sieci wod – kan. do projektownych rzędnych niwelety drogi stosując technologię gwarantującą stabilność uzbrojenia sieci.
5. Wykonać wymianę uszkodzonego uzbrojenia naziemnego sieci wod – kan.
6. Na studniach kanalizacyjnych stosować pierścienie odciążające oraz pokrywy żeliwne.
7. Do regulacji studni stosować pierścienie z tworzywa sztucznego.
8. Ewentualne kolizje z istniejącymi urządzeniami i przyłączami wod – kan. wykona wykonawca robót pod nadzorem i wg uzgodnień z PWiK Sp. z o.o. W Szczecinku.
9. Zachować należy wymagane przykrycie urządzeń wod– kan. (min. 1,20 m).
10. W celu opracowania projektu odwodnienia drogi należy wystąpić do PWiK Sp. z o.o w Szczecinku z wnioskiem o wydanie warunków technicznych.
11. Przed przystąieniem do wykonania robót wykonawca winien przejąć od Spółki uzbrojenie nadziemne sieci wod – kan. na czas prowadzenia robót.

Warunki branżowe w załączeniu.

Ze względu na zmianę geometrii skrzyżowania, zmianie ulegają lokalizacje wpustów ulicznych oraz ich podłączenia do istniejących kanałów.

3. Kanalizacja deszczowa

Zakres robót :

- budowa nowej sieci kanalizacji deszczowej na odcinku ul. Wiśniowej od ul. Sikorskiego do sklepu Fachman
- przebudowa odcinka sieci kanalizacji deszczowej w ul. Wiśniowej od studni o rzędnej dna 139,92 do studni o rzędnej dna 140,61 oraz dalej w kierunku studni o rzędnej dna 140,61 w granicach pasa drogowego drogi krajowej korzystając z przebudowy skrzyżowania..
- wody deszczowe zostaną skierowane do istniejącego kanału kanalizacji deszczowej DN 800 mm przebiegającego w części ul. Wiśniowej i Kolejowej.
- zostanie wykonana regulacja istniejącego uzbrojenia nadziemnego sieci wod – kan. do projektownych rzędnych niwelety drogi;
- uszkodzone uzbrojenie naziemnego sieci wod – kan. zostanie wymianione
- na studniach kanalizacyjnych zostaną stosowne pierścienie odciążające oraz pokrywy żeliwne.

GENERALNA DYREKCJA
DRÓG KRAJOWYCH I AUTOSTRAD
ODDZIAŁ W SZCZECINIE
70-340 Szczecin, ul. Bohaterów Warszawy 55
Skrytka Pocz. 89, tel. centr. 91 425 25-000
fax. 484-39-87

- do regulacji studni zostaną zastosowane stosować pierścienie z tworzywa sztucznego.
- przykrycie urządzeń wod– kan. zgodnie z wymaganiami (min. 1,20 m).

3.1. Przebudowa skrzyżowania ulic Sikorskiego – Wiśniowa – Przemysłowa

Na skrzyżowaniu z ul. Gen. Sikorskiego - Wiśniowej – Przemysłowej przewidziano korekty lokalizacji wpustów w dostosowaniu do nowego rozwiązania drogowego. Kanały istniejące bez zmian, przebudowa pokryw kanałów w dostosowaniu do rozwiązania drogowego.

Branża elektryczna – oświetlenie uliczne

1. Podstawa opracowania

- Jak część podstawowa (drogowa) oraz uzgodnienia i przepisy branżowe

2. Zakres opracowania

Przedmiotem opracowania jest koncepcja przebudowy istniejącego oświetlenia, usunięcia kolizji oświetlenia oraz budowy oświetlenia w ramach zadania „Przebudowa skrzyżowania ulic Sikorskiego – Wiśniowa - Przemysłowa w Szczecinku".

Zgodnie z warunkami z Wydziału Komunalnego Urzędu Miasta Szczecinek nr K.7021.10.73.2016 z dnia 09.11.2016 r. wybór klas oświetleniowych poszczególnych stref ciągu komunikacyjnego ul. Dworcowa – Kolejowa – Wiśniowa powinien zostać dostosowany do kategorii dróg, typu użytkownika powierzchni komunikacyjnej, przyjętego rozwiązania drogowego, zgodnie z normą PN-EN13201, przy czym:
- zaprojektowane oprawy i źródła światła winny być typu LED,
- zaprojektowane słupy oświetlenia drogowego winny być słupami stalowymi ocynkowanymi.

Warunki branżowe w załączeniu.

Przewidziano nowe oświetlenie na ciągu ulic Dworcowej – Kolejowej – Wiśniowej w podłączeniu do nowego zasilania oraz z likwidacją oświetlenia istniejącego nie będącego własnością gminy Szczecinek

Przewidziano przestawienie istniejącego oświetlenia na skrzyżowaniach z ulicą Gen. Sikorskiego w dostosowaniu do rozwiązania drogowego.

Oprawy oświetleniowe.

W ramach koncepcji przedstawiono uliczne oprawy oświetleniowe LED. Oprawy przeznaczone do montażu na wysięgnikach i bezpośrednio na słupach o średnicach zakończenia 60 mm. Na etapie koncepcji ustalono z Wydziałem Komunalnym cztery możliwe do zastosowania oprawy oświetleniowe.

Słupy oświetleniowe

Do oświetlenia ulicznego projektuje się montaż słupów oświetleniowych stalowych ocynkowanych stożkowe o przekroju okrągłym na fundamentach prefabrykowanych.

Rozwiązanie oświetlenia na skrzyżowaniu ulic Sikorskiego – Wiśniowa - Przemysłowa

Na rysunku PZT pokazano rozmieszczenie latarni w dostosowaniu do nowego rozwiązania drogowego w tym oświetlenie przejść Ostateczny wybór tego rozwiązania zależy od opinii GDDKiA O w Szczecinie.

mgr inż. Bartosz Sontowski

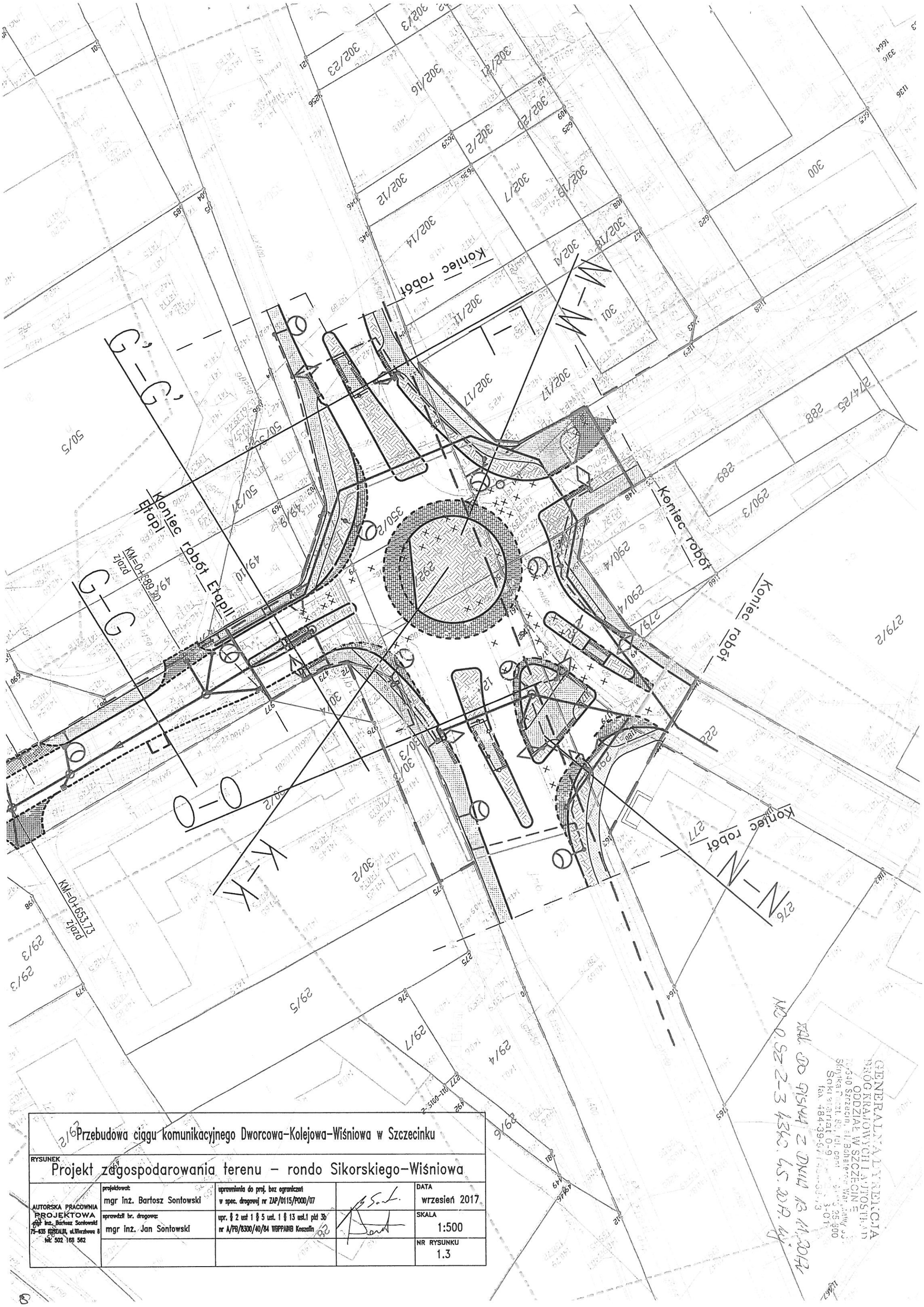
Koniec robót EtapII
Koniec robót EtapI
Koniec robót
Koniec robót
Koniec robót
Koniec robót
KM=0+653,73
KM=0+689,00
G–G
G'–G'
K–K
L–L
M–M
N–N
O–O
GENERALNA DYREKCJA DRÓG KRAJOWYCH I AUTOSTRAD
ODDZIAŁ W SZCZECINIE
Przebudowa ciągu komunikacyjnego Dworcowa-Kolejowa-Wiśniowa w Szczecinku
RYSUNEK
Projekt zagospodarowania terenu – rondo Sikorskiego-Wiśniowa
AUTORSKA PRACOWNIA PROJEKTOWA
mgr inż. Bartosz Sontowski
75-635 KOSZALIN, ul.Wierzbowa 8
tel. 502 168 562
projektował: mgr inż. Bartosz Sontowski
sprawdził br. drogowa: mgr inż. Jan Sontowski
uprawnienia do proj. bez ograniczeń w spec. drogowej nr ZAP/0115/POOD/07
upr. § 2 ust 1 § 5 ust. 1 § 13 ust.1 pkt 3b nr A/PB/8300/40/84 WBPPAiNB Koszalin
DATA wrzesień 2017
SKALA 1:500
NR RYSUNKU 1.3

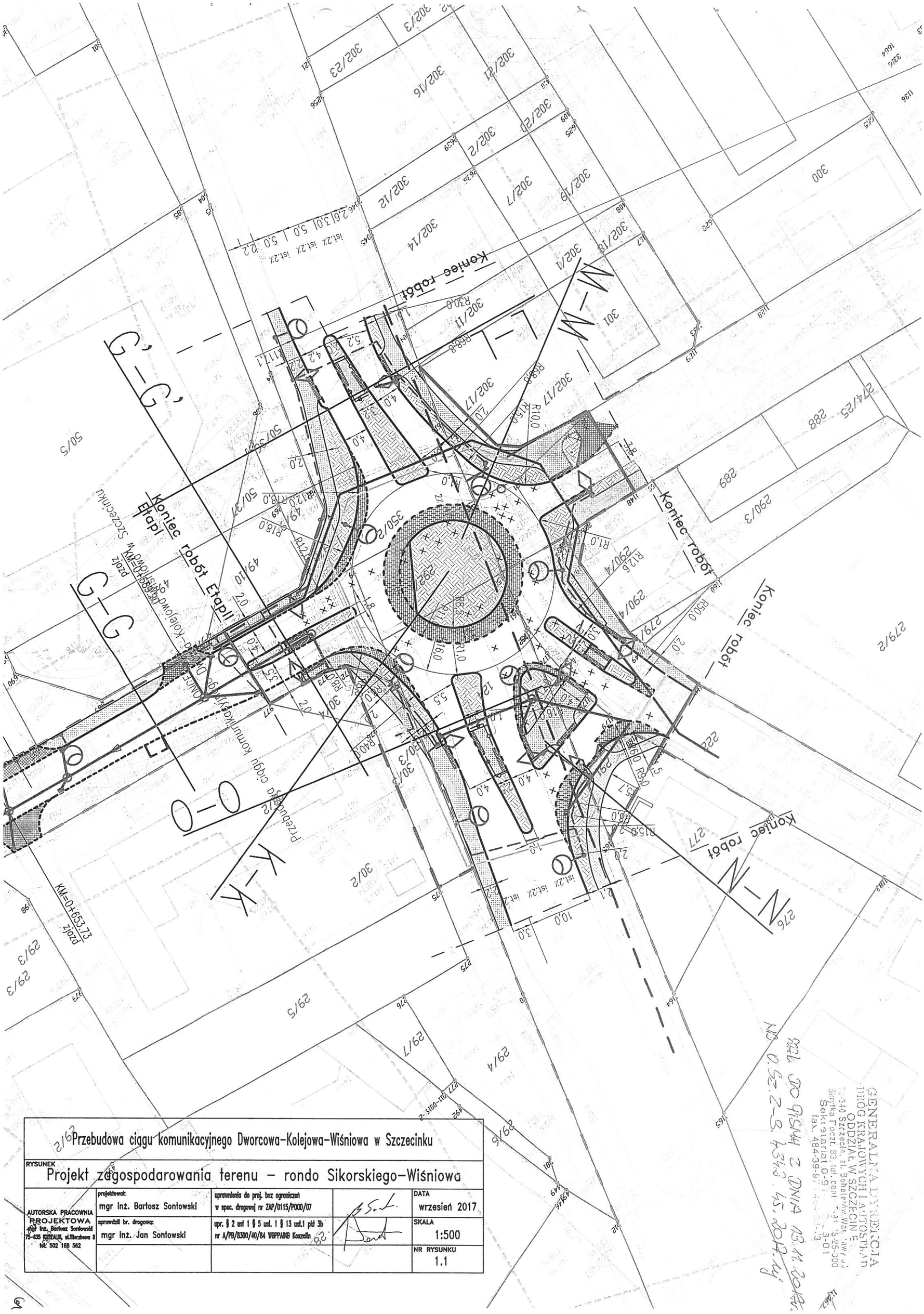
Koniec robót EtapII
Koniec robót EtapI
Koniec robót
Koniec robót
Koniec robót

Przekrój G'-G'

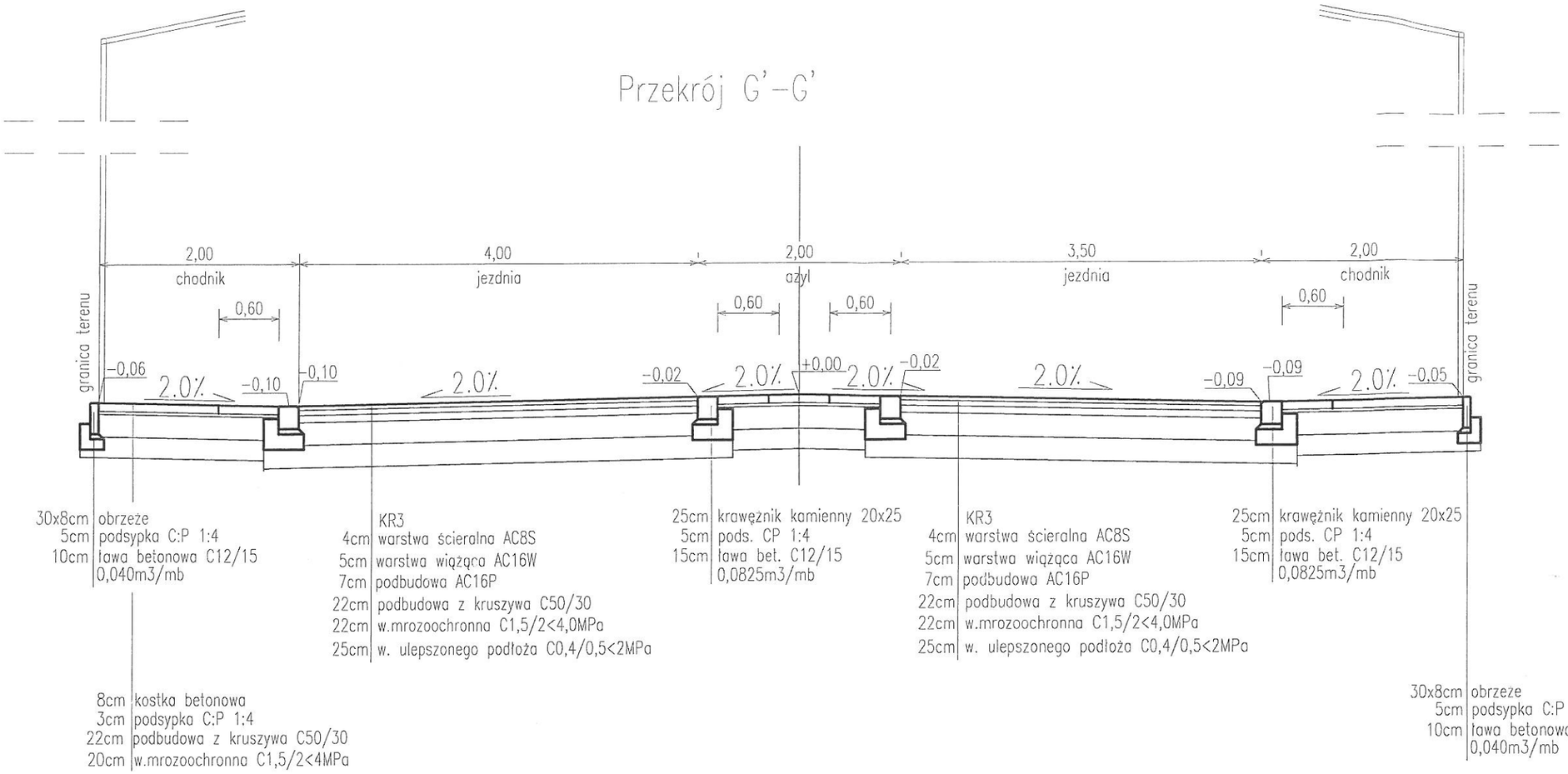

GENERALNA DYREKCJA
DRÓG KRAJOWYCH I AUTOSTRAD
ODDZIAŁ W SZCZECINIE
70-340 Szczecin, al. Bohaterów Warszawy 53
Skrytka Poczt. 83, tel. cent. 0-91 15-25-300
Sekretariat 0-91 [illegible] 3-01
fax. 484-39-97 / 484-38-73

zgodnie PD pismem z DNIA 13.11.2017
ND 0.Sz.Z-3.4342.45.2017.AŻ

Obciążenie ruchem KR3

Grupa nośności podłoża G4

Przebudowa ciągu komunikacyjnego Dworcowa-Kolejowa-Wiśniowa w Szczecinku I				
RYSUNEK Przekroje charakterystyczne i konstrukcyjne – Etap II				
AUTORSKA PRACOWNIA PROJEKTOWA mgr inż. Bartosz Sontowski 75-635 KOSZALIN, ul.Wierzbowa 8 tel. 502 168 562	projektował: mgr inż. Bartosz Sontowski	uprawnienia do proj. bez ograniczeń w spec. drogowej nr ZAP/0115/POOD/07		DATA 09.2017
	sprawdził br. drogowa: mgr inż. Jan Sontowski	upr. § 2 ust 1 § 5 ust. 1 § 13 ust.1 pkt 3b nr A/PB/8300/40/84 WBPPiARB Koszalin		SKALA 1:50
				NR RYSUNKU 2.G'-G'

2

GENERALNA DYREKCJA
DRÓG KRAJOWYCH I AUTOSTRAD
ODDZIAŁ W SZCZECINIE
70-340 Szczecin, al. Bohaterów Warszawy 55
Skrytka Poczt. 83, tel. centr. 0-91 19-25-300
Sekretariat 0-91 [illegible] 3-01
fax. 484-39-97 / 484-39-73

Zał. do pisma z dnia 16.11.2017
ND 0.Sz.2-3.4343.45.2017.ny

Przekrój K–K

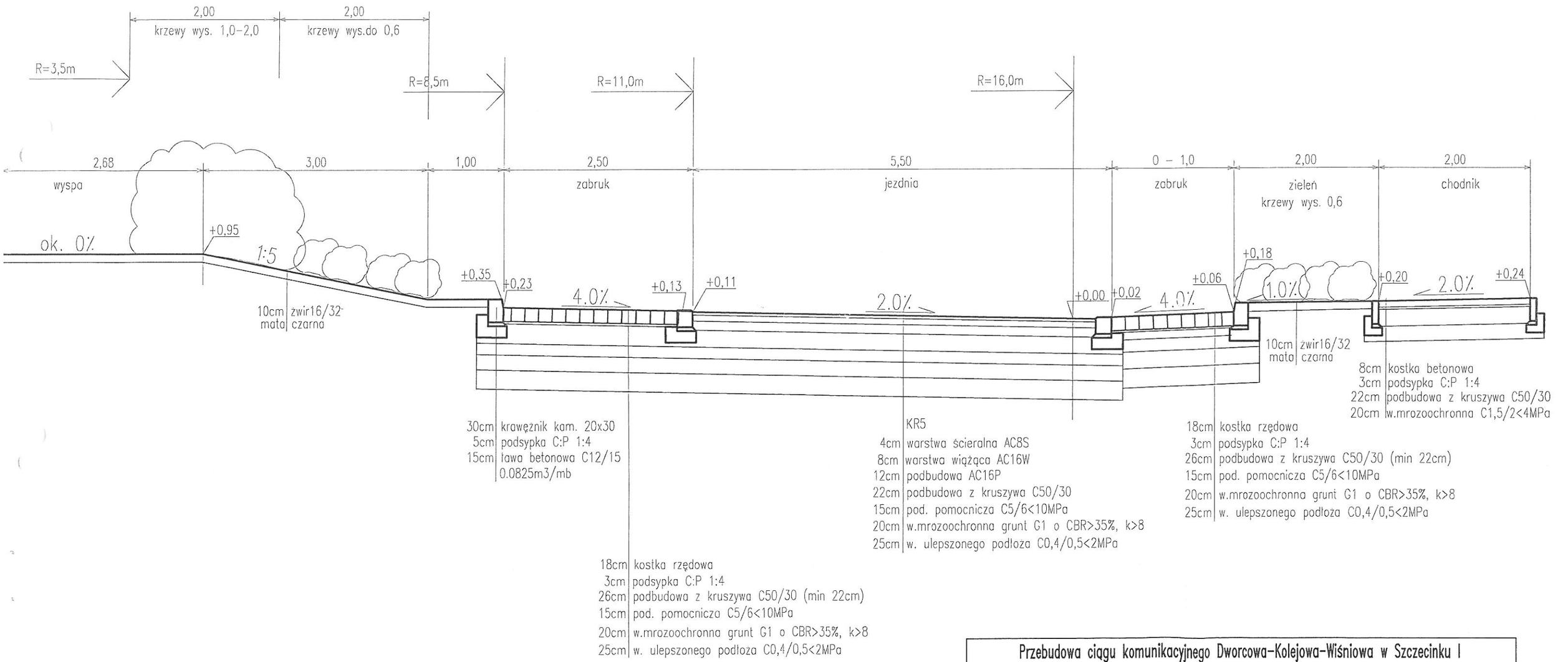

Obciążenie ruchem KR5

Grupa nośności podłoża G4

Przebudowa ciągu komunikacyjnego Dworcowa–Kolejowa–Wiśniowa w Szczecinku I Rondo Sikorskiego – Gdańska – Dworcowa				
RYSUNEK Przekroje charakterystyczne i konstrukcyjne – Etap II				
AUTORSKA PRACOWNIA PROJEKTOWA mgr inż. Bartosz Sontowski 75-635 KOSZALIN, ul.Wierzbowa 8 tel. 502 168 562	projektował: mgr inż. Bartosz Sontowski	uprawnienia do proj. bez ograniczeń w spec. drogowej nr ZAP/0115/POOD/07		DATA 09.2017
	sprawdził br. drogowa: mgr inż. Jan Sontowski	upr. § 2 ust 1 § 5 ust. 1 § 13 ust.1 pkt 3b nr A/PB/8300/40/84 WBPPAiMB Koszalin		SKALA 1:50
				NR RYSUNKU 2.K–K

Przekrój L–L

Obciążenie ruchem KR5

Grupa nośności podłoża G4

Przed i za przejściem

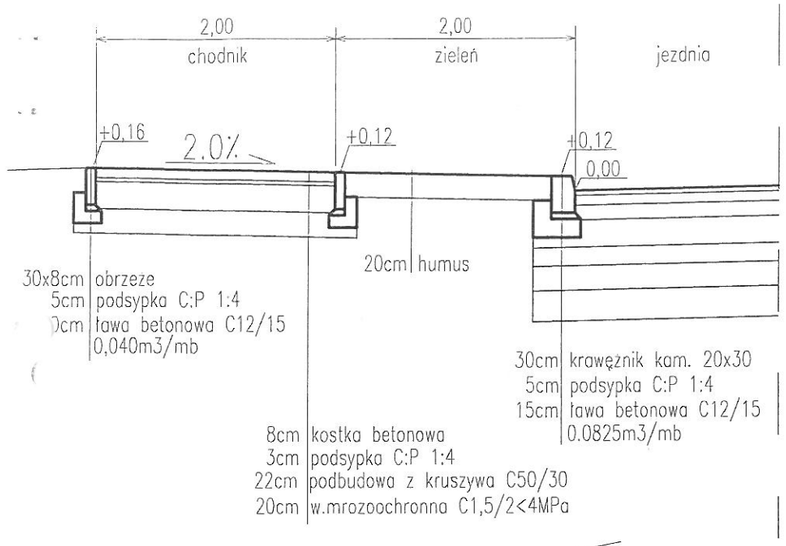

Na przejściu

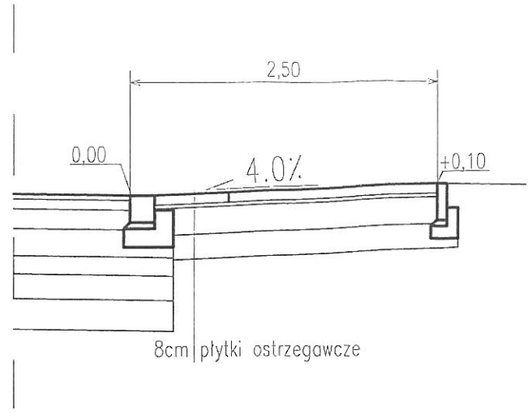

Na przejściu

rzędne wg planu warstwicowego

Na przejściu

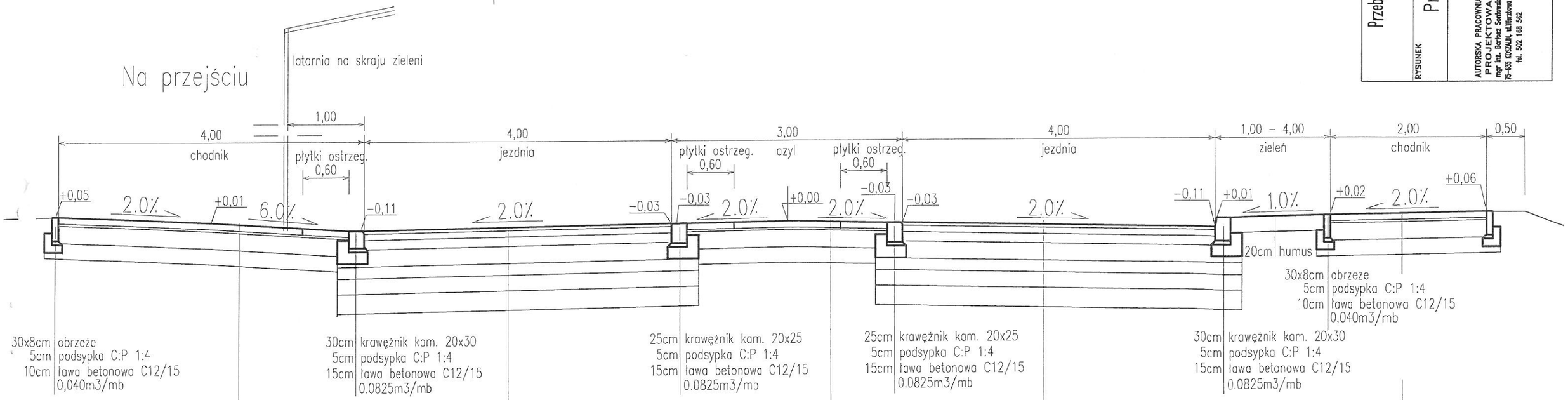

Przebudowa ciągu komunikacyjnego Dworcowa–Kolejowa–Wiśniowa w Szczecinku I
Rondo Wiśniowa – Sikorskiego – Przemysłowa

RYSUNEK: Przekroje charakterystyczne i konstrukcyjne – Etap II

projektował: mgr inż. Bartosz Sontowski
sprawdził br. drogowe: mgr inż. Jan Sontowski
uprawnienia do proj. bez ograniczeń w spec. drogowej nr ZUP/0115/POOD/07
upr. § 2 ust 1 § 5 ust. 1 § 13 ust.1 pkt 3b nr A/PR/3300/40/84 WBPPiAHB Koszalin

AUTORSKA PRACOWNIA PROJEKTOWA
mgr inż. Bartosz Sontowski
75-533 KOSZALIN, ul.Wrzosowa 8
tel. 502 168 562

DATA: 09.2017
SKALA: 1:50
NR RYSUNKU: 2.L–L

GENERALNA DYREKCJA
DRÓG KRAJOWYCH I AUTOSTRAD
ODDZIAŁ W SZCZECINIE
70-340 Szczecin, al. Bohaterów Warszawy 55
Skrytka Poczt. 83, tel. centr. (+48 91) 35-300
Sekretariat 0-91 484-38-01
fax. 484-39-97 i 484-38-73

ZAŁ. DO PISMA Z DNIA 13.11.2017
NR: DSZ. Z-Z. 6.342.45.2017.ij

Przekrój M–M

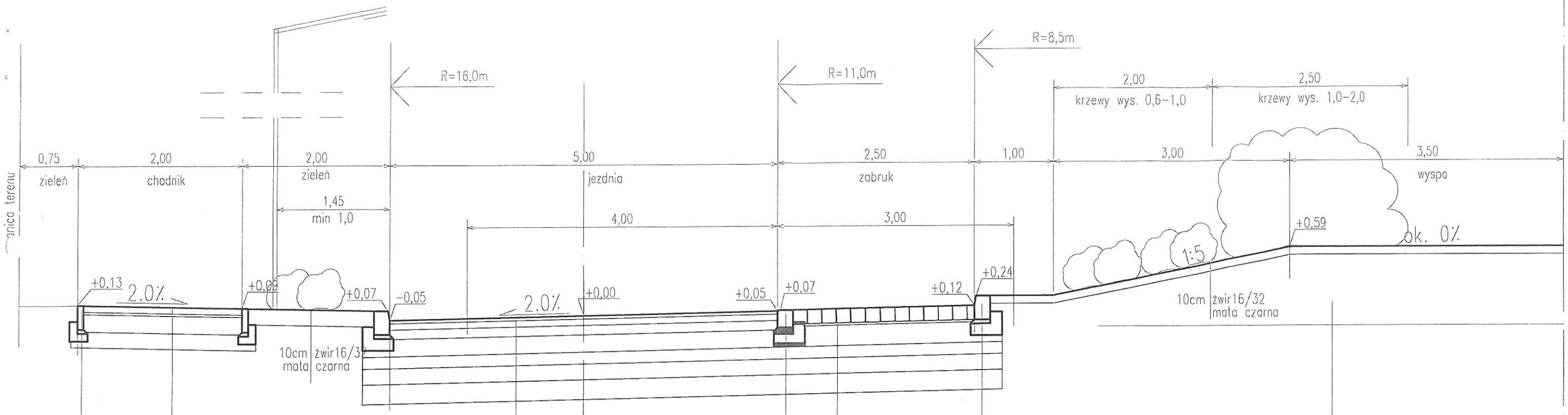

8cm kostka betonowa
3cm podsypka C:P 1:4
22cm podbudowa z kruszywa C50/30
20cm w.mrozoochronna C1,5/2<4MPa

30x8cm obrzeże
5cm podsypka C:P 1:4
10cm ława betonowa C12/15
0,040m3/mb

KR5
4cm warstwa ścieralna AC8S
8cm warstwa wiążąca AC16W
12cm podbudowa AC16P
22cm podbudowa z kruszywa C50/30
15cm pod. pomocnicza C5/6<10MPa
20cm w.mrozoochronna grunt G1 o CBR>35%, k>8
25cm w. ulepszonego podłoża C0,4/0,5<2MPa

25cm krawężnik kam. 20x25
5cm podsypka C:P 1:4
15cm ława betonowa C12/15
0.0825m3/mb

18cm kostka rzędowa
3cm podsypka C:P 1:4
26cm podbudowa z kruszywa C50/30 (min 22cm)
15cm pod. pomocnicza C5/6<10MPa
20cm w.mrozoochronna grunt G1 o CBR>35%, k>8
25cm w. ulepszonego podłoża C0,4/0,5<2MPa

30cm krawężnik kam. 20x30
5cm podsypka C:P 1:4
15cm ława betonowa C12/15
0.0825m3/mb

GENERALNA DYREKCJA
DRÓG KRAJOWYCH I AUTOSTRAD
ODDZIAŁ W SZCZECINIE
70-340 Szczecin, al. Bohaterów Warszawy
Skrytka Poczt. 89, tel. centr. 0-91 43-25-30
Sekretariat 0-91 [illegible]2-43-01
fax. 484-39-97 i 484-38-73

Zał. do pisma z dnia 13.11.2017r.
nr O.Sz.Z-3.4364.45.2017.uj

Obciążenie ruchem KR5

Grupa nośności podłoża G4

Przebudowa ciągu komunikacyjnego Dworcowa–Kolejowa–Wiśniowa w Szczecinku I Rondo Wiśniowa – Sikorskiego – Przemysłowa				
RYSUNEK Przekroje charakterystyczne i konstrukcyjne – Etap II				
AUTORSKA PRACOWNIA PROJEKTOWA mgr inż. Bartosz Sontowski 75-635 KOSZALIN, ul.Wierzbowa 8 tel. 502 168 562	projektował: mgr inż. Bartosz Sontowski	uprawnienia do proj. bez ograniczeń w spec. drogowej nr ZAP/0115/POOD/07		DATA 09.2017
	sprawdził br. drogowa: mgr inż. Jan Sontowski	upr. § 2 ust 1 § 5 ust. 1 § 13 ust.1 pkt 3b nr A/PB/8300/40/84 WBPPiAWB Koszalin		SKALA 1:50
				NR RYSUNKU 2.M–M

65

Przekrój N–N

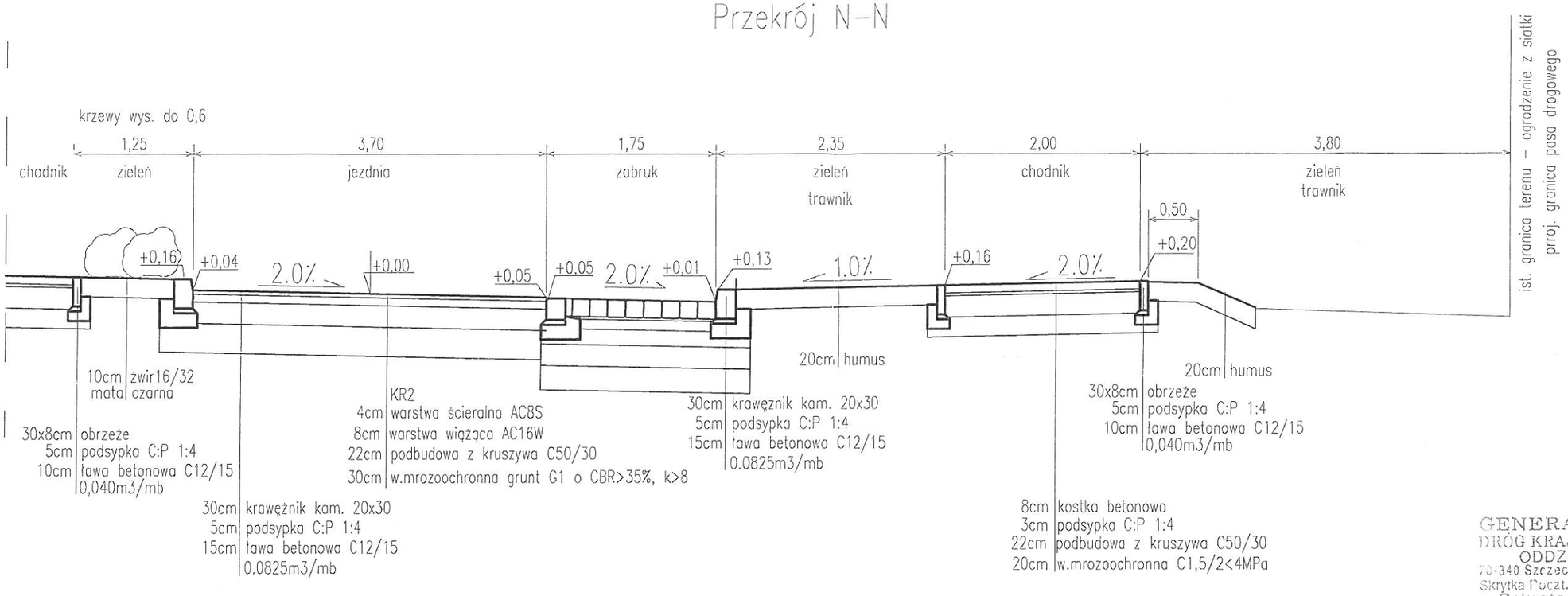

GENERALNA DYREKCJA
DRÓG KRAJOWYCH I AUTOSTRAD
ODDZIAŁ W SZCZECINIE
70-340 Szczecin, al. Bohaterów Warszawy 55
Skrytka Poczt. 83, tel. centr. 0-91 43-25-300
Sekretariat 0-91 4[illegible] 2[illegible]3-01
fax. 484-39-97 i 484-38-73

DO PISMA Z DNIA 15.11.2017
NR 0.SZ.Z-3.4342.45.2017.LJ

Obciążenie ruchem KR5

Grupa nośności podłoża G4

Przebudowa ciągu komunikacyjnego Dworcowa–Kolejowa–Wiśniowa w Szczecinku I Rondo Wiśniowa – Sikorskiego – Przemysłowa				
RYSUNEK Przekroje charakterystyczne i konstrukcyjne – Etap II				
AUTORSKA PRACOWNIA PROJEKTOWA mgr inż. Bartosz Sontowski 75-635 KOSZALIN, ul.Wierzbowa 8 tel. 502 168 562	projektował: mgr inż. Bartosz Sontowski	uprawnienia do proj. bez ograniczeń w spec. drogowej nr ZAP/0115/POOO/07		DATA 09.2017
	sprawdził br. drogowa: mgr inż. Jan Sontowski	upr. § 2 ust 1 § 5 ust. 1 § 13 ust.1 pkt 3b nr A/PB/8300/40/84 WBPPADIB Koszalin		SKALA 1:50
				NR RYSUNKU 2.N–N

Przekrój 0–0

rzędne wg planu warstwicowego

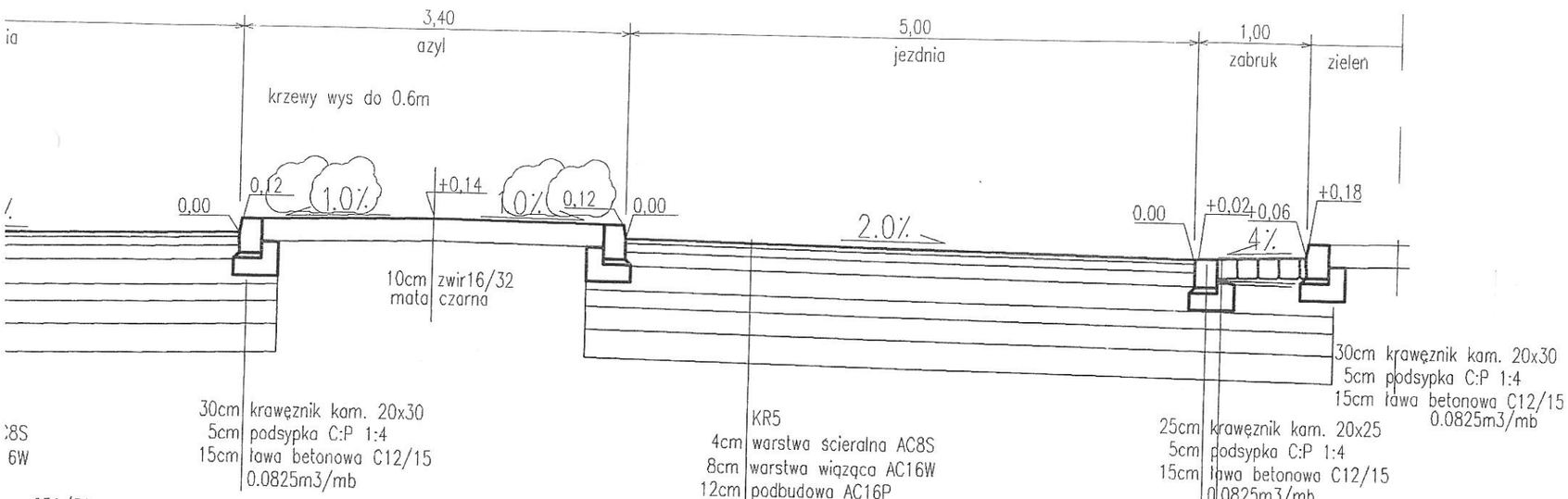

KR5

4cm	warstwa ścieralna AC8S
8cm	warstwa wiążąca AC16W
12cm	podbudowa AC16P
22cm	podbudowa z kruszywa C50/30
15cm	pod. pomocnicza C5/6<10MPa
20cm	w.mrozoochronna grunt G1 o CBR>35%, k>8
25cm	w. ulepszonego podłoża C0,4/0,5<2MPa

18cm	kostka rzędowa
3cm	podsypka C:P 1:4
26cm	podbudowa z kruszywa C50/30 (min 22cm)
15cm	pod. pomocnicza C5/6<10MPa
20cm	w.mrozoochronna grunt G1 o CBR>35%, k>8
25cm	w. ulepszonego podłoża C0,4/0,5<2MPa

GENERALNA DYREKCJA
DRÓG KRAJOWYCH I AUTOSTRAD
ODDZIAŁ W SZCZECINIE
70-340 Szczecin, al. Bohaterów Warszawy 55
Skrytka Poczt. 83, tel. cent. 0-91 43-25-300
Sekretariat 0-91 4[illegible]2-43-01
fax. 484-39-97 / 484-38-73

ZAŁ. DO PISMA Z DNIA 13.11.2017
NR 0.SZ.Z-3.4343.45.2017.14

Obciążenie ruchem KR5

Grupa nośności podłoża G4

Przebudowa ciągu komunikacyjnego Dworcowa–Kolejowa–Wiśniowa w Szczecinku I Rondo Wiśniowa – Sikorskiego – Przemysłowa				
RYSUNEK: Przekroje charakterystyczne i konstrukcyjne – Etap II				
AUTORSKA PRACOWNIA PROJEKTOWA mgr inż. Bartosz Sontowski 75-635 KOSZALIN, ul.Kilińskiego 8 tel. 502 169 552	projektował: mgr inż. Bartosz Sontowski	uprawnienia do proj. bez ograniczeń w spec. drogowej nr ZAP/0115/POOD/07		DATA 09.2017
	sprawdził br. drogowe: mgr inż. Jan Sontowski	upr. § 2 ust 1 § 5 ust. 1 § 13 ust.1 pkt 3b nr A/PR/0300/49/84 WBPPiUD Koszalin		SKALA 1:50
				NR RYSUNKU 2.0–0

67

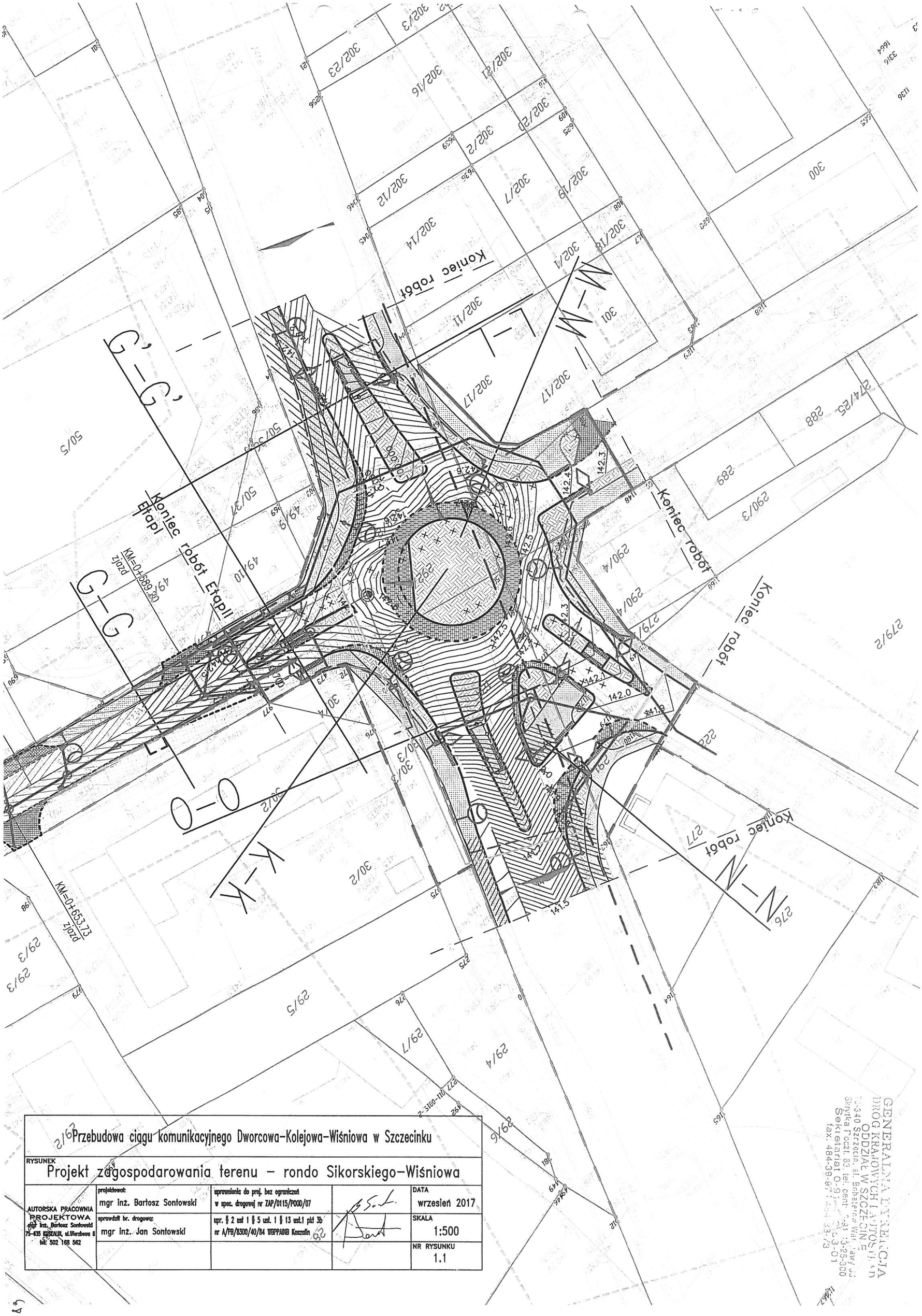

Przebudowa ciągu komunikacyjnego Dworcowa–Kolejowa–Wiśniowa w Szczecinku

RYSUNEK

Projekt zagospodarowania terenu – rondo Sikorskiego–Wiśniowa

AUTORSKA PRACOWNIA PROJEKTOWA mgr inż. Bartosz Sontowski 75-635 KOSZALIN, ul.Wierzbowa 8 tel. 502 168 562	projektował: mgr inż. Bartosz Sontowski	uprawnienia do proj. bez ograniczeń w spec. drogowej nr ZAP/0115/POOD/07		DATA wrzesień 2017
	sprawdził br. drogowa: mgr inż. Jan Sontowski	upr. § 2 ust 1 § 5 ust. 1 § 13 ust.1 pkt 3b nr A/PB/8300/40/84 WBPPADiB Koszalin		SKALA 1:500
				NR RYSUNKU 1.1

GDDKiA

Grzegorz Dziedzina
Z-ca Dyrektora Oddziału

Szczecin 13.11.2017r.

O.Sz.Z-3.4342.46.2017.uj
na nr : Szczecinek Dworcowa Wiśniowa 65/2017
z dnia : 30.10.2017r.
dot. : przebudowy skrzyżowania drogi krajowej nr 11 (ul. Pilska, ul. Sikorskiego) i nr 20 (ul. Gdańska) z drogą gminną (ul. Dworcowa) w m. Szczecinek
zał. : 1 egz. projektu

Autorska Pracownia Projektowa
mgr inż. Bartosz Sontowski
ul. Wierzbowa 8
75 – 635 KOSZALIN

Odpowiadając na pismo nr, z dnia i w sprawie j.w. (otrzymane w dniu 02.11.2017r.), Generalna Dyrekcja Dróg Krajowych i Autostrad Oddział w Szczecinie uzgadnia przedstawiony projekt budowlany przebudowy skrzyżowania drogi krajowej nr 11 (ul. Pilska, ul. Sikorskiego) i drogi krajowej nr 20 (ul. Gdańska) z drogą gminną (ul. Dworcowa) w m. Szczecinek.

Na zatoce autobusowej winna być zastosowana kostka kamienna o grubości 18cm, a szczeliny pomiędzy kostkami winny być wypełnione spoiną żywiczną.

Koszt wykonania wszystkich prac związanych z w/w robotami (zgodnie z załączonym projektem),koszt stałej i czasowej organizacji ruchu (po ich zatwierdzeniu) oraz koszt odszkodowań za grunty przeznaczone pod poszerzenie pasa drogowego, stanowi obowiązek i obciąża inwestora.

W przypadku, gdy w/w roboty kolidują z istniejącymi urządzeniami i obiektami infrastruktury technicznej nie związanej z gospodarką drogową, inwestor na swój koszt dokona przełożenia lub zabezpieczenia w/w urządzeń lub obiektów, po uzgodnieniu z właścicielami tych obiektów.

Po zakończeniu w/w inwestycji inwestor zobowiązany jest wykonać na koszt własny dokumentację powykonawczą i dostarczyć ją Rejonowi w Szczecinku. Przejęcie placu budowy przez Rejon następuje w formie protokołu zdawczo-odbiorczego po dostarczeniu Rejonowi w/w dokumentacji powykonawczej.

Jednocześnie tut. Oddział GDDKiA informuje, że powyższe uzgodnienie nie stanowi podstaw do rozpoczęcia robót w pasie drogowym.

Przekazanie placu budowy przez Rejon następuje w formie protokołu zdawczego na wniosek inwestora.

Przed rozpoczęciem robót, należy wystąpić do tut. Oddziału w celu zawarcia umowy pomiędzy zarządcą drogi krajowej nr 11 (ul. Pilska, ul. Sikorskiego) i drogi krajowej nr 20 (ul. Gdańska) oraz zarządcą drogi gminnej (ul. Dworcowa), na przebudowę w/w skrzyżowania

69

w m. Szczecinek, ze wskazaniem terminu planowanego zajęcia pasa drogowego oraz osoby do bezpośredniego kontaktu w przedmiotowej sprawie.

Przedmiotowe uzgodnienie zapewnia prawo do dysponowania pasem drogowym drogi krajowej nr 11 (pas drogowy określony nr działek: 350/2, 397 – obręb 20 m. Szczecinek) - w granicach określonych na załączniku graficznym - w zakresie niezbędnym do przeprowadzenia postępowania poprzedzającego rozpoczęcie w/w robót budowlanych.

Z-CA DYREKTORA ODDZIAŁU

mgr inż. Grzegorz Dziedzina

Do wiadomości:

1. Urząd Miasta
   Pl. Wolności 13
   78 – 400 SZCZECINEK

2. Generalna Dyrekcja
   Dróg Krajowych i Autostrad
   Oddział w Szczecinie
   Rejon w Szczecinku
   ul. Pilska 30
   78-400 SZCZECINEK
   Zał.: 1 egz. projektu

3. wydział Z-2 w/m

4 wydział I-1 w/m

5. a/a

GENERALNA DYREKCJA
DRÓG KRAJOWYCH I AUTOSTRAD
ODDZIAŁ W SZCZECINIE
70-340 Szczecin, al. Bohaterów Warszawy 33
Skrytka Poczt. 83, tel. centr. 0-91-43-25-300
Sekretariat 0-91-432-53-01
fax. 484-39-97 i 484-38-73

Zał. do pisma z dnia 13.11.2017
nr 0.Sz.Z-3.4342.46.2017.aj

Autorska Pracownia Projektowa mgr inż. Bartosz Sontowski
ul. Wierzbowa 8,
75- 635 Koszalin
tel. 0 502 168 562
tel/fax. (094) 347 32 15
adres do korespondencji:
Świerkowa 27, 75-644 Koszalin

Projekt budowlany

Przebudowa ciągu komunikacyjnego Dworcowa – Kolejowa – Wiśniowa w Szczecinku

–

ETAP III – przebudowa skrzyżowania ulic Sikorskiego-Pilska-Gdańska-Dworcowa

Inwestycja jest zlokalizowany na działkach nr:

- obręb 19 w Szczecinku: 14/6, 14/19, 14/26, 14/28, 14/48.
- obręb 20 w Szczecinku: 350/2, 397, 418/1, 417/3, 418/2, 417/9.

Inwestor: Miasto Szczecinek, Plac Wolności 13, 78-400 Szczecinek

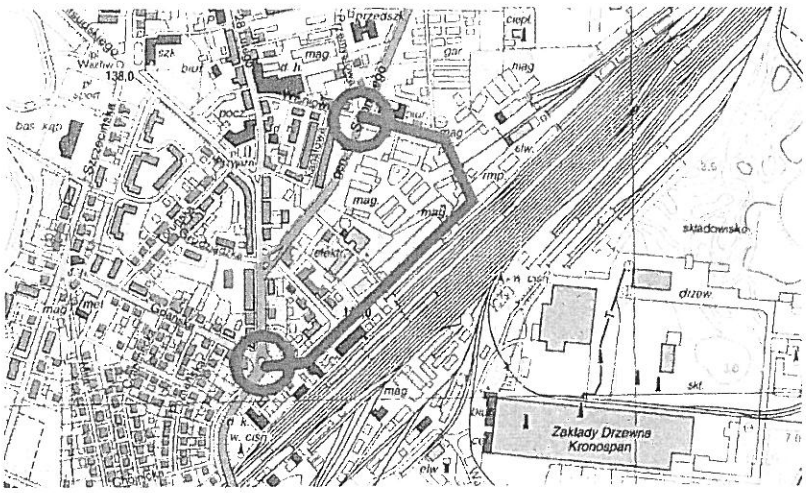

Zawartość opis techniczny
rysunki

1. Projekt zagospodarowania terenu
2. Przekroje normalne
3. Rozwiązanie sytuacyjno-wysokościowe

Branża drogowa:		*podpis:*
projektował: *(główny projektant)*	**mgr inż. Bartosz Sontowski** ZAP/0115/POOD/07	
sprawdził:	**mgr inż. Jan Sontowski** A/PB/8300/40/84	

Koszalin 06.2017

70

GENERALNA DYREKCJA
DRÓG KRAJOWYCH I AUTOSTRAD
ODDZIAŁ W SZCZECINIE
70-340 Szczecin, al. Bohaterów Warszawy 33
Skrytka Poczt. 83, tel. centr. 0-91-43-25-300
Sekretariat 0-91-432-53-01
fax. 484-39-97 i 484-38-73

Opis do projektu
przebudowy skrzyżowania ulic Sikorskiego – Pilska – Gdańska – Dworcowa w Szczecinku

1. Przedmiot i zakres projektu

Przedmiotem jest przebudowa skrzyżowania ulic Sikorskiego – Pilska- Gdańska (drogi krajowe)- Dworcowa (droga gminna).

Zakres projektu
Przebudowa skrzyżowania ulic Sikorskiego – Pilska – Gdańska – Dworcowa.
Inwestycja jest zlokalizowany na działkach nr:

- obręb 19 w Szczecinku: 14/6, 14/19, 14/26, 14/28, 14/48,
- obręb 20 w Szczecinku: 350/2, 397, 418/1, 417/3, 418/2, 417/9.

Niniejszy projekt obejmuje ETAP III projektowanej przebudowy, obejmującej ciąg komunikacyjny ulic gminnych Dworcowa – Kolejowa – Wiśniowa i skrzyżowania tego ciągu komunikacyjnego z drogą krajową będącą w zarządzie GDDKiA O/Szczecin i porozumienia z Inwestorem projektowanego ciągu komunikacyjnego.

Inwestor (UM w Szczecinku) podzielił zadanie pt **„Przebudowa ciągu komunikacyjnego Dworcowa – Kolejowa – Wiśniowa w Szczecinku"** na etapy. Kolejność wykonania etapów może być dowolna.
-ETAP I – przebudowa ul. Dworcowej, Kolejowej i odcinka ul. Wiśniowej
-ETAP II – przebudowa skrzyżowania ulic Sikorskiego – Wiśniowa – Przemysłowa
-ETAP III – przebudowa skrzyżowania ulic Sikorskiego – Pilska – Gdańska – Dworcowa.
Projekty etapów i projekty organizacji ruchu dla etapów są oprawione osobno i mo

Projekt przebudowy wymaga zmian granic pasa drogowego na całej długości trasy. Powoduje to konieczność realizacji w trybie ZRID we wszystkich ETAPACH . Etapy mogą być realizowane w dowolnej kolejności.

2. Opis stanu istniejącego i zagospodarowanie terenów sąsiadujących z projektowanymi drogami.

2.1. Skrzyżowanie ulic Sikorskiego – Pilska – Gdańska – Dworcowa. – stan istniejący.

Skrzyżowanie ulic Sikorskiego – Pilska – Gdańska – Dworcowa (skrzyżowanie ulicy Dworcowej gminnej z DK 11 i DK 20) - to skrzyżowanie typu małe rondo o średnicy zewnętrznej 30m wykonane zgodnie z Wytycznymi projektowania skrzyżowań drogowych część II z 2001 r.

Szerokość jezdni asfaltowej 5,0m , szerokość pierścienia drukowanego 3,0m. W godzinach szczytu popołudniowego przepustowość ronda jest niedostateczna. Ulica Sikorskiego o szerokości ok 9,0 – 12,0 , chodniki. Nawierzchnia jezdni ul. Sikorskiego w stanie złym i średnim, liczne miejsca remontowane, nawierzchnia na wlotach ulic Gdańskiej i Dworcowej w stanie dobrym.

Uzbrojenie na skrzyżowaniu i w pasie ulicy Sikorskiego i (drogi krajowej)

Uzbrojenie i urządzenia związane z funkcją ulicy.

Oświetlenie – oświetlenie ulicy w stanie średnim – przewidziane do rozebrania i budowy nowego.

Odwodnienie – teren ulicy jest odwodniony do istniejącej kanalizacji deszczowej i ogólnospławnej.

GENERALNA DYREKCJA
DRÓG KRAJOWYCH I AUTOSTRAD
ODDZIAŁ W SZCZECINIE
70-340 Szczecin, al. Bohaterów Warszawy 33
Skrytka Poczt. 83, tel. centr. 0-91-43-25-300
Sekretariat 0-91-432-53-01
fax. 484-39-97 i 484-38-73

Uzbrojenie niezwiązane z drogą.

Na skrzyżowaniu i ulicach dochodzących ulicy znajduje się pełne uzbrojenie do przyległych terenów.

Energetyczne i elektryczne – kable zasilające do przełożenia poza proj. jezdnie, w sąsiedztwie przy ul. Dworcowej jest stacja transformatorowa (bez zmian).

Telekomunikacja - kanalizacja telekomunikacyjna po obu stronach ulicy Sikorskiego, po stronie wschodniej koliduje - do przełożenia po stronie wschodniej.

Wodociągi - istniejące pod jezdniami istniejącymi – główna magistrala wodociągowa bez zmian, regulacja armatury.

Kanalizacja sanitarna – zlokalizowana głównie pod jezdniami - bez zmian, regulacja armatury.

Gazociągi - gazociągi NN do terenów przyległych, przebiegają poza jezdniami – częściowo do zabezpieczenia.

Ogrodzenia - w pasie drogowym do przestawienia na granicę pasa drogowego lub do rozebrania.

Zieleń - na terenie proj. poszerzenia pasa drogowego są pojedyncze drzewa do wycięcia.

3. Opis projektowanego rozwiązania

3.1. Przebudowa skrzyżowania ulic Sikorskiego – Pilska – Gdańska – Dworcowa.

3.1.1 Przebudowa drogi – budowa ronda

Zaprojektowano rondo o promieniach zewnętrznych R=20m i R=14m.. Rondo będzie dwupasmowe dla ciągu ulic Gen. Sikorskiego – Pilska, na którym występuje większy ruch drogowy (na tym ciągu R=20,0m). Zaprojektowano dwupasmowe wloty i wyloty z ronda na tym ciągu ulic. Zaprojektowano jednopasmowe wloty na rondo i wyloty z ronda na ulicach Gdańskiej (DK20) i ul. Dworcowej , na tym ciągu, na tych wlotach, będzie funkcjonowało jako jednopasmowe.

Zgodnie z przedstawionym projektem zagospodarowania projektem przebudowy tego ronda objęto ulice dolotowe na odcinkach, na których konieczne jest poszerzenie szerokości jezdni. Zakres projektowanej przebudowy chodników na odcinkach, na których zaprojektowana jest nowa lokalizacja sytuacyjna chodnika lub odpowiednie dostosowanie wysokościowe chodnika. Wlot ulicy Gdańskiej praktycznie bez zmiany planu sytuacyjnego., wlot Dworcowej z możliwie maksymalnym zachowaniem stanu istniejącego.

Zaprojektowano też drogę dla rowerów, zgodnie z koncepcją dróg rowerowych miasta Szczecinka.

Budowa wjazdu drogi Nr 11 na rondo od strony ulicy Pilskiej powoduje konieczność poszerzenia jezdni drogi krajowej i poszerzenia nasypu co wymaga rozebrania istniejącej drogi dojazdowej biegnącej u podstawy nasypu. Projekt obejmuje przebudowę drogi wewnętrznej dojazdowej, która przebiega od istniejącego zjazdu z ul. Dworcowej do połączenia z istniejącymi zjazdami na tereny obsługiwane przez tą drogę przewidzianą do likwidacji.

Przebudowa ronda powoduje konieczność zmiany granic pasa drogowego drogi krajowej, projektowane granice pokazano na PZT. Rys.1
Droga dojazdowa która jest przewidziana do przesunięcia mieści się w dotychczasowym pasie drogowym zmniejszonym o teren potrzebny dla poszerzenia drogi krajowej Nr 11. Przebudowa skrzyżowania powoduje konieczność przebudowy drogi zlokalizowanej na dziaałce nr 14/19 do istniejącej zabudowy i terenów kolejowych. Działka 14/19 jest dostateczna dla poprowadzenia nowej trasy drogi dojazdowej.

GENERALNA DYREKCJA
DRÓG KRAJOWYCH I AUTOSTRAD
ODDZIAŁ W SZCZECINIE
70-340 Szczecin, al. Bohaterów Warszawy 33
Skrytka Poczt. 83, tel. centr. 0-91-43-25-300
Sekretariat 0-91-432-53-01
fax. 0-91-434-38-73

3.1.2 Przebudowa uzbrojenia na skrzyżowaniu Sikorskiego-Gdańska – Dworcowa

Przebudowa uzbrojenie i urządzeń związanych z drogą.

Oświetlenie – zaprojektowano przebudowę oświetlenia w dostosowaniu do nowego rozwiązania sytuacyjnego i rozebranie oświetlenia istniejącego, zaprojektowano oświetlenie przejść i przejazdów rowerowych na wszystkich wlotach na rondo.

Odwodnienie – zaprojektowano nowe wpusty dla odwodnienia DK-11 i DK-20. Likwidacja wpustów istniejących zbędnych. Projektowane wykonanie odcinka kanału deszczowego i wpustów dla odwodnienia przebudowanej wewnętrznej drogi dojazdowej.

Uzbrojenie nie związane z drogą.

Energetyczne i elektryczne – przełożenia kolidujących istniejących kabli poza proj. jezdnie.

Telekomunikacja - przełożenia istniejącej kanalizacji teletechnicznej i poza proj. jezdnie DK11.

Multimedia - zgodnie z mapą, nie występują w obszarze robót.

Wodociągi - istniejące pod jezdniami istniejącymi i projektowanymi – bez zmian głównej magistrali wodociągowej (ma być rękawowana) przebiegającej wzdłuż ul. Sikorskiego w chodnikach i pod jezdnia ronda, przełożenie wodociągu w relacji ul. Gdańska – Dworcowa, regulacja armatury.

Kanalizacja sanitarna - bez zmian, regulacja armatury.

Gazociągi – istniejące gazociągi nie kolidują z zaprojektowaną przebudową.

Ciepłociągi - zgodnie z mapą, nie występują w obszarze robót.

Ogrodzenia - rozebranie ogrodzeń zlokalizowanych w projektowanym pasie drogowym, wykonanie ogrodzeń na liniach granicznych pasa drogowego w sąsiedztwie (na terenie) następujących działek nr 14/28, 14/19.

Zieleń

Projektowane wycięcie drzew kolidujących z projektowanym rozwiązaniem. Wykorzystanie bez przesadzania istniejących krzewów na wyspie środkowej w miarę możliwości zachowania istniejącej powierzchni wyspy. Uzupełnienie obsadzenia wyspy środkowej ronda krzewami. Na pozostałych powierzchniach między jezdniami i chodnikami zaprojektowano posadzenie niskich krzewów do wysokości ok 0,5m w stanie naturalnym.

3.2 Konstrukcja nawierzchni

Zaprojektowano rozebranie istniejących i budowę wszystkich nawierzchni na terenie przebudowy skrzyżowania. Decyduje o tym kilka czynników, a szczególnie nośność i dostosowanie konstrukcji do warunków gruntowych i zapewnienie jednorodności konstrukcji nawierzchni. Przyjęto kategorię ruchu KR5 z uwagi na duży udział ruchu autobusowego i samochodów ciężarowych oraz charakter ruchu na rondzie. Przyjęto grupę nośności podłoża G4 również ze względu na duży udział gruntów nasypowych - niejednorodnych, w tym ze względu na zasypanie wykopów po uzbrojeniu.

GENERALNA DYREKCJA
DRÓG KRAJOWYCH I AUTOSTRAD
ODDZIAŁ W SZCZECINIE
70-340 Szczecin, al. Bohaterów Warszawy 33
Skrytka Poczt. 83, tel. centr. 0-91-43-25-300
Sekretariat: 0-91-432-50-01
fax: 434-39-97 434-39-73

Na ulicach wlotowych jest też konieczność zachowania istniejących rzędnych wysokościowych względem istniejących obiektów w pasie drogowym i odwodnienia powierzchni i otoczenia drogi.

Zaprojektowano następujące rodzaje nawierzchni (na rondzie Gdańska – Dworcowa)

Jezdnia na rondzie i wlotach i wylotach (KR 5, G4)

4 cm	Warstwa ścieralna z AC8S
8 cm	Warstwa wiążąca z AC16W
12 cm	Podbudowa z AC16P
22 cm	Podbudowa z kruszywa C50/30
15 cm	Podbudowa pomocnicza z C5/6 < 10MPa
20 cm	Warstwa mrozoochronna grunt G1 o CBR>35%, k>8
25 cm	warstwa ulepszonego podłoża z C 0,4/0,5<2MPa

Zabrukowania pachwinowe i na pierścieniu ronda

18 cm	Kostka rzędowa kamienna (spoinowana żywicą epoksydową)
3 cm	podsypka C:P
26 cm	Podbudowa z kruszywa C50/30 (min 22cm)
15 cm	Podbudowa pomocnicza z C5/6 < 10MPa
20 cm	Warstwa mrozoochronna grunt G1 o CBR>35%, k>8
25 cm	warstwa ulepszonego podłoża z C 0,4/0,5<2MPa

Droga rowerowa

8 cm	Betonowa kostka brukowa czerwona bezfazowa
3 cm	Podsypka C:P
22 cm	Podbudowa z kruszywa C50/30
20 cm	Warstwa mrozoochronna C1,5/2<4MPa

Chodniki

8 cm	betonowa kostka brukowa szara
3 cm	podsypka C:P
22 cm	Podbudowa z kruszywa C50/30
20 cm	Warstwa mrozoochronna C1,5/2<4MPa

Zjazdy (dla ruchu s. osobowych i sporadycznego wjazdu ciężarowych)

8 cm	betonowa kostka brukowa czerwona
3 cm	podsypka C:P
22 cm	Podbudowa z kruszywa C50/30
20 cm	Warstwa mrozoochronna C1,5/2<4MPa

Stanowiska i zatoki autobusowe.

18 cm	Kostka kamienna rzędowa (spoinowana żywicą epoksydową)
3 cm	podsypka C:P
10 cm	podbudowa z C5/6<10MPa

GENERALNA DYREKCJA
DRÓG KRAJOWYCH I AUTOSTRAD
ODDZIAŁ W SZCZECINIE
70-340 Szczecin, al. Bohaterów Warszawy 33
Skrytka Poczt. 83, tel. centr. 0-91-43-25-300
Sekretariat 0-91-432-53-01
fax. 484-39-97 i 484-38-73

16 cm	podbudowa z C3/4<6MPa
22 cm	w. mrozoochronna z C1,5/2<4,0MPa
20 cm	warstwa ulepszonego podłoża z C0.4/0,5<2MPa

Zjazd – droga dojazdowa – przebudowa (przełożenie) ist. drogi dojazdowej u podstawy nasypu KR 1

4 cm	Warstwa ścieralna AC 5S
5 cm	Warstwa wiążąca AC11S
22 cm	Podbudowa z kruszywa C50/30
30 cm	Warstwa mrozoochronna C1,5/2<4MPa

3.3 Kategorie dróg:

- ul. Pilska – droga publiczna główna ruchu przyspieszonego – droga krajowa
- ul. Sikorskiego- droga publiczna główna ruchu przyspieszonego – droga krajowa
- ul. Dworcowa - droga publiczna klasy lokalnej – droga gminna,
- ul. Gdańska – droga publiczna główna – droga krajowa

4. Zestawienie powierzchni:

1.Powierzchnia jezdni – ok. 1700 m2;

2.Powierzchnia chodników – ok. 600 m2;

3.Powierzchnia dróg rowerowych – ok. 250 m2;

3.Powierzchnia zabruków – ok. 200 m2;

4.Powierzchnia zieleni – ok. 360 m2;

5. Dane informujące, czy działka lub teren, na którym jest projektowany obiekt budowlany, są wpisane do rejestru zabytków oraz czy podlegają ochronie na podstawie ustaleń miejscowego planu zagospodarowania przestrzennego;

Teren dróg objęty projektem nie jest wpisany do rejestru zabytków. Tereny przyległe znajdujące się po stronie wschodniej są w strefie ochrony konserwatorskiej na podstawie ustaleń przedstawionych w miejscowym planie zagospodarowania przestrzennego „Pilska-2" .

6.Dane określające wpływ eksploatacji górniczej na działkę lub teren zamierzenia budowlanego, znajdującego się w granicach terenu górniczego;

Teren nie znajduje się w obszarze górniczym.

7.Informację i dane o charakterze i cechach istniejących i przewidywanych zagrożeń dla środowiska oraz higieny i zdrowia użytkowników projektowanych

GENERALNA DYREKCJA
DRÓG KRAJOWYCH I AUTOSTRAD
ODDZIAŁ W SZCZECINIE
70-340 Szczecin, al. Bohaterów Warszawy 33
Skrytka Poczt. 83, tel. centr. 0-91-43-25-300
Sekretariat 0-91-433-53-01

obiektów budowlanych i ich otoczenia w zakresie zgodnym z przepisami odrębnymi

Planowane przedsięwzięcie nie zmienia sposobu wykorzystania istniejącego terenu i nie powoduje dodatkowego zagrożenia dla środowiska.

W trakcie trwania robót budowlanych uciążliwość skoncentruje się głównie na hałasie, który będzie towarzyszyć pracom mechanicznego sprzętu budowlanego. Wszystkie zjawiska będą mieć charakter okresowy, krótkotrwały i ustąpią z chwilą zakończenia budowy. Nie przewiduje się przekroczenia poziomu norm dopuszczalnego hałasu w czasie realizacji zadania inwestycyjnego poza terenem budowy.

Teren na którym budowana jest droga jest trwale zainwestowany, w związku z czym nie przewiduje się negatywnego oddziaływania na glebę. Powstające odpady budowlane będą zagospodarowane na bieżąco oraz wywożone przez uprawnione podmioty na składowisko odpadów spełniające wymagania przepisów o gospodarce odpadami.

Zagrożenia dla stanu powietrza mogą wynikać z pracy sprzętu budowlanego i środków transportu, powodujących emisje pyłów w trakcie budowy. Będą one miały zasięg lokalny w otoczeniu placu budowy, i będą krótkotrwałe.

Nie przewiduje się ryzyka wystąpienia poważnej awarii w przypadku planowanego przedsięwzięcia, ponieważ nie będą wykorzystywane technologie ani substancje mogące stanowić zagrożenie dla środowiska.

Po zrealizowaniu przedsięwzięcia nastąpi ograniczenie hałasu powstałego wskutek drgań pojazdów na nierównościach jezdni oraz zmniejszenie zanieczyszczeń spalinami i pyłami z hamulców i sprzęgieł, między innymi w wyniku poprawienia przepustowości skrzyżowania powodującego zmniejszenie lub zlikwidowanie kolejek pojazdów oczekujących, jak również nastąpi zmniejszenie zużycia podzespołów pojazdów i częstotliwości ich napraw powstałych w wyniku jazdy po dziurach.

Projektowana inwestycja nie stanowi zagrożenia dla środowiska oraz higieny i zdrowia użytkowników i ich otoczenia.

Inwestycja nie należy do przedsięwzięć mogących potencjalnie znacząco oddziaływać na środowisko.

8. Podstawa opracowania i wykorzystane materiały.

1. Umowa – zlecenie na opracowanie projektu;
2. Obowiązujące przepisy i normy projektowe, jako wiodące, rozporządzenie Ministra Transportu i Gospodarki Morskiej z 2marca 1999r w sprawie warunków technicznych jakim powinny odpowiadać drogi publiczne i ich usytuowanie, tekst jednolity DzU z 2106 poz

GENERALNA DYREKCJA
DRÓG KRAJOWYCH I AUTOSTRAD
ODDZIAŁ W SZCZECINIE
70-340 Szczecin, al. Bohaterów Warszawy 33
Skrytka Poczt. 83, tel. centr. 0-91-43-25-300
Sekretariat 0-91-432-53-01
fax. 484-39-97 i 484-38-73

124;

3. Uzgodnienia z Inwestorem i zainteresowanymi stronami (w toku) ;
4. Wizja w terenie i inwentaryzacja do celów projektowych;
5. Mapa do celów projektowych i pomiar uzupełniający do celów projektu
6. Pomiary ruchu GPR 2015 dla dróg krajowych i pomiary uzupełniające dla pozostałych.

Opracował Bartosz Sontowski

GENERALNA DYREKCJA
DRÓG KRAJOWYCH I AUTOSTRAD
ODDZIAŁ W SZCZECINIE
70-340 Szczecin, al. Bohaterów Warszawy 33
Skrytka Poczt. 83, tel. centr. 0-91-43-25-300
Sekretariat 0-91-432-53-01
fax 0-91-432-89-97 i 484-38-73

Opis techniczny w zakresie uzbrojenia i urządzeń związanych z drogą.

Branża sanitarna – kanalizacja deszczowa

1. Podstawa opracowania

Jak część podstawowa (drogowa) oraz uzgodnienia i przepisy branżowe

2. Cel i zakres opracowania

Zgodnie z warunkami technicznymi do projektowania budowy kanalizacji deszczowej, nr TE-7031/03611/05486/2016 z dnia 09.11.2016 r. wydane przez PWiK w Szczecinku należy:

1. Na ul. Dojazdowej od Dworcowej przewidzieć wybudowanie nowej sieci kanalizacji deszczowej.
2. Wykonać regulację istniejącego uzbrojenia nadziemnego sieci wod – kan. do projektownych rzędnych niwelety drogi stosując technologię gwarantującą stabilność uzbrojenia sieci.
3. Wykonać wymianę uszkodzonego uzbrojenia naziemnego sieci wod – kan.
4. Na studniach kanalizacyjnych stosować pierścienie odciążające oraz pokrywy żeliwne.
5. Do regulacji studni stosować pierścienie z tworzywa sztucznego.
6. Ewentualne kolizje z istniejącymi urządzeniami i przyłączami wod – kan. wykona wykonawca robót pod nadzorem i wg uzgodnień z PWiK Sp. z o.o. W Szczecinku.
7. Zachować należy wymagane przykrycie urządzeń wod– kan. (min. 1,20 m).
8. W celu opracowania projektu odwodnienia drogi należy wystąpić do PWiK Sp. z o.o w Szczecinku z wnioskiem o wydanie warunków technicznych.
9. Przed przystąieniem do wykonania robót wykonawca winien przejąć od Spółki uzbrojenie nadziemne sieci wod – kan. na czas prowadzenia robót.

Warunki branżowe w załączeniu.

Ze względu na zmianę geometrii skrzyżowania, zmianie ulegają lokalizacje wpustów ulicznych oraz ich podłączenia do istniejących kanałów.

3. Kanalizacja deszczowa

Zakres robót :
- budowa nowej sieci kanalizacji deszczowej na ul. Dojazdowej od ul. Dworcowej;
- wody deszczowe zostaną skierowane do istniejącego kanału kanalizacji deszczowej DN 800 mm przebiegającego w części ul. Wiśniowej i Kolejowej;
- zostanie wykonana regulacja istniejącego uzbrojenia nadziemnego sieci wod – kan. do projektownych rzędnych niwelety drogi;
- uszkodzone uzbrojenie naziemnego sieci wod – kan. zostanie wymianione;
- na studniach kanalizacyjnych zostaną stosowne pierścienie odciążające oraz pokrywy żeliwne;
- do regulacji studni zostaną zastosowane stosować pierścienie z tworzywa sztucznego;
- przykrycie urządzeń wod– kan. zgodnie z wymaganiami (min. 1,20 m).

3.1. Przebudowa skrzyżowania ulic Sikorskiego – Pilska – Gdańska – Dworcowa.

Na skrzyżowaniu z ul. Gdańską – Dworcową – Gen. Sikorskiego zaprojektowano korekty lokalizacji wpustów w dostosowaniu do nowego rozwiązania drogowego. Kanały istniejące bez zmian, przebudowa pokryw kanałów w dostosowaniu do rozwiązania drogowego.

GENERALNA DYREKCJA
DRÓG KRAJOWYCH I AUTOSTRAD
ODDZIAŁ W SZCZECINIE
70-340 Szczecin, al. Bohaterów Warszawy 33
Skrytka Poczt. 83, tel. centr. 0-91-43-25-300
Sekretariat 0-91-432-53-01
fax. 484-39-97 i 484-38-73

Branża elektryczna – oświetlenie uliczne

1. Podstawa opracowania

- Jak część podstawowa (drogowa) oraz uzgodnienia i przepisy branżowe

2. Zakres opracowania

Przedmiotem opracowania jest koncepcja przebudowy istniejącego oświetlenia, usunięcia kolizji oświetlenia oraz budowy oświetlenia w ramach zadania „Przebudowa skrzyżowania ulic Sikorskiego – Pilska – Gdańska - Dworcowa w Szczecinku".

Zgodnie z warunkami z Wydziału Komunalnego Urzędu Miasta Szczecinek nr K.7021.10.73.2016 z dnia 09.11.2016 r. wybór klas oświetleniowych poszczególnych stref ciągu komunikacyjnego ul. Dworcowa – Kolejowa – Wiśniowa powinien zostać dostosowany do kategorii dróg, typu użytkownika powierzchni komunikacyjnej, przyjętego rozwiązania drogowego, zgodnie z normą PN-EN13201, przy czym:

- zaprojektowane oprawy i źródła światła winny być typu LED,
- zaprojektowane słupy oświetlenia drogowego winny być słupami stalowymi ocynkowanymi.

Warunki branżowe w załączeniu.

Przewidziano nowe oświetlenie na ciągu ulic Dworcowej – Kolejowej – Wiśniowej w podłączeniu do nowego zasilania oraz z likwidacją oświetlenia istniejącego nie będącego własnością gminy Szczecinek

Przewidziano przestawienie istniejącego oświetlenia na skrzyżowaniach z ulicą Gen. Sikorskiego w dostosowaniu do rozwiązania drogowego.

Oprawy oświetleniowe.

W ramach koncepcji przedstawiono uliczne oprawy oświetleniowe LED. Oprawy przeznaczone do montażu na wysięgnikach i bezpośrednio na słupach o średnicach zakończenia 60 mm. Na etapie koncepcji ustalono z Wydziałem Komunalnym cztery możliwe do zastosowania oprawy oświetleniowe.

Słupy oświetleniowe

Do oświetlenia ulicznego projektuje się montaż słupów oświetleniowych stalowych ocynkowanych stożkowe o przekroju okrągłym na fundamentach prefabrykowanych.

Na rysunku PZT pokazano rozmieszczenie latarni w dostosowaniu do nowego rozwiązania drogowego. Ostateczny wybór tego rozwiązania zależy od opinii GDDKiA O w Szczecinie.

mgr inż. Bartosz Sontowski

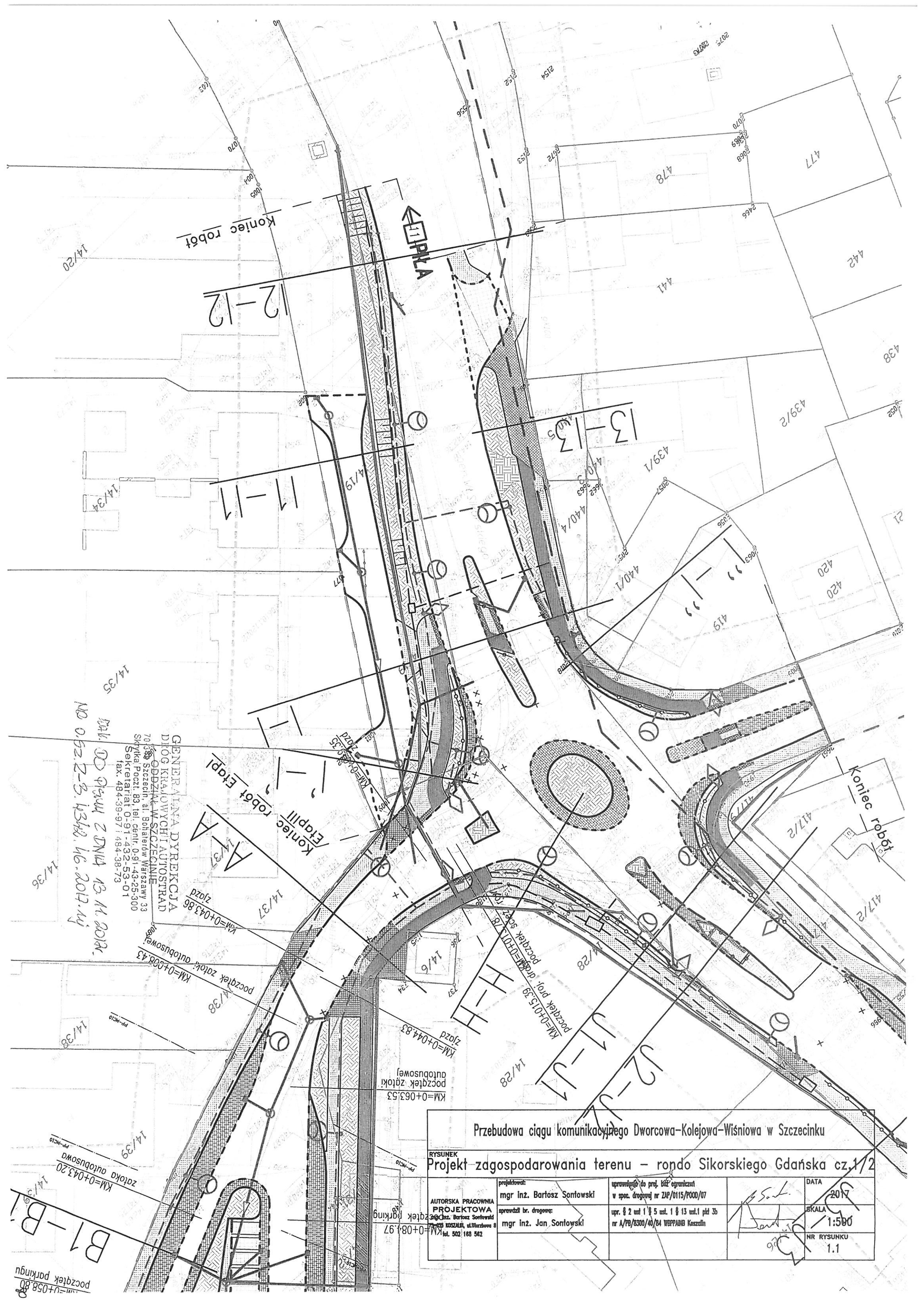
Koniec robót
PKLA
12–12
13–13
11–11
Koniec robót Etapu
Koniec robót Etapu
A–A
J2–J2
J1–J1
B1–B1
GENERALNA DYREKCJA DRÓG KRAJOWYCH I AUTOSTRAD
ODDZIAŁ W SZCZECINIE
Przebudowa ciągu komunikacyjnego Dworcowa-Kolejowa-Wiśniowa w Szczecinku
RYSUNEK
Projekt zagospodarowania terenu – rondo Sikorskiego Gdańska cz.1/2
AUTORSKA PRACOWNIA PROJEKTOWA
projektował: mgr inż. Bartosz Sontowski
sprawdził br. drogowe: mgr inż. Jan Sontowski
DATA 2017
SKALA 1:500
NR RYSUNKU 1.1

414
415
416
417/5
417/7
417/8
417/2
381/4
350/2
419
420
14/26
14/27
14/28
14/29
WIATA PRZYSTANKOWA
Koniec robót
Koniec robót
J3–J3
J2–J2
J1–J1
H–H
KM=0+141,45
koniec zał. o
KM=0+141,45
koniec ścież.
KM=0+015,39
początek proj. drogi
KM=0+013,78
początek ścież.
GENERALNA DYREKCJA
DRÓG KRAJOWYCH I AUTOSTRAD
ODDZIAŁ W SZCZECINIE
70-340 Szczecin, al. Bohaterów Warszawy 33
Skrytka Poczt. 83, tel. centr. 0-91-43-25-300
Sekretariat 0-91-432-53-01
fax. 484-39-97 i 484-38-73
PISMO DO PISMA Z DNIA 13.11.2017r.
NR O.SZ.Z-3.4343.46.2017.MJ
Przebudowa ciągu komunikacyjnego Dworcowa–Kolejowa–Wiśniowa w Szczecinku
RYSUNEK
Projekt zagospodarowania terenu – rondo Sikorskiego Gdańska cz2/2
projektowała: mgr inż. Bartosz Sontowski
uprawnienia do proj. bez ograniczeń w spec. drogowej nr ZWP/0119/POOD/07
DATA 2017
AUTORSKA PRACOWNIA PROJEKTOWA
mgr inż. Bartosz Sontowski
75-435 KOSZALIN, al.Wilczyńskiego 8
Tel. 502 169 562
sprawdził br. drogowe: mgr inż. Jan Sontowski
uprr. § 2 ust 1 § 5 ust. 1 § 13 ust.1 pkt 3b nr A/PM/0300/40/84, WOPP/NOB Koszalin
SKALA 1:500
NR RYSUNKU 1.2
ROZE

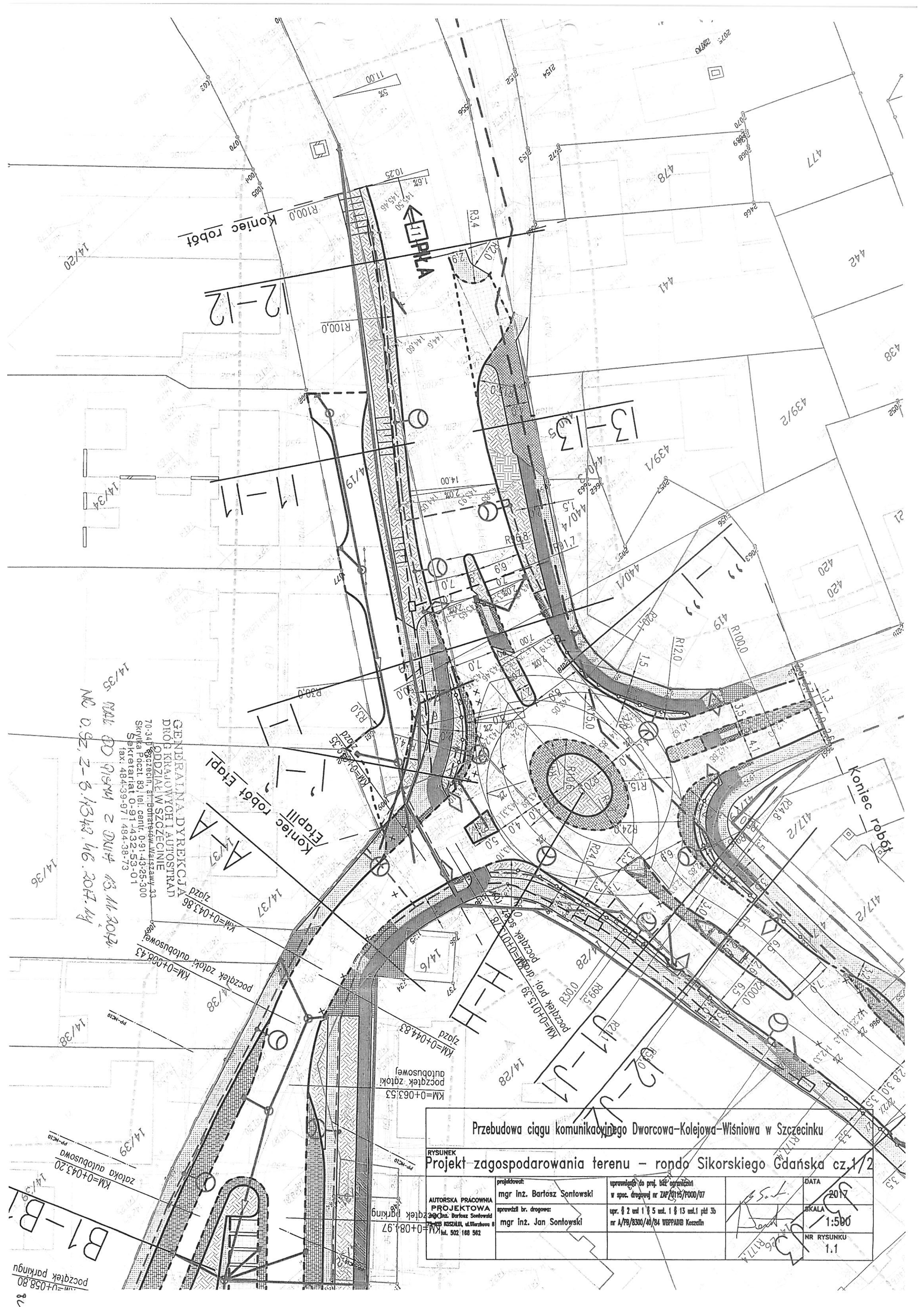
Przebudowa ciągu komunikacyjnego Dworcowa-Kolejowa-Wiśniowa w Szczecinku
RYSUNEK
Projekt zagospodarowania terenu – rondo Sikorskiego Gdańska cz.1/2
AUTORSKA PRACOWNIA PROJEKTOWA
projektował: mgr inż. Bartosz Sontowski
sprawdził br. drogowa: mgr inż. Jan Sontowski
DATA 2017
SKALA 1:500
NR RYSUNKU 1.1
GENERALNA DYREKCJA DRÓG KRAJOWYCH I AUTOSTRAD
ODDZIAŁ W SZCZECINIE
Koniec robót
Koniec robót Etapu I
Koniec robót Etapu II
Początek robót Etapu I
Początek robót Etapu II
Początek zatoki autobusowej
Początek zatoki autobusowej
Początek parkingu
Początek parkingu
Początek pryz. drogowej
Początek ścieżki rowerowej
Zatoka autobusowa
PRZEKRÓJ 1-1
R100,0
R12,0
R20,0
R15,0
R24,0
R30,0
R99,5
R100,0
R34
R42,0
R12,0
R20,0
R20,0
R20

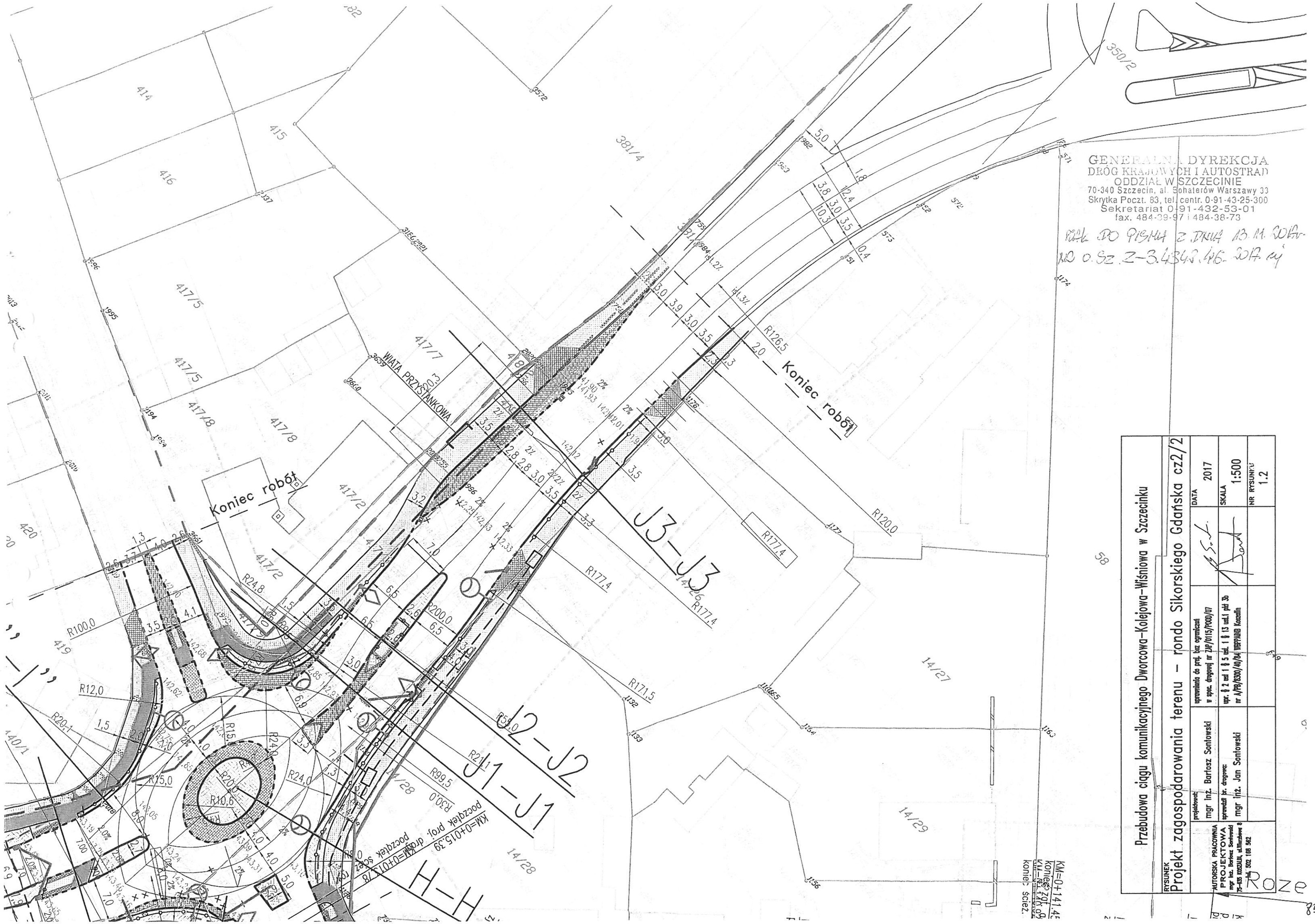
GENERALNA DYREKCJA
DRÓG KRAJOWYCH I AUTOSTRAD
ODDZIAŁ W SZCZECINIE
70-340 Szczecin, al. Bohaterów Warszawy 33
Skrytka Poczt. 83, tel. centr. 0-91-43-25-300
Sekretariat 0-91-432-53-01
fax. 484-39-97 i 484-38-73
Koniec robót
Koniec robót
WIATA PRZYSTANKOWA
J3–J3
J2–J2
J1–J1
H–H
KM=0+015,39
początek proj. drogowej
KM=0+013,78
początek ścież.
KM=0+141,45
koniec proj. drogowej
KM=0+140,02
koniec ścież.
Przebudowa ciągu komunikacyjnego Dworcowa–Kolejowa–Wiśniowa w Szczecinku
RYSUNEK
Projekt zagospodarowania terenu – rondo Sikorskiego Gdańska cz2/2
DATA
2017
SKALA
1:500
NR RYSUNKU
1.2
AUTORSKA PRACOWNIA PROJEKTOWA
projektował: mgr inż. Bartosz Sontowski
sprawdził br. drogowe: mgr inż. Jan Sontowski
ROZE

Przekrój H–H

GENERALNA DYREKCJA
DRÓG KRAJOWYCH I AUTOSTRAD
ODDZIAŁ W SZCZECINIE
70-340 Szczecin, al. Bohaterów Warszawy 33
Skrytka Poczt. 83, tel. centr. 0-91-43-25-300
Sekretariat 0-91-432-53-01
fax. 484-39-97 i 484-38-73

Zał. do pisma z dnia 13.11.2017r.
Nr O.Sz.Z-3.6342.46.2017.uj

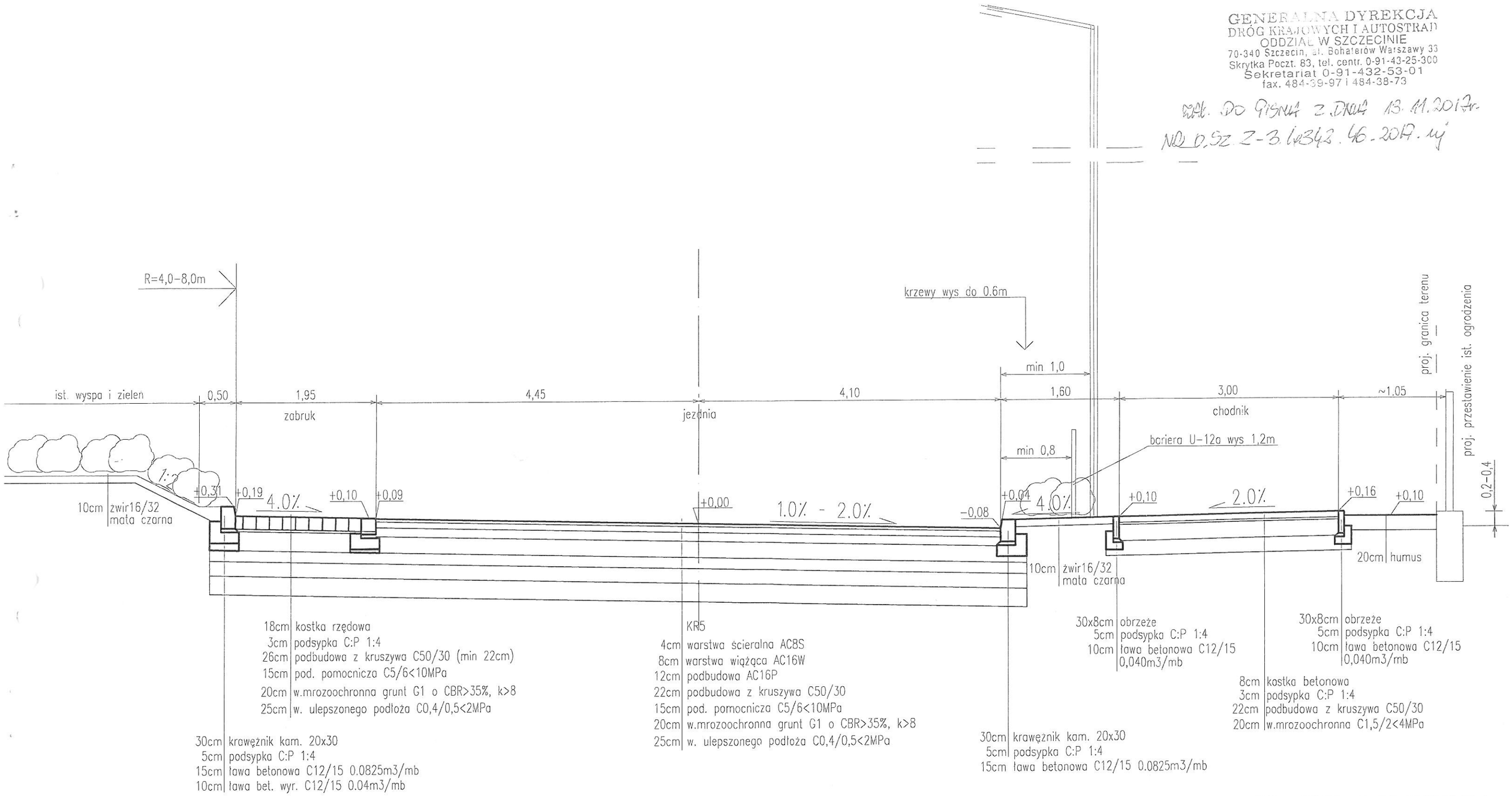

Obciążenie ruchem KR5

Grupa nośności podłoża G4

Przebudowa ciągu komunikacyjnego Dworcowa–Kolejowa–Wiśniowa w Szczecinku I Rondo Sikorskiego – Gdańska – Dworcowa				
RYSUNEK Przekroje charakterystyczne i konstrukcyjne – Etap III				
AUTORSKA PRACOWNIA PROJEKTOWA mgr inż. Bartosz Sontowski 75-635 KOSZALIN, ul.Wierzbowa 8 tel. 502 168 562	projektował: mgr inż. Bartosz Sontowski	uprawnienia do proj. bez ograniczeń w spec. drogowej nr ZAP/0115/P000/07		DATA 09.2017
	sprawdził br. drogowa: mgr inż. Jan Sontowski	upr. § 2 ust 1 § 5 ust. 1 § 13 ust.1 pkt 3b nr A/PB/8300/40/84 WBPPAiNB Koszalin		SKALA 1:50
				NR RYSUNKU 2.H–H

84

Przekrój I'–I'

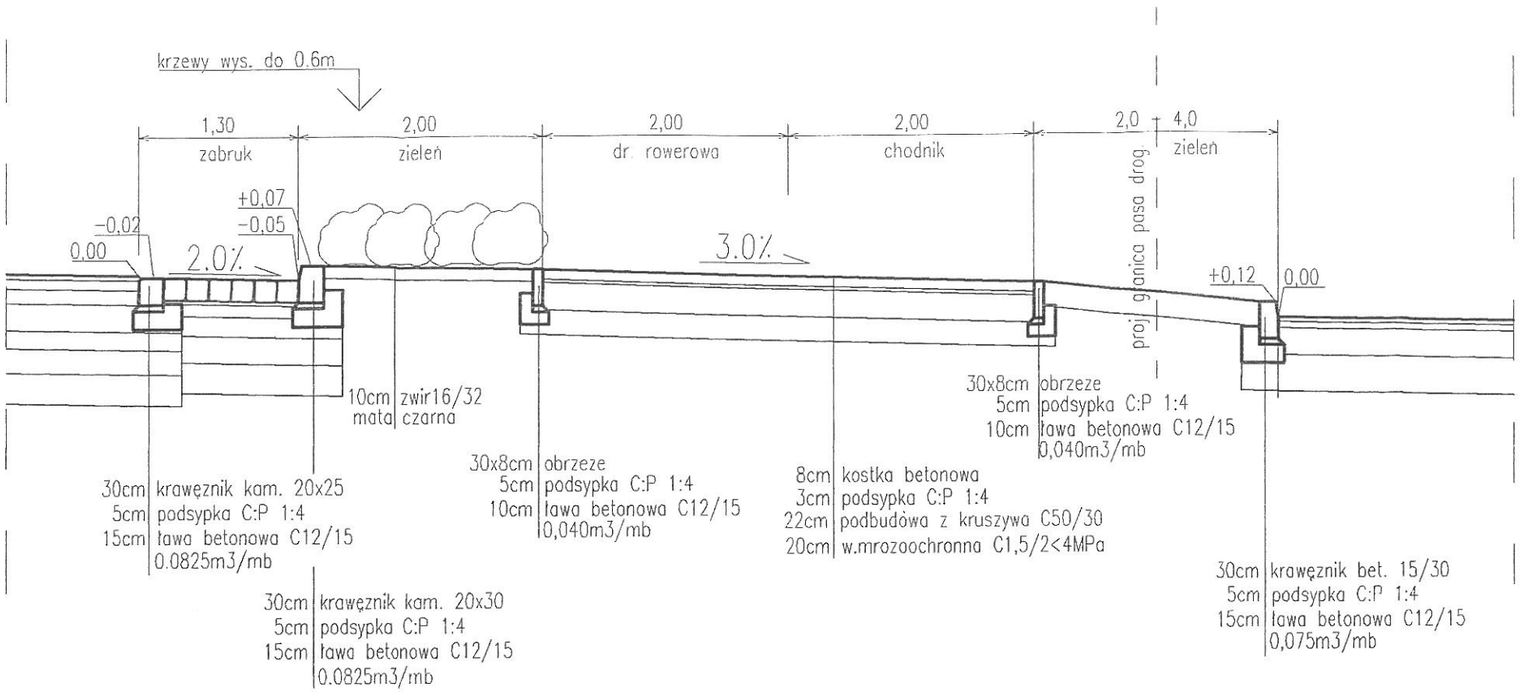

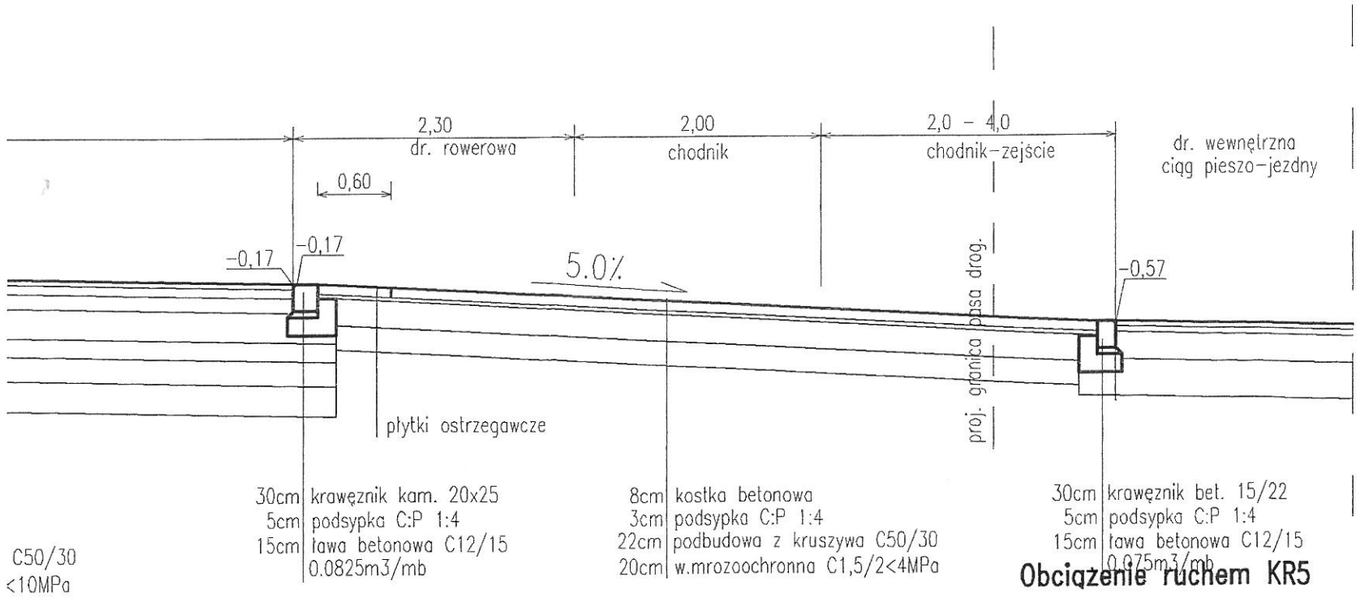

C50/30
<10MPa
G1 o CBR>35%, k>8
CO,4/0,5<2MPa

Obciążenie ruchem KR5

Grupa nośności podłoża G4

GENERALNA DYREKCJA
DRÓG KRAJOWYCH I AUTOSTRAD
ODDZIAŁ W SZCZECINIE
70-340 Szczecin, al. Bohaterów Warszawy 33
Skrytka Poczt. 83, tel. centr. 0-91-43-25-300
Sekretariat 0-91-432-53-01
fax. 484-39-97 i 484-38-73

zał. do pisma z dnia 13.11.2017
nr 0.Sz.Z-3.4342.46.2017.ej

Przebudowa ciągu komunikacyjnego Dworcowa–Kolejowa–Wiśniowa w Szczecinku I Rondo Sikorskiego – Gdańska – Dworcowa				
RYSUNEK **Przekroje charakterystyczne i konstrukcyjne – Etap III**				
AUTORSKA PRACOWNIA PROJEKTOWA mgr inż. Bartosz Sontowski 75-435 Koszalin, ul. Mickiewicza 6 tel. 502 169 582	projektował: mgr inż. Bartosz Sontowski	uprawnienia do proj. bez ograniczeń w spec. drogowej nr ZWP/0115/POOD/07		DATA 09.2017
	sprawdził kr. drogowe: mgr inż. Jan Sontowski	upr. § 2 ust 1 § 5 ust. 1 § 13 ust.1 pkt 3b nr A/PB/0300/40/84 WBPP/WBB Koszalin		SKALA 1:50
				NR RYSUNKU 2.I–I

GENERALNA DYREKCJA
DRÓG KRAJOWYCH I AUTOSTRAD
ODDZIAŁ W SZCZECINIE
70-340 Szczecin, al. Bohaterów Warszawy 33
Skrytka Poczt. 83, tel. centr. 0-91-43-25-300
Sekretariat 0-91-432-53-01
fax. 484-39-97 i 484-38-73

zał. do pisma z DNiA 13.11.2017r.
nr O.Sz.Z-3.4342.46.2017.uj

Przekrój I1–I1
na poszerzeniu przed rondem:

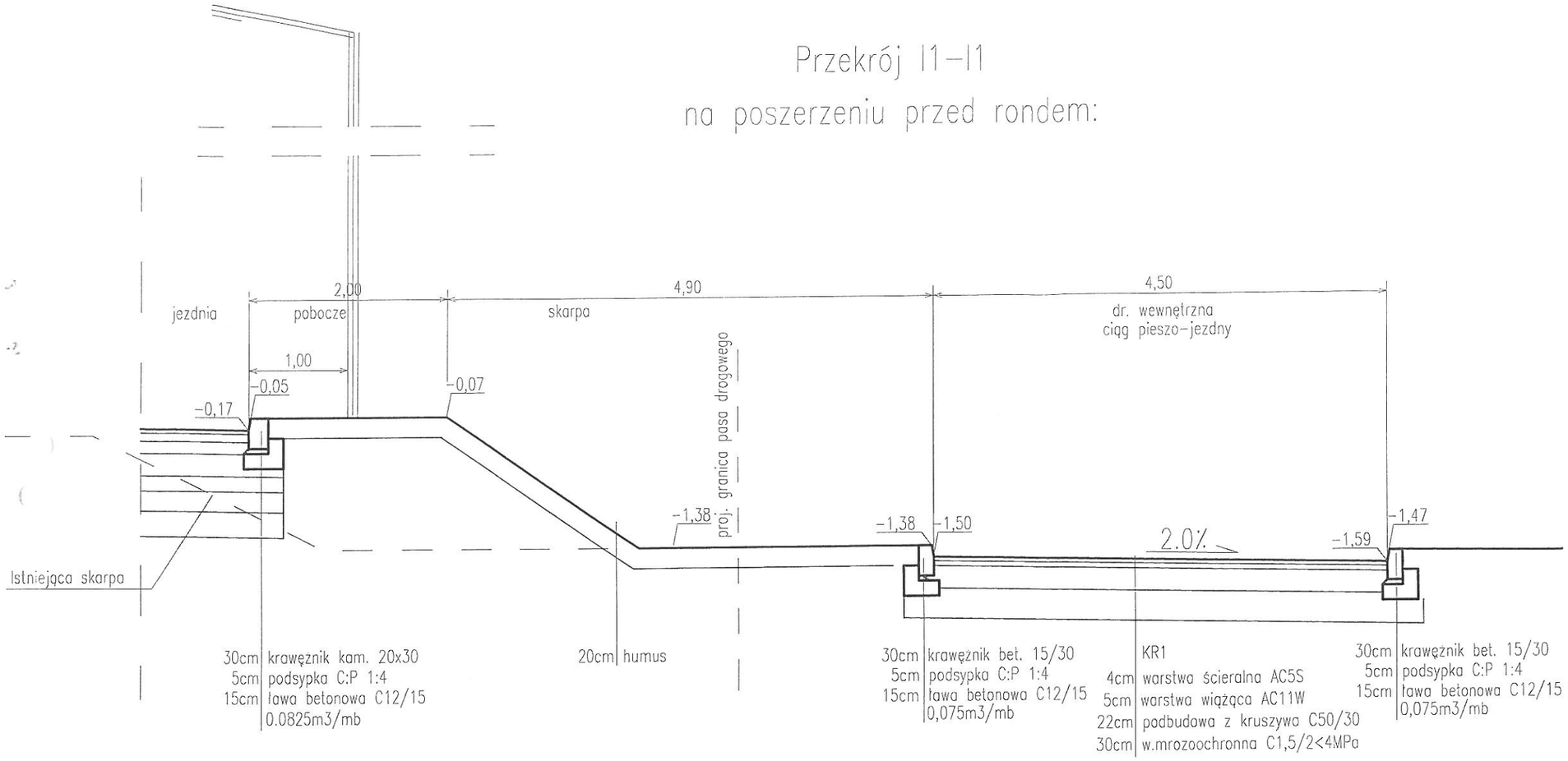

Przekrój I2–I2

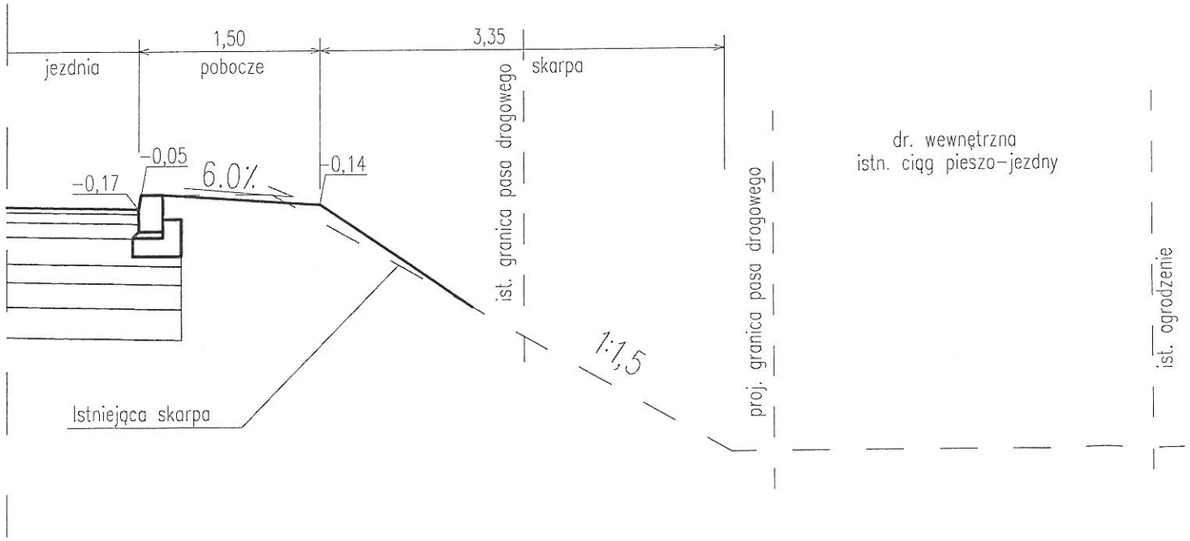

Obciążenie ruchem KR5
Grupa nośności podłoża G4

Przebudowa ciągu komunikacyjnego Dworcowa–Kolejowa–Wiśniowa w Szczecinku I Rondo Sikorskiego – Gdańska – Dworcowa			
RYSUNEK	Przekroje charakterystyczne i konstrukcyjne – Etap III	DATA 09.2017	
AUTORSKA PRACOWNIA PROJEKTOWA mgr inż. Bartosz Sontowski 75-635 KOSZALIN, ul.Wieniawa 8 tel. 502 168 562	projektowali: mgr inż. Bartosz Sontowski sprawdził br. drogowa: mgr inż. Jan Sontowski	uprawnienia do proj. bez ograniczeń w spec. drogowej nr ZAP/0115/P000/07 upr. § 2 ust 1 § 5 ust. 1 § 13 ust.1 pkt 3b nr A/PR/0300/40/84 WBPPiAUB Koszalin	SKALA 1:50 NR RYSUNKU 2.I1–I1

86

Przekrój J1–J1

zdni wg planu warstwicowego

pa przejazdowa

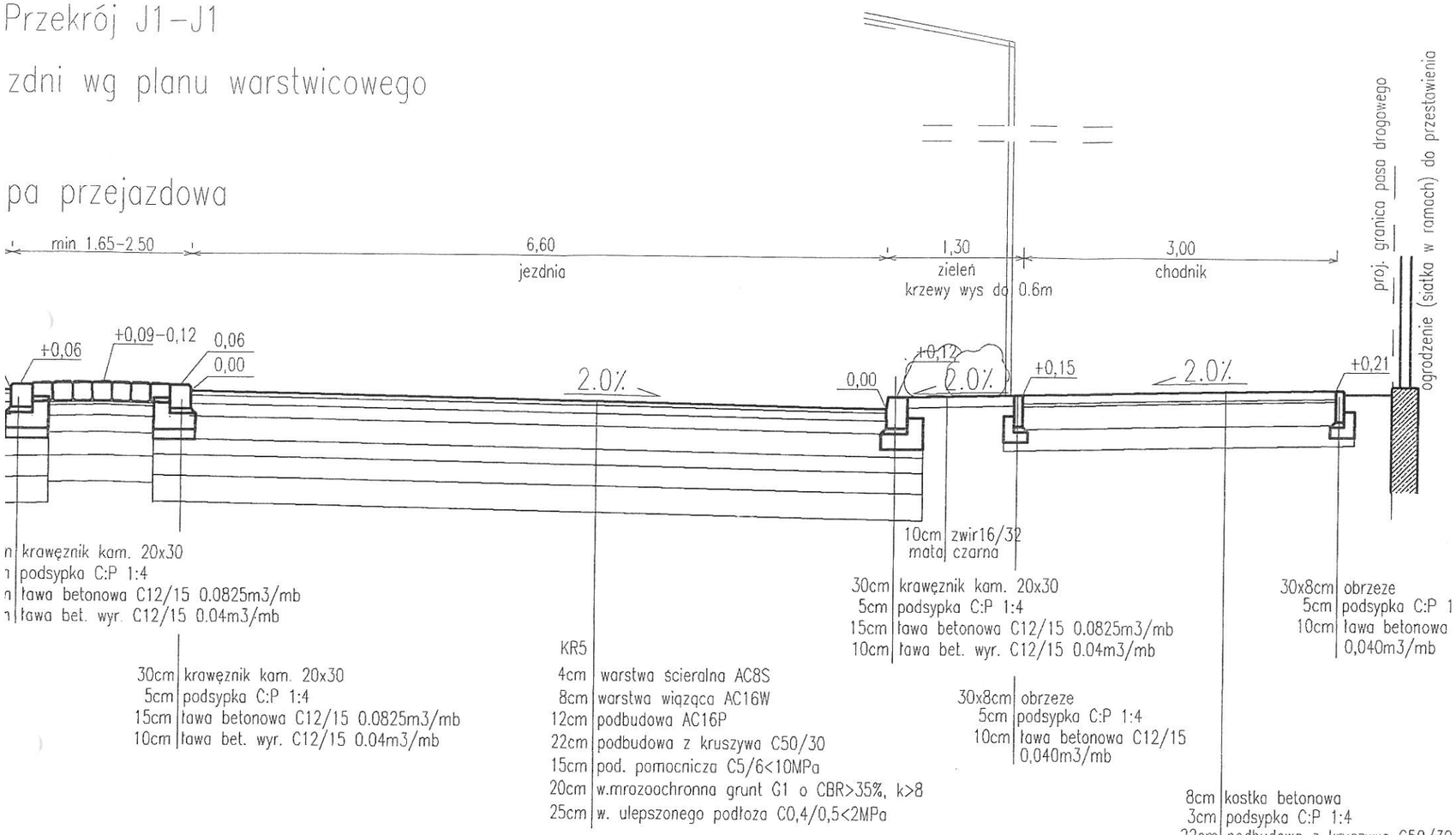

GENERALNA DYREKCJA
DRÓG KRAJOWYCH I AUTOSTRAD
ODDZIAŁ W SZCZECINIE
70-340 Szczecin, al. Bohaterów Warszawy 33
Skrytka Poczt. 83, tel. centr. 0-91-43-25-300
Sekretariat 0-91-432-53-01
fax. 484-39-97 i 484-38-73

Zał. DO PISMA Z DNIA 13.11.2017r.
NR O.Sz, Z-3.4342.46.2017.ly

Obciążenie ruchem KR5

Grupa nośności podłoża G4

Przebudowa ciągu komunikacyjnego Dworcowa–Kolejowa–Wiśniowa w Szczecinku i Rondo Wiśniowa – Sikorskiego – Przemysłowa				
RYSUNEK: Przekroje charakterystyczne i konstrukcyjne				
AUTORSKA PRACOWNIA PROJEKTOWA mgr inż. Bartosz Sontowski 75-635 KOSZALIN, ul.Kilińskiego 8 tel. 502 169 562	projektował: mgr inż. Bartosz Sontowski	uprawnienia do proj. bez ograniczeń w spec. drogowej nr ZAP/0115/POOD/07		DATA 09.2017
	sprawdził kr. drogowa: mgr inż. Jan Sontowski	upr. § 2 ust 1 § 5 ust. 1 § 13 ust.1 pkt 3b nr A/90/0300/00/04 WOPIMOR Koszalin		SKALA 1:50
				NR RYSUNKU 2.J1–J1

04

krawędzi jezdni wg planu warstwicowego

przekrój na przejściu przez jezdnię

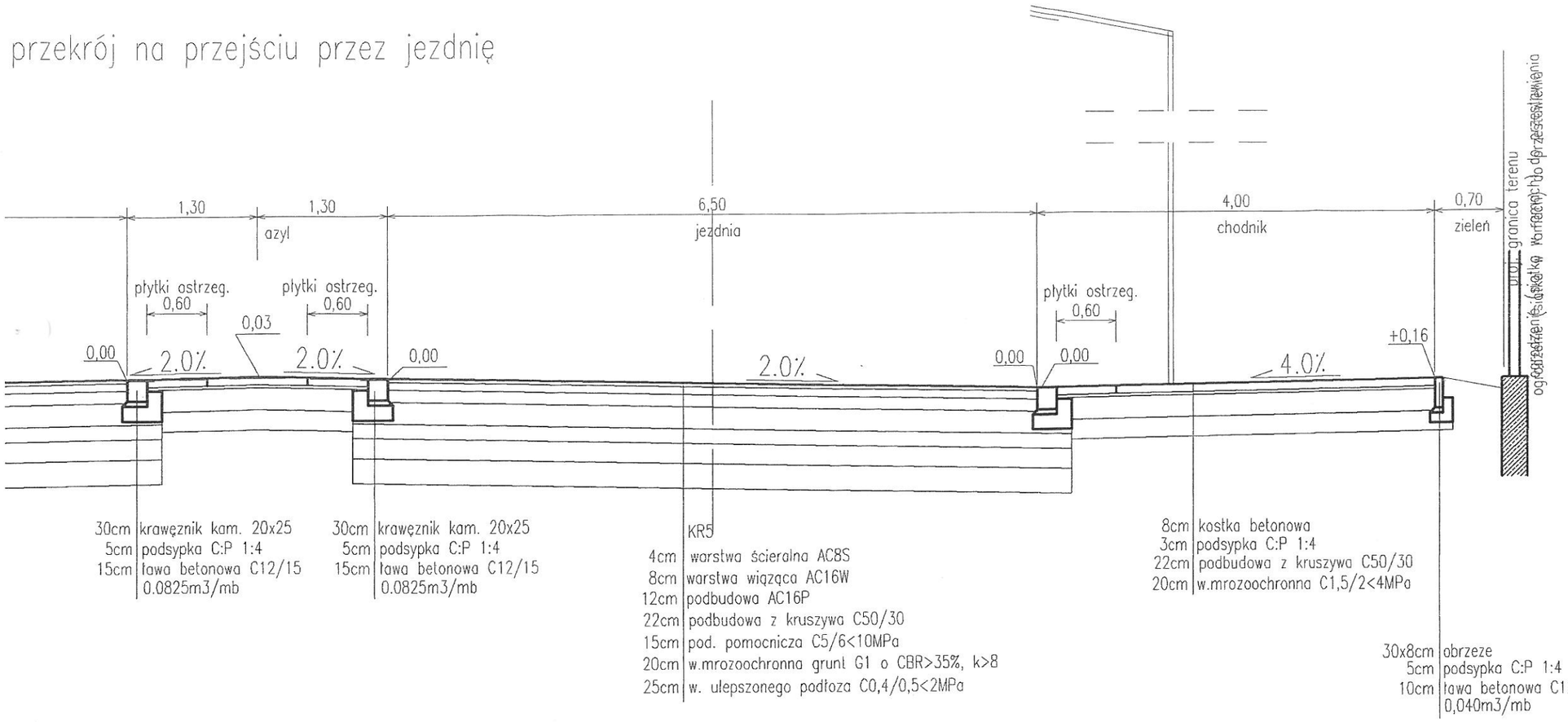

GENERALNA DYREKCJA
DRÓG KRAJOWYCH I AUTOSTRAD
ODDZIAŁ W SZCZECINIE
70-340 Szczecin, al. Bohaterów Warszawy 33
Skrytka Poczt. 83, tel. centr. 0-91-43-25-300
Sekretariat 0-91-432-53-01
fax. 484-39-97 i 484-38-73

DAŁU DO PISMA Z DNIA 13.11.2017r.
NR O.Sz. Z-3. 4342. 46. 2017. ły

Obciążenie ruchem KR5

Grupa nośności podłoża G4

Przebudowa ciągu komunikacyjnego Dworcowa–Kolejowa–Wiśniowa w Szczecinku I Rondo Sikorskiego – Gdańska – Dworcowa				
RYSUNEK Przekroje charakterystyczne i konstrukcyjne – Etap III				
AUTORSKA PRACOWNIA PROJEKTOWA mgr inż. Bartosz Sontowski 75-635 KOSZALIN, ul.Mickiewicza 8 tel. 502 169 582	projektował: mgr inż. Bartosz Sontowski	uprawnienia do proj. bez ograniczeń w spec. drogowej nr ZAP/0115/POOD/07		DATA 09.2017
	sprawdził br. drogowy: mgr inż. Jan Sontowski	upr. § 2 ust 1 § 5 ust. 1 § 13 ust.1 pkt 3b nr A/PD/0300/40/84 WOPP/KOD Koszalin		SKALA 1:50
				NR RYSUNKU 2.J2–J2

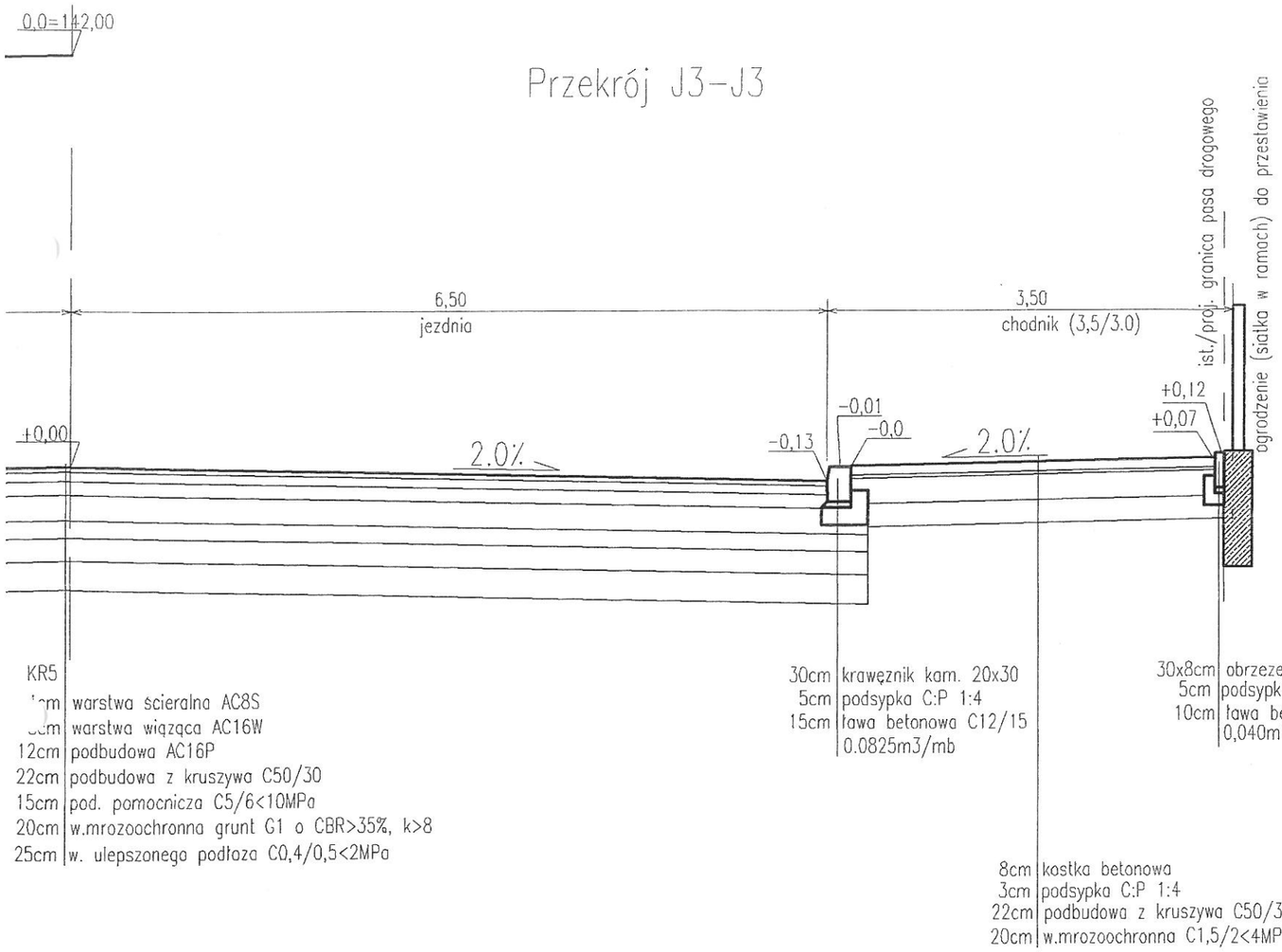

Obciążenie ruchem KR5

Grupa nośności podłoża G4

GENERALNA DYREKCJA
DRÓG KRAJOWYCH I AUTOSTRAD
ODDZIAŁ W SZCZECINIE
70-340 Szczecin, al. Bohaterów Warszawy 33
Skrytka Poczt. 83, tel. centr. 0-91-43-25-300
Sekretariat 0-91-432-53-01
fax. 484-39-97 i 484-38-73

Nr DO PISMA Z DNIA 13.11.2017r.
NR 0.Sz.Z-3.4342.66.2017.AJ

Przebudowa ciągu komunikacyjnego Dworcowa-Kolejowa-Wiśniowa w Szczecinku I Rondo Wiśniowa - Sikorskiego - Przemysłowa				
RYSUNEK: Przekroje charakterystyczne i konstrukcyjne - Etap III				
AUTORSKA PRACOWNIA PROJEKTOWA mgr inż. Bartosz Sontowski 75-635 KOSZALIN, ul.Wilczkowa 6 tel. 502 103 562	projektował: mgr inż. Bartosz Sontowski	uprawnienia do proj. bez ograniczeń w spec. drogowej nr ZWP/0115/POOD/07		DATA 09.2017
	sprawdził br. drogowe: mgr inż. Jan Sontowski	upr. § 2 ust 1 § 5 ust. 1 § 13 ust.1 pkt 3b nr A/PD/0300/40/04 WOPWOBD Koszalin		SKALA 1:50
				NR RYSUNKU 2.J3-J3

8P

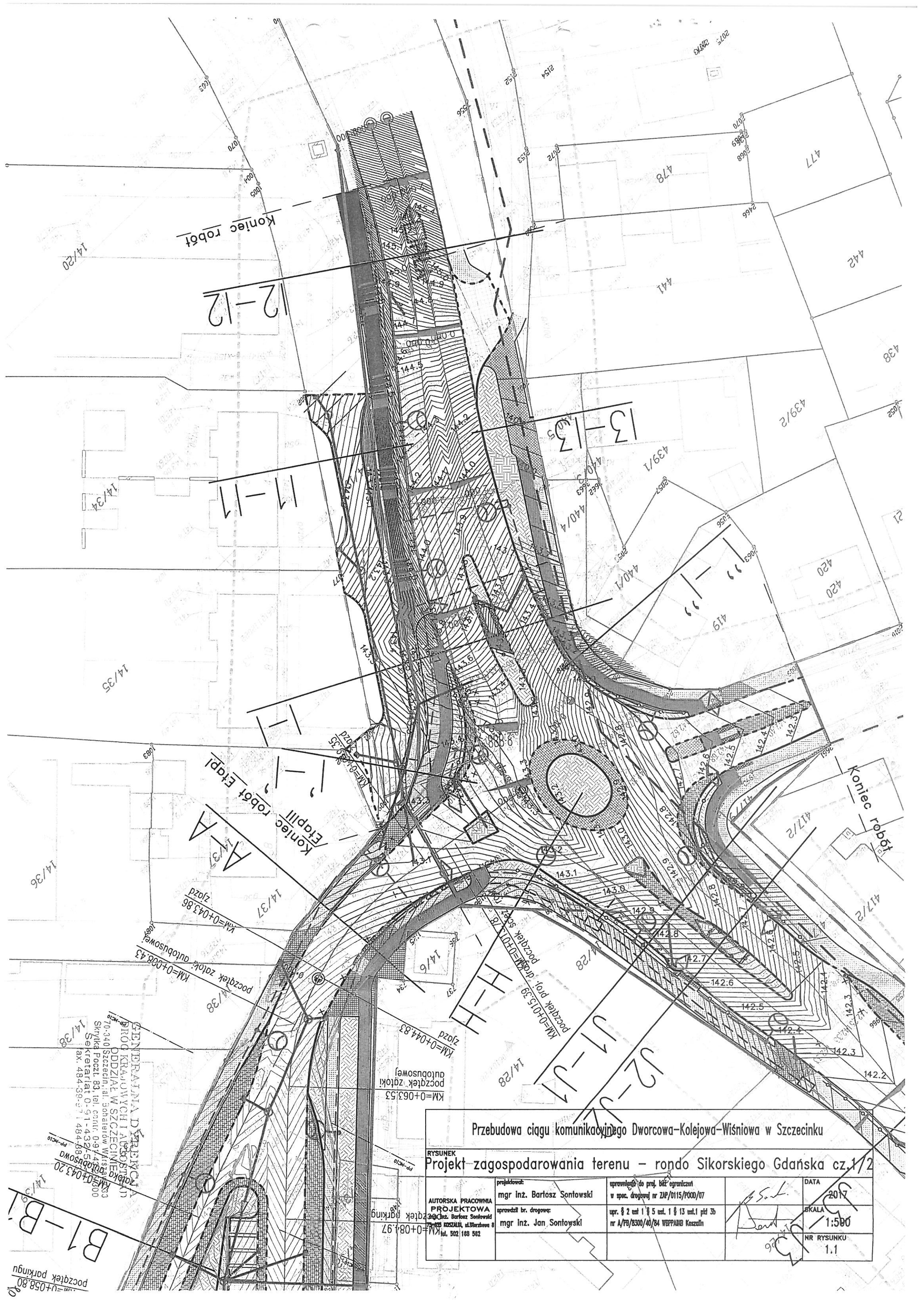
Koniec robót
Koniec robót Etapu I
Koniec robót Etapu II
1-1
2-2
3-3
4-4
5-5
6-6
7-7
8-8
9-9
10-10
11-11
12-12
13-13
Przebudowa ciągu komunikacyjnego Dworcowa-Kolejowa-Wiśniowa w Szczecinku
RYSUNEK
Projekt zagospodarowania terenu - rondo Sikorskiego Gdańska cz.1/2
AUTORSKA PRACOWNIA PROJEKTOWA
projektował: mgr inż. Bartosz Sontowski
sprawdził br. drogową: mgr inż. Jan Sontowski
DATA 2017
SKALA 1:500
NR RYSUNKU 1.1

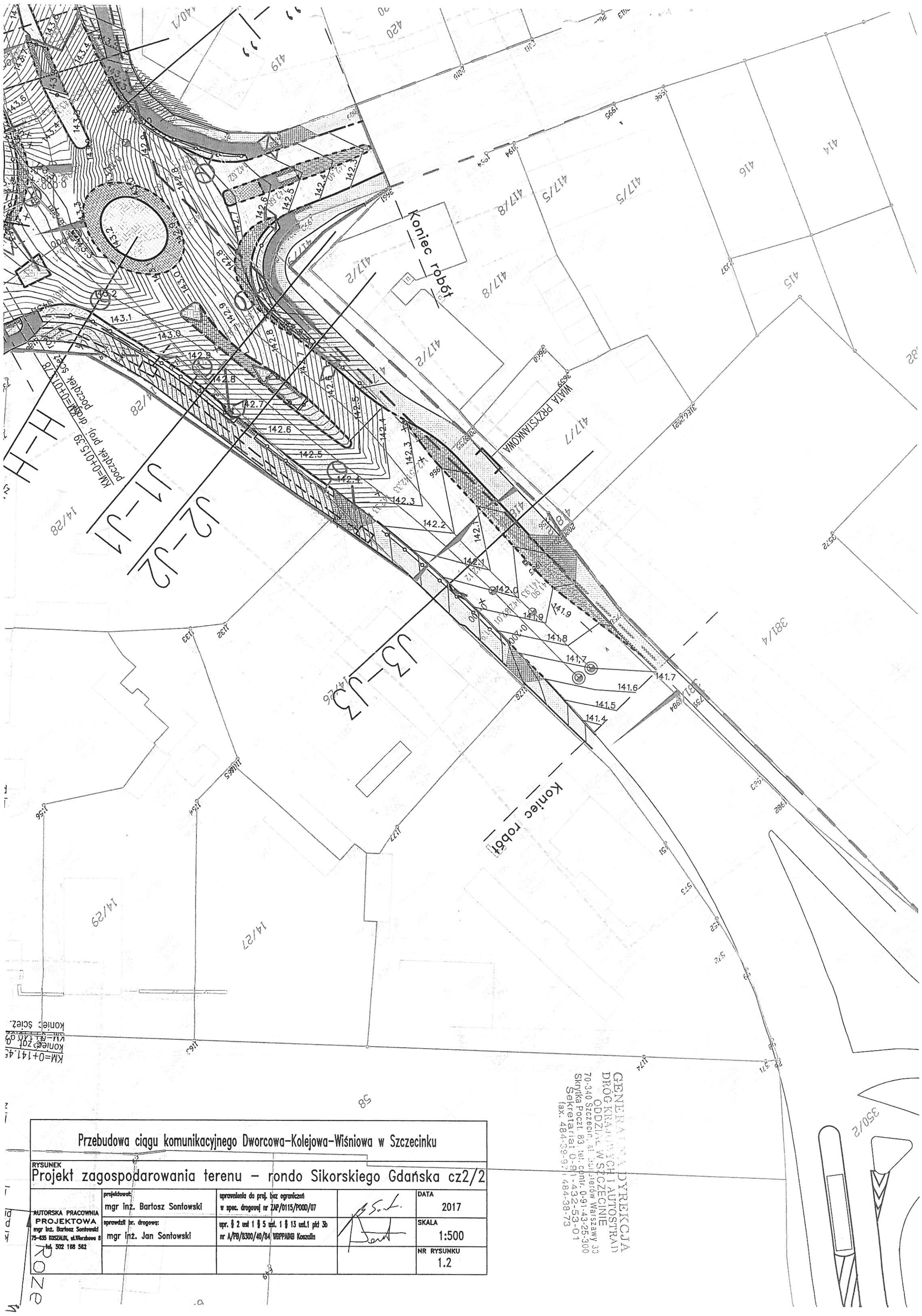

Przebudowa ciągu komunikacyjnego Dworcowa-Kolejowa-Wiśniowa w Szczecinku

RYSUNEK
Projekt zagospodarowania terenu – rondo Sikorskiego Gdańska cz2/2

AUTORSKA PRACOWNIA PROJEKTOWA mgr inż. Bartosz Sontowski 75-635 KOSZALIN, ul.Wierzbowa 8 tel. 502 168 562	projektował: mgr inż. Bartosz Sontowski	uprawnienia do proj. bez ograniczeń w spec. drogowej nr ZAP/0115/POOD/07		DATA 2017
	sprawdził br. drogowa: mgr inż. Jan Sontowski	upr. § 2 ust 1 § 5 ust. 1 § 13 ust.1 pkt 3b nr A/PB/8300/40/84 WBPPAiNB Koszalin		SKALA 1:500
				NR RYSUNKU 1.2

POLSKA
SPÓŁKA GAZOWNICTWA

Polska Spółka Gazownictwa sp. z o.o.
Oddział Zakład Gazowniczy w Koszalinie
Połczyńska 55/57, 75-808 Koszalin
tel. 94 3484100, fax 94 3460460

Dział Zarządzania Majątkiem Sieciowym
Połczyńska 55/57, 75-808 Koszalin
tel. 943484123, faks (94) 348 41 77
zms.koszalin@psgaz.pl

Urząd Miasta Szczecinek
pl. Wolności 13
78-400 Szczecinek

W/ znak: pismo z dnia 16-08-2017
N/ znak: PSGWB00/DT/ZMS-4011-100912/17 z dnia 31-08-2017

Wytyczne do projektowania i budowy sieci gazowej

NR PSGWB00/DT/ZMS-4011-100912/17

Lokalizacja przedsięwzięcia:
woj. **zachodniopomorskie,** gm. **Szczecinek,** m. **Szczecinek,** ul. **Dworcowa ,Kolejowa,Wiśniowa,Sikorskiego,Przemysłowa.**

PSG Sp. z o.o. Oddział Zakład Gazowniczy w Koszalinie w odpowiedzi na pismo wydaje następujące warunki przebudowy istniejących sieci gazowych kolidujących z projektowaną przebudową ciągu komunikacyjnego w ciągu ulic:Wiśniowa,Sikorskiego,Dworcowa,Kolejowa:

1. Należy zaprojektować i wykonać przebudowę istniejących sieci gazowych:
   a) gazociągu n/c de 180PE (na odcinku A-B poza pas jezdni proj. ronda (włączenie :gaz. n/c dn200 ul.Sikorskiego i de 180PE ul.Przemysłowa. Stosować rury PE100SDR17,6 de180;
   b) gazociągów n/c dn 300stal (odc.C-D) i dn 200stal odc.D-F , poza projektowane pasy jezdne ronda ul.Wiśniowa,Przemysłowa,Sikorskiego.Włączenia: gaz.n/c dn 300stal ul Wiśniowa i dn 100stal, dn 200stal ul.Sikorskiego.Stosować rury PE100SDR17,6 de 315 i de 225;
   c) przyłącze gazu n/c de 63PE odc.G-H w ul.Kolejowej.Stosować rury PE100RCSDR11 de 63.
2. Odcinek gazociągu śr/c de de 250PE w dz.drogowej nr 350/2 zabezpieczyć r.o. połówkową ,skręcaną dn 400 stal.
3. Odcinek gazociągu n/c dn 100 stal w ul. Gdańskiej (przejście poprzeczne) zabezpieczyć r.o. dn 200stal połówkową ,skręcaną.
4. Odcinki gazociągów i przyłącza gazu do przebudowy, po wykonaniu nowych odcinków sieci gazowej i przyłącza, odciąć w sposób trwały i zdemontować.
5. Gazociąg zaprojektować i wykonać zgodnie z obowiązującymi przepisami i normami.
6. Trasę projektowanych gazociągów uzgodnić na naradzie koordynacyjnej przy SP w Szczecinku.
7. Projekt Budowlany-Wykonawczy przebudowy uzgodnić branżowo w Dziale Zarządzania Majątkiem Sieciowym Zakładu Gazowniczego w Koszalinie.
8. Wszelkie prace w obrębie czynnych sieci gazowych wykonywać pod nadzorem pracownika Gazowni w Szczecinku.
9. Prace gazoniebezpieczne wykona Gazownia w Szczecinku na pisemne zlecenie Inwestora.
10. O terminie rozpoczęcia robót powiadomić Gazownię w Szczecinku, ul. Polna 54, tel. 94 37 26554 email: gazownia.szczecinek@psgaz.pl.
11. Całość prac wykonać kosztem i staraniem Inwestora .
12. Przebudowane odcinki gazociągów należy przekazać na majątek PSG Sp. z o.o. Oddział Zakład Gazowniczy w Koszalinie z kompletem dokumentów powykonawczych dotyczących przebudowywanych odcinków sieci gazowej zamiennie za istniejące gazociągi i przyłącze.

13. Wytyczne ważne przez okres dwóch lat od daty ich wydania.
14. Jednocześnie informujemy, że zgodnie z Cennikiem Usług Pozataryfowych PSG Sp. z o.o. faktura za wydanie warunków przebudowy w odniesieniu do infrastruktury technicznej zostanie przesłana w terminie późniejszym.

Z poważaniem

KIEROWNIK
Dział Zarządzania Majątkiem Sieciowym

Zdzisław Lenz

Do wiadomości:
1. Autorska Pracownia Projektowa
   mgr inż. Bartosz Sontowski
   ul.Wierzbowa 8
   75-635 Koszalin
2. a/a

Sprawę prowadzi: Wanda Szpaczyńska, tel.: (94) 348 41 17

PROJEKT WYKONAWCZY

Przebudowa ciągu komunikacyjnego Dworcowa–Kolejowa–Wiśniowa w Szczecinku

RYSUNEK

Projekt zagospodarowania terenu

AUTORSKA PRACOWNIA PROJEKTOWA
mgr inż. Bartosz Sonkowski
75-635 KOSZALIN, Mickiewicza 8
tel. 502 [illegible]

mgr inż. Bartosz Sonkowski
upr. bez ograniczeń do proj. bez ograniczeń
upr. budowlane drogowej nr ZAP/0113/POOD/09

DATA	maj 2017
SKALA	1:500
RYS.	1.3

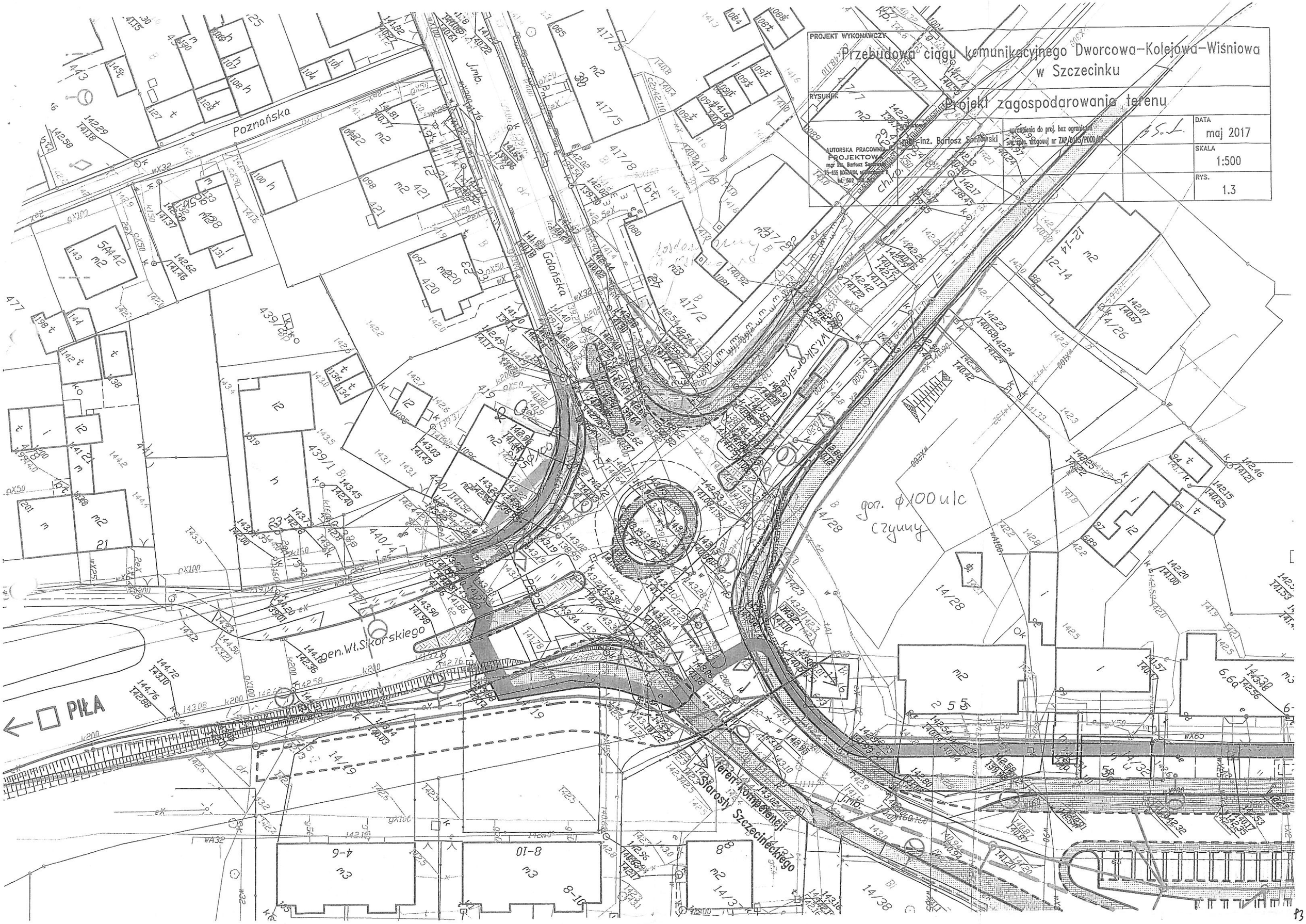

PROJEKT WYKONAWCZY

Przebudowa ciągu komunikacyjnego Dworcowa–Kolejowa–Wiśniowa w Szczecinku

RYSUNEK

Projekt zagospodarowania terenu

AUTORSKA PRACOWNIA PROJEKTOWA
mgr inż. Bartosz Sanlowski
75-635 KOSZALIN, ul. Wiśniowa 8
tel. 502 169 562

projektował: mgr inż. Bartosz Sanlowski

uprawnienia do proj. bez ograniczeń w spec. drogowej nr ZR/0015/POOD/07

DATA	marzec 2017
SKALA	1:500
RYS.	1.4

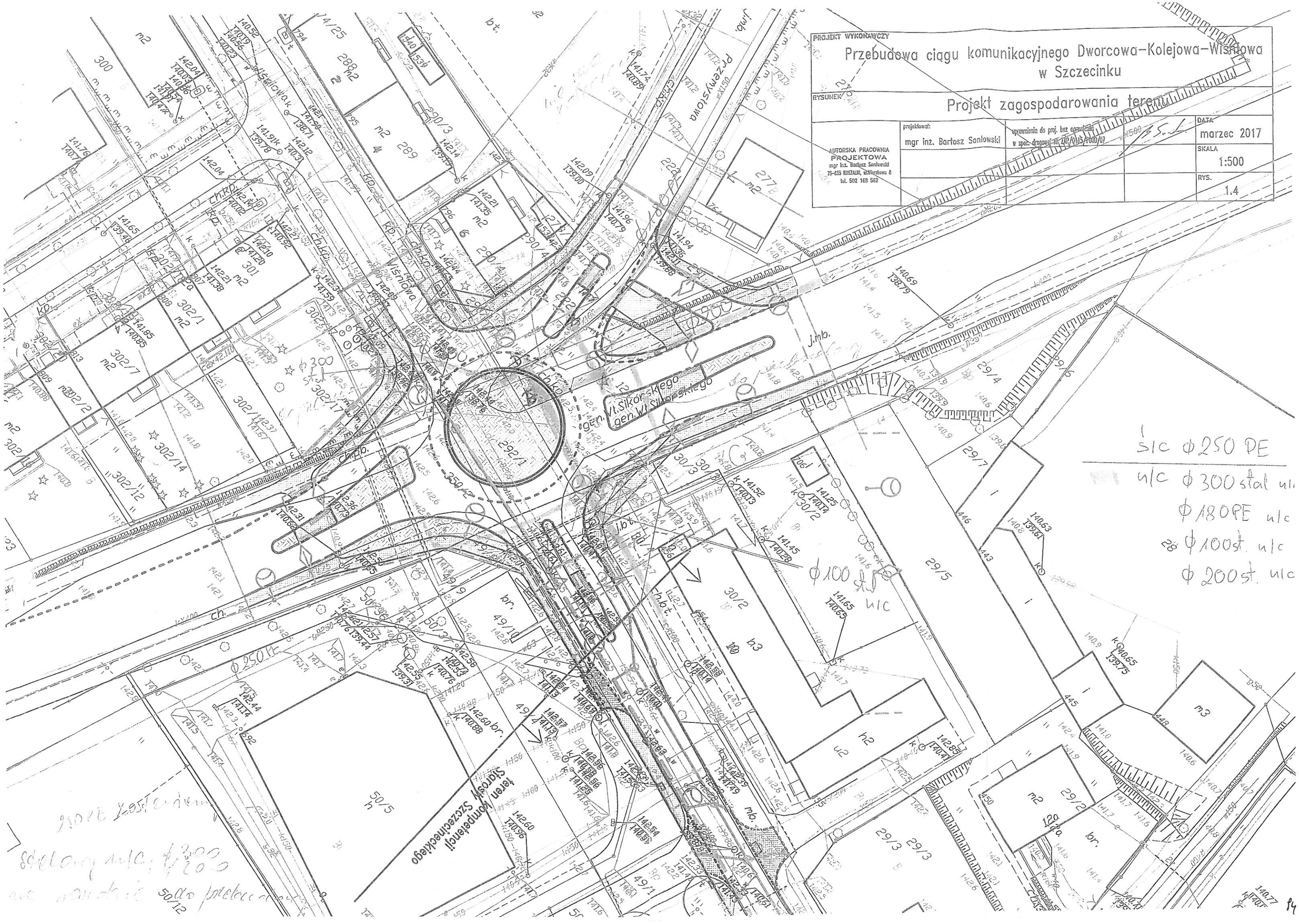

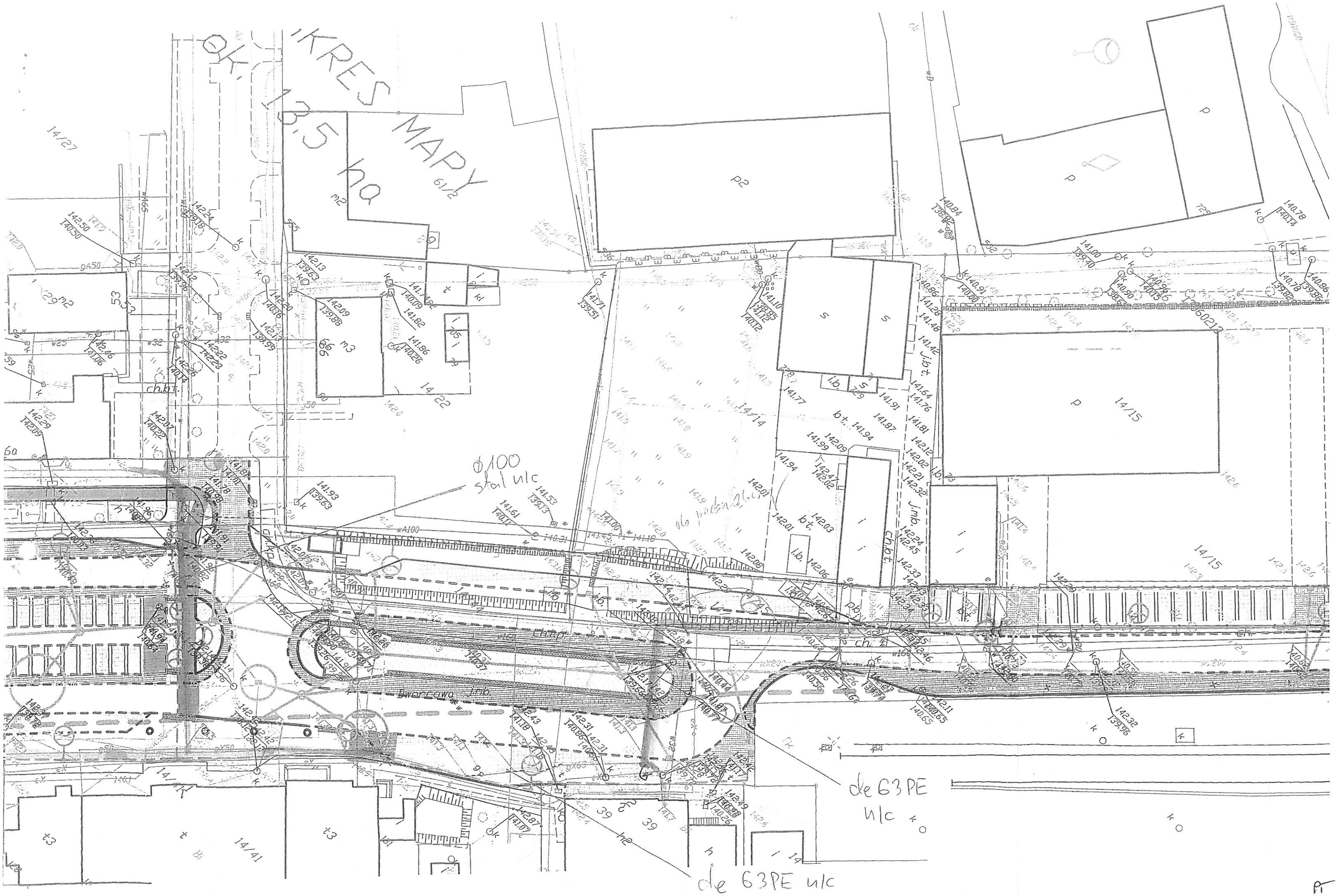
OKRES MAPY
13,5 ha
Dworcowa
Ø100
stal n/c
de 63PE
n/c
de 63PE n/c

Energa
operator

Numer R/17/041266	Miejscowość Koszalin	Data (dzień, miesiąc, rok) 02.08.2017r.

WARUNKI PRZEBUDOWY SIECI

(USUNIĘCIA KOLIZJI)
ELEKTROENERGETYCZNEJ ENERGA – OPERATOR SA
Oddział w Koszalinie

1. Obiekt wchodzący w kolizję:

   Nazwa: Rozbudowa ciągu komunikacyjnego Dworcowa-Kolejowa-Wiśniowa w Szczecinku.

   Adres (nr działki): Szczecinek, ul. Dworcowa, Kolejowa, Wiśniowa;

2. Istniejące urządzenia elektroenergetyczne podlegające przebudowie:
   - Linie kablowe 15kV nr: 448 (HAKnFtA 3x120mm^2), 469 (HAKnFtA 3x120mm^2), 424 (HAKnFtA 3x120mm^2);
   - Linie kablowe 0,4kV ze stacji transformatorowych nr: 40137 („Szczecinek Dworcowa"), 40490 („Szczecinek Wiśniowa Elewator 3"), 40092 („Szczecinek Przemysłowa") ;

3. Zakres prac niezbędnych do realizacji usunięcia kolizji oraz wymagania w zakresie sposobu przebudowy i typów stosowanych elementów projektowanej infrastruktury elektroenergetycznej:

   3.1. Urządzenia SN i nn:
   - Istniejące odcinki linii kablowych 15kV oraz odcinki linii kablowych 0,4kV w miejscach kolizji z projektowaną przebudową/rozbudową/budową odcinków ulic, chodników, wjazdów i ścieżek rowerowych przełożyć stosując nowe lub istniejące odcinki kabli lub zabezpieczyć rurami osłonowymi dwudzielnymi (w zależności od potrzeb);
   - Pod projektowanymi nawierzchniami utwardzonymi kable ochronić przepustami rurowymi o odpowiednich parametrach;
   - Głębokość umieszczenia linii kablowych powinna uwzględniać docelowe rzędne terenu.

   3.2. Uzyskanie tytułów prawnych do nieruchomości, na których będą zlokalizowane projektowane sieci i urządzenia elektroenergetyczne w postaci umowy o ustanowienie służebności przesyłu/gruntowej (akt notarialny bez dalszych zobowiązań finansowych) bądź decyzji na umieszczenie w pasie drogowym urządzeń infrastruktury technicznej niezwiązanych z potrzebami zarządzania drogami lub potrzebami ruchu drogowego. Treść zapisów zakresu służebności, jaka powinna się pojawić w akcie notarialnym należy uzgodnić z ENERGA-OPERATOR SA. Uzyskane tytuły prawne do nieruchomości bezwzględnie należy wpisać do ksiąg wieczystych lub ewidencji gruntów i budynków.

4. Dane dotyczące sieci oraz parametry w zakresie elektroenergetycznej automatyki zabezpieczeniowej i systemowej:

   4.1. Dotyczy sieci o napięciu do 1 kV:

   4.2. Dotyczy sieci o napięciu powyżej 1 kV:

   a) Sposób pracy punktu neutralnego sieci — Uziemiony przez dławik (sieć skompensowana)

   b) Napięcie znamionowe sieci — 15kV

   c) Prąd 1-fazowy zwarcia doziemnego – 230A

   d) Czas wyłączenia zwarcia doziemnego – 4,0s

   e) Moc zwarciowa na szynach SN 15kV w stacji GPZ Szczecinek Leśna - 117MVA

   f) Czas wyłączenia zwarcia wielofazowego w stacji GPZ Szczecinek Leśna – 2,5s
   Rzeczywistą wartość prądu zwarcia wielofazowego oblicza projektant na podstawie mocy zwarciowej.

   g) System ochrony od porażeń - uziemienie ochronne

5. Wyżej wymieniona część istniejącej infrastruktury elektroenergetycznej jest fragmentem sieci elektroenergetycznej ENERGA-OPERATOR SA, w związku z tym również po jej przebudowie, umożliwiającej zrealizowanie projektowanego zagospodarowania działek, o których mowa w pkt 1 warunków przebudowy sieci, przebudowane elementy sieci będą własnością ENERGA–OPERATOR SA.
6. Wymagania dotyczące dokumentacji projektowej:
   6.1. Na zakres określony w pkt 3 warunków przebudowy sieci należy opracować projekt budowlano-wykonawczy, który podlega uzgodnieniu w Wydziale Dokumentacji Energetycznej ENERGA – OPERATOR SA Oddział w Koszalinie przed przystąpieniem do realizacji przebudowy.
   6.2. Wersję roboczą koncepcji rozwiązania technicznego przebudowy sieci należy uzgodnić w Wydziale Dokumentacji Energetycznej ENERGA – OPERATOR SA Oddział w Koszalinie przed złożeniem na posiedzenie Narady Koordynacyjnej.
   6.3. Do projektu budowlano-wykonawczego należy dołączyć odpis uzgodnień z właścicielami gruntów, instytucjami i władzami terenowymi, na których zlokalizowane będą elementy przebudowanej infrastruktury elektroenergetycznej (wzorzec stosownego oświadczenia w załączeniu) oraz odpis decyzji uprawomocnionego pozwolenia na budowę.
   6.4. Projektowane linie elektroenergetyczne należy prowadzić:
      – wzdłuż granic i ciągów pieszo jezdnych,
      – prostopadle do ich osi dla linii krzyżujących się z istniejącymi ciągami komunikacyjnymi.
   6.5. Przy opracowywaniu dokumentacji projektowej oraz przy przebudowie urządzeń i sieci elektroenergetycznych należy zachować wymagania wynikające z obowiązujących norm (m.in. PN-E-05100-1:1998, PN-EN 50423-1:2007, N SEP-E-003, N SEP-E-004) i przepisów, np. w zakresie: obostrzeń, uziemień oraz ochrony przeciwporażeniowej.
   6.6. W przypadku wyboru rozwiązania przebudowy sieci linią kabłową, dokumentacja projektowa winna zawierać m.in. szkice wszystkich podziemnych skrzyżowań z infrastrukturą techniczną wraz z zaznaczonymi odległościami części infrastruktury krzyżującej się z proj. odcinkami linii elektroenergetycznych, co umożliwi dokładną weryfikację zakresu dokumentacji projektowej pod kątem zachowania wymagań podyktowanych właściwymi przepisami, w tym w szczególności postanowieniami normy N SEP-E-004.
   6.7. Projektowane odcinki lub elementy infrastruktury elektroenergetycznej należy zwymiarować od punktów stałych.
   6.8. Przy opracowaniu dokumentacji projektowej należy korzystać z rozwiązań typowych i powtarzalnych.
   6.9. Zastosowane urządzenia i materiały muszą posiadać stosowne atesty i certyfikaty.
   6.10. Projektowane odcinki lub elementy infrastruktury elektroenergetycznej muszą być zgodne ze standardami technicznymi obowiązującymi w ENERGA-OPERATOR SA.
7. Wraz z jednostronnie podpisaną umową o przebudowę sieci w związku z usunięciem kolizji należy dodatkowo dostarczyć: nie dotyczy
8. Dodatkowe dane i ewentualne szczegóły dotyczące niniejszych warunków przebudowy można uzyskać w Wydziale Dokumentacji Energetycznej i Wydziale Przyłączeń ENERGA – OPERATOR SA Oddział w Koszalinie.
9. Zawarcie umowy o przebudowę sieci w związku z usunięciem kolizji z siecią elektroenergetyczną stanowi podstawę do rozpoczęcia realizacji prac budowlano-montażowych, na zasadach określonych w tej umowie.
10. Zawarta umowa o przebudowę sieci w związku z usunięciem kolizji z siecią elektroenergetyczną (w okresie obowiązywania niniejszych warunków) jest dokumentem nadrzędnym w stosunku do wydanych warunków przebudowy sieci. Ważność umowy wygasa z chwilą wywiązania się przez Strony ze wszystkich postanowień umowy.
11. Ewentualne odwołanie od niniejszych warunków przebudowy sieci jest możliwe w okresie jednego miesiąca od daty ich wydania. Brak stanowiska Podmiotu występującego o usunięcie kolizji uznawane będzie, jako ich akceptacja.

12. Warunki przebudowy sieci są ważne 2 lata od dnia ich określenia.

OPRACOWAŁ:
Zbigniew Kowalewicz
094 348 33 94

ZATWIERDZIŁ:

Kierownik
Biura Majątku Sieciowego
Maciej Bednarz

Otrzymują:

1) Miasto Szczecinek, Plac Wolności 13, 78 – 400 Szczecinek
2) Wydział Przyłączeń

Orange Polska S.A.
Domena Hurt
Zarządzanie Zasobami Sieci i IT, Ewidencja i Standardy Infrastruktury
Dział Ewidencji i Zarządzania Danymi o Infrastrukturze Bydgoszcz
Adres do korespondencji:
ul. Wyzwolenia 70 71-510 Szczecin

Autorska Pracownia Projektowa
mgr inż. Bartosz Sontowski
ul. Wierzbowa 8
75-635 Koszalin

Szczecin, 17 lipca 2017

Numer pisma: TTIDWBU-SZ.2112-44725/17/WF

Temat: warunki techniczne na przebudowę sieci Orange Polska S.A. w celu usunięcia kolizji z planowaną inwestycją - pn. Rozbudowa ciągu komunikacyjnego Dworcowa - Kolejowa - Wiśniowa w Szczecinku.

Szanowni Państwo,

w odpowiedzi na pismo dotyczące planowanej inwestycji - pn. Rozbudowa ciągu komunikacyjnego Dworcowa – Kolejowa – Wiśniowa w Szczecinku, informujemy, że projektowana inwestycja koliduje z istniejącą doziemną i napowietrzną siecią teletechniczną eksploatowaną przez ORANGE POLSKA S.A. (zwana dalej: „OPL"). W związku z tym należy, na koszt naruszającego stan istniejący, opracować projekt i wykonać przebudowę istniejących urządzeń telekomunikacyjnych wchodzących w kolizję z projektowaną inwestycją, zwracając szczególną uwagę na normatywne odległości w zakresie zbliżeń i skrzyżowań elementów uzbrojenia terenu.
Usunięcie kolizji jest uwarunkowane spełnieniem poniższych wytycznych:

1. Wykonać przełożenie, poza kolidujący obszar, studni wraz z odcinkami kanalizacji teletechnicznej wielootworowej oraz zlokalizowanymi w niej czynnymi kablami miedzianymi i światłowodowymi, kabla ziemnego oraz kolidującego słupa linii napowietrznej. W kanalizacji znajdują się także kable światłowodowe innych Operatorów. Przebudowa oraz zabezpieczenie wszystkich elementów infrastruktury telekomunikacyjnej musi być realizowane zgodnie z wymaganiami Rozporządzenia Ministra Infrastruktury z dnia 26 października 2005r. w sprawie warunków technicznych, jakim powinny odpowiadać telekomunikacyjne obiekty budowlane i ich usytuowanie (Dz.U. z 2005r, nr 219, poz.1864 z późn. zmianami);
2. W miejscach zjazdów i skrzyżowań z jezdnią kanalizację teletechniczną oraz doziemne kable telekomunikacyjne należy zabezpieczyć rurą ochronną grubościenną przez całą szerokość jezdni; W przypadku zmiany rzędnych terenu należy wyregulować poziom ram studni do projektowanej niwelety.
3. Ponadto informujemy, że na obszarze objętym przedmiotowym zadaniem inwestycyjnym istnieje prawdopodobieństwo występowania niezinwentaryzowanych urządzeń teletechnicznych. Jeżeli w trakcie wizji lokalnej, dokonywanej przez projektanta, zostaną stwierdzone różnice pomiędzy danymi otrzymanymi z OPL a stanem w terenie, należy je niezwłocznie zgłosić do OPL, uzgodnić z właścicielem urządzeń teletechnicznych (sieci) oraz ująć w projekcie przebudowy;
4. Realizacja powyższych prac może odbywać się na podstawie uzgodnionej i zaakceptowanej podczas Narady Koordynacyjnej dokumentacji projektowej, oraz na podstawie zatwierdzonego przez OPL projektu wykonawczego i kopii projektu budowlanego w części telekomunikacyjnej, zawierającego potwierdzenie zgodności z oryginałem. Projekt wykonawczy (w 2 egzemplarzach + płyta CD) i budowlany (w 1 egzemplarzu +

płyta CD) proszę składać do zatwierdzenia w Dziale Ewidencji i Zarządzania Danymi o Infrastrukturze w Szczecinie ul. Wyzwolenia 70, 71-510 Szczecin

5. Dokumentacja projektowa, będzie mogła być opiniowana tylko po przekazaniu wraz z przedmiotową dokumentacją, pisemnego Oświadczenia Inwestora (w przypadku jego przekazania) określającego warunki realizacji zadania przebudowy istniejącej infrastruktury OPL - rozwiązanie kolizji; którego wzór stanowi załącznik do niniejszych Warunków Technicznych;
6. Dane techniczne potrzebne do opracowania projektu przebudowy kanalizacji, kabli miedzianych, linii światłowodowych oraz kabli należących do innych operatorów zostaną udzielone w Dziale Ewidencji i Zarządzania Danymi o Infrastrukturze w Szczecinie przy ul. Wyzwolenia 70 (sprawę prowadzi Waldemar Fedorowicz, tel. 510 062 088). Przekazane dane nie zwalniają projektanta od dokonania wizji lokalnej w terenie;
7. Roboty budowlano – montażowe należy zlecić wyłącznie firmie specjalizującej się w robotach teletechnicznych, która posiada udokumentowane doświadczenie w budownictwie telekomunikacyjnym.
   Jednocześnie do wykonania prac budowlanych branży telekomunikacyjnej rekomendujemy firmę:
   - Firma Partnerska SPRINT Sp. z o.o. O/Szczecin (ul. Heyki 27C, 70-631 Szczecin, tel. 91 485 50 00), która kompleksowo konserwuje infrastrukturę telekomunikacyjną stanowiącą własność TP, posiada certyfikaty ISO 9001 gwarantujące wysoką jakość prac oraz duże doświadczenie w prowadzeniu prac telekomunikacyjnych.
   - Firma Partnerska TP Teltech Sp. z o.o. (ul. Bartłomieja 2 02 – 683 Warszawa, tel. 22 549 01 11), która prowadzi zadania inwestycyjne na rzecz TP, posiada certyfikaty ISO 9001 gwarantujące wysoką jakość prac oraz duże doświadczenie w prowadzeniu prac telekomunikacyjnych;
   - Firma Partnerska ATEM - Polska Sp. z o.o. (ul. Łużycka 2, 81-537 Gdynia, tel. 58 662 29 12), która kompleksowo konserwuje infrastrukturę telekomunikacyjną stanowiącą własność TP, posiada certyfikaty ISO 9001 gwarantujące wysoką jakość prac oraz duże doświadczenie w prowadzeniu prac telekomunikacyjnych;

   Informujemy, że prace związane z przełączeniem czynnych kabli miedzianych i światłowodowych, mających bezpośredni wpływ na jakość dostarczanych przez OPL usług, może zrealizować wyłącznie któraś z wskazanych powyżej firm.

   OPL zastrzega sobie prawo do odmowy wydania zgody na prowadzenie prac związanych z budową lub przebudową sieci, gdy jako wykonawca wskazany będzie podmiot, który w okresie ostatnich 24 miesięcy wyrządził dla OPL szkodę poprzez niewykonanie lub nienależyte wykonanie umowy dotyczącej sieci OPL lub z którym w tym okresie OPL rozwiązała taką umowę lub odstąpiła od niej z winy tego wykonawcy;
8. W przypadku uszkodzenia infrastruktury teletechnicznej, w szczególności w wyniku niedotrzymania wymagań i warunków określonych w niniejszym dokumencie, ORANGE POLSKA S.A., obciąży sprawcę pełnymi kosztami naprawy oraz odszkodowaniem za straty związane między innymi z wypłaconymi bonifikatami i karami wynikającymi z zawartych przez ORANGE POLSKA S.A umów z klientami, a także innymi karami administracyjnymi.

   Łączna wysokość roszczeń ORANGE POLSKA S.A w stosunku do sprawcy uszkodzenia może sięgać nawet kwoty kilkuset tysięcy złotych polskich;
9. Zgłoszenie zamiaru prowadzenia prac realizowane jest poprzez wysłanie wniosku o nadzór właścicielski. Zasady wykonywania nadzoru właścicielskiego i wzór wniosku o nadzór właścicielski wskazano na stronie www.orange.pl/wniosekonadzor. Jeżeli wniosek dotyczy rozpoczęcia prac na sieci miedzianej (Cu) i zasobów wspólnych (Cu i optotelekomunikacyjnej) należy kierować go na adres:

   Orange Polska S.A.
   Obsługa Techniczna Klienta
   Wydział Utrzymania Usług i Infrastruktury
   ul. Wyzwolenia 70, 71 – 510 Szczecin
   e-mail: DISU.RNWUUiISzcz@orange.com

   W przypadku planowania prowadzenia prac na sieci optotelekomunikacyjnej o terminie rozpoczęcia prac należy powiadomić z 30 dniowym wyprzedzeniem, wniosek kierować na adres:

   Orange Polska S.A.
   Zarządzanie Zasobami Sieci i IT
   Wydział Ewidencji i Zarządzania Danymi o Infrastrukturze 2-Wrocław
   Os. Przyjaźni 116
   61-685 Poznań
   mailto: EiSI.OPTOprace_planoweWROCŁAW@orange.com

10. Dla robót realizowanych na infrastrukturze telekomunikacyjnej będącej w użytkowaniu OPL należy spełnić wymóg znakowania miejsca prowadzenia prac tablicą informacyjną zawierającą dane Inwestora i kontakt, nazwę firmy realizującej przebudowę i kontakt , numer zgłoszenia nadany przez OPL. Przekazanie takiej tablicy następuje na zasadach określonych w Dodatkowych Wymaganiach stanowiących Załącznik do Warunków Technicznych.
11. Przed rozpoczęciem prac należy spisać w obecności przedstawiciela OPL protokół przekazania placu budowy, po zakończeniu prac należy spisać protokół odbioru w obecności przedstawiciela OPL.
12. Zakończone prace związane z przebudową infrastruktury OPL należy zgłosić do odbioru komórkom wskazanym w punkcie 9 co najmniej 3 dni przed planowanym odbiorem;
13. Inwestor zobowiązany jest przekazać komplet dokumentacji powykonawczej do WEiZDol/DEiZDol – na 5 dni roboczych przed planowanym odbiorem prac, przekazując ją na adres wskazany w punkcie 9. Do dokumentacji powykonawczej obligatoryjnie musi być załączona kopia decyzji na umieszczenie urządzeń infrastruktury w pasie drogowym wraz z dokumentami wymaganymi na etapie składania wniosku o wydanie decyzji w tym zakresie:
    1) Informacja o urządzeniu i jego lokalizacji
        a. Miejscowość
        b. Ulica/nazwa drogi
        c. Rodzaj urządzenia
    2) Powierzchnia rzutu poziomego urządzenia
    3) Ogólny plan orientacyjny w skali 1:10000 lub 1:25000
    4) Szczegółowy plan sytuacyjny w skali 1:1000 lub 1:500
    5) Inne w zależności od Zarządcy drogi np.: wypis z KRS.

    Przepisanie czasowej decyzji na umieszczenie urządzeń infrastruktury na OPL zostanie wykonane po pozytywnym odbiorze technicznym i podpisaniu protokołu odbioru wykonanych prac.
    W przypadku gdy w wyniku prac nie będzie wymogu wydania decyzja administracyjnej na umieszczenie urządzeń infrastruktury, dokumentacja powykonawcza musi zawierać oświadczenie Inwestora o braku wymogu wydania decyzji jak wyżej. Wszelkie konsekwencja finansowe wynikające z błędnie podanych informacji w dokumentacji lub jej nie przekazaniu w zakresie decyzji administracyjnych skutkują obciążeniem inwestora.
14. Niniejsze warunki techniczne ważne są przez okres 12 miesięcy od dnia ich wydania. W przypadku zamiaru kontynuowania prac projektowych po wygaśnięciu ważności warunków, należy wystąpić do OPL o ich prolongatę bądź wystawienie nowych.
15. Na zakres wykonanych prac ujęty w zaopiniowanym Projekcie Technicznym Inwestor udzieli dla OPL gwarancji na okres 36 miesięcy liczony od dnia podpisania Protokołu odbioru prac pomiędzy Inwestorem a OPL.

Integralną cześć Warunków Technicznych stanowią Dodatkowe Wymagania OPL stanowiące załącznik do Warunków Technicznych. Podmiot występujący z wnioskiem o wydanie powyższych Warunków Technicznych zobowiązany jest do zapoznania się i stosowania Wymagań w trakcie realizacji inwestycji dla której Warunki Techniczne zostały wydane.
Dodatkowe Wymagania OPL dostępne są również na stronie www.orange.pl/wniosekonadzor.

Z poważaniem

Waldemar Kotowicz

Dział Ewidencji i Zarządzania
Danymi o Infrastrukturze Bydgoszcz

Załącznik: 1. Oświadczenie inwestora, 2. Dodatkowe wymagania Orange Polska

Polskie Koleje Państwowe S.A.
Centrala
Al. Jerozolimskie 142A, 02-305 Warszawa

PKP S.A. Oddział Gospodarowania
Nieruchomościami w Poznaniu
ul. Al. Niepodległości 8, 61-875 Poznań
Tel. +48 61 633 53 80
Fax: +48 61 633 10 13
e-mail: sekretariat.knpo@pkp.pl

PKP POLSKIE KOLEJE PAŃSTWOWE
Spółka Akcyjna

Poznań, 16.05.2017 r
Znak sprawy:KNPo11.222.231.2017
UNP: 2017- 0162770

Autorska Pracownia Projektowa
Mgr inż. Bartosz Sontowski
ul. Wierzbowa 8
75-635 Koszalin
Adres do korespondencji:
Ul. Świerkowa 27
75-644 Koszalin

Dotyczy: Przebudowa ciągu komunikacyjnego ul. Dworcowa – Kolejowa – Wiśniowa w Szczecinku

PKP S.A. Oddział Gospodarowania Nieruchomościami w Poznaniu wyraża zgodę na przebudowę oświetlenia w obrębie terenu przed dworcem PKP Szczecinek pod warunkiem uwzględnienia w projekcie zachowania lokalizacji istniejących kamer monitoringu.

Wszelkie prace związane z przebudową oświetlenia przed dworcem PKP w Szczecinku, będą realizowane we własnym zakresie i na własny koszt Inwestora którym jest Miasto Szczecinek.

Prace należy prowadzić zgodnie z projektem i obowiązującymi przepisami i normami.

W przypadku uszkodzeń nie zinwentaryzowanej struktury podziemnej Wykonawca robót zobowiązany jest do dokonania napraw we własnym zakresie i na własny koszt.

Ponadto należy dokonać uzgodnień z PKP Energetyka Pomorski Rejon Dystrybucji ul. Czarnieckiego 8, 70-221 Szczecin oraz PKP Utrzymanie ul. Gdańska 3c, 70-660 Szczecin.

Z-CA DYREKTORA ODDZIAŁU
ds. Eksploatacji
Daniel Orzechowski

DYREKTOR ODDZIAŁU
Alina Stachowiak

Opracował:
Mikołaj Mietliński
Specjalista
Wydział Techniczny
e-mail: mikolaj.mietlinski@pkp.pl
tel. Kontaktowy +48 61 633 31 74

101

telewizja | internet | telefon

gawexmedia

Plac Wolności 11,
78-400 Szczecinek
tel. 94 7127005, fax. 94 7127009
www.gawex.pl

Szczecinek 12.05.217

Autorska Pracownia Projektowa
mgr. Inż. Bartosz Sontowski
ul. Wierzbowa 8
75-635 Koszalin

Dot: Warunki techniczne zabezpieczenia sieci teletechnicznej w związku z opracowaniem projektu **„Przebudowa ciągu komunikacyjnego Dworcowa- Kolejowa – Wiśniowa w Szczecinku"**

W odpowiedzi na Państwa pismo z dn. 31,10,2016r. informujemy, że na projektowanym obszarze istnieje sieć teletechniczna naszej własności znajdująca się w studniach teletechnicznych firmy „ORANGE" oraz sieć doziemna oznaczona na mapie kolorem zielonym W/w sieć koliduje z zakresem wskazanym jako teren budowy w/w inwestycji..

W celu wydania pozytywnych warunków dla zabezpieczenia naszych urządzeń teletechnicznych przy budowie układu komunikacyjnego Państwa projektu należy w opracowaniu projektu uwzględnić poniższe warunki:

1. W miejscu kolizji z naszą siecią prace ziemne prowadzić ręcznie.
2. W razie niwelacji terenu (zmiana rzędnej terenu) należy istniejącą sieć umieścić na normatywnej głębokości.
3. Należy powiadomić firmę Gawex Media z 2-tygodniowym wyprzedzeniem o terminie rozpoczęcia prac.
4. W przypadku uszkodzenia naszych kabli obciążymy inwestora kosztami awarii i poniesionymi stratami eksploatacyjnymi.

Niniejsze warunki techniczne stanowią informację dla celów projektowych i nie tworzą żadnych zobowiązań ani nie mogą być podstawą dla roszczeń finansowych wobec firmy Gawx Media.

Załączniki:
1. mapa z naniesionymi kolizjami z naszą siecią. Szt. 2

Z-CA PREZESA ZARZĄDU
Członek Zarządu
GAWEX MEDIA Sp. z o.o.
Paweł Dołębski

Z poważaniem

gawexmedia Sp. z o.o.
w Warszawie
Oddział w Szczecinku
Plac Wolności 11, 78-400 SZCZECINEK
NIP 673-00-08-135, REGON 003808850
tel. 94 71 27 005, fax 94 71 27 009
www.gawex.pl

102

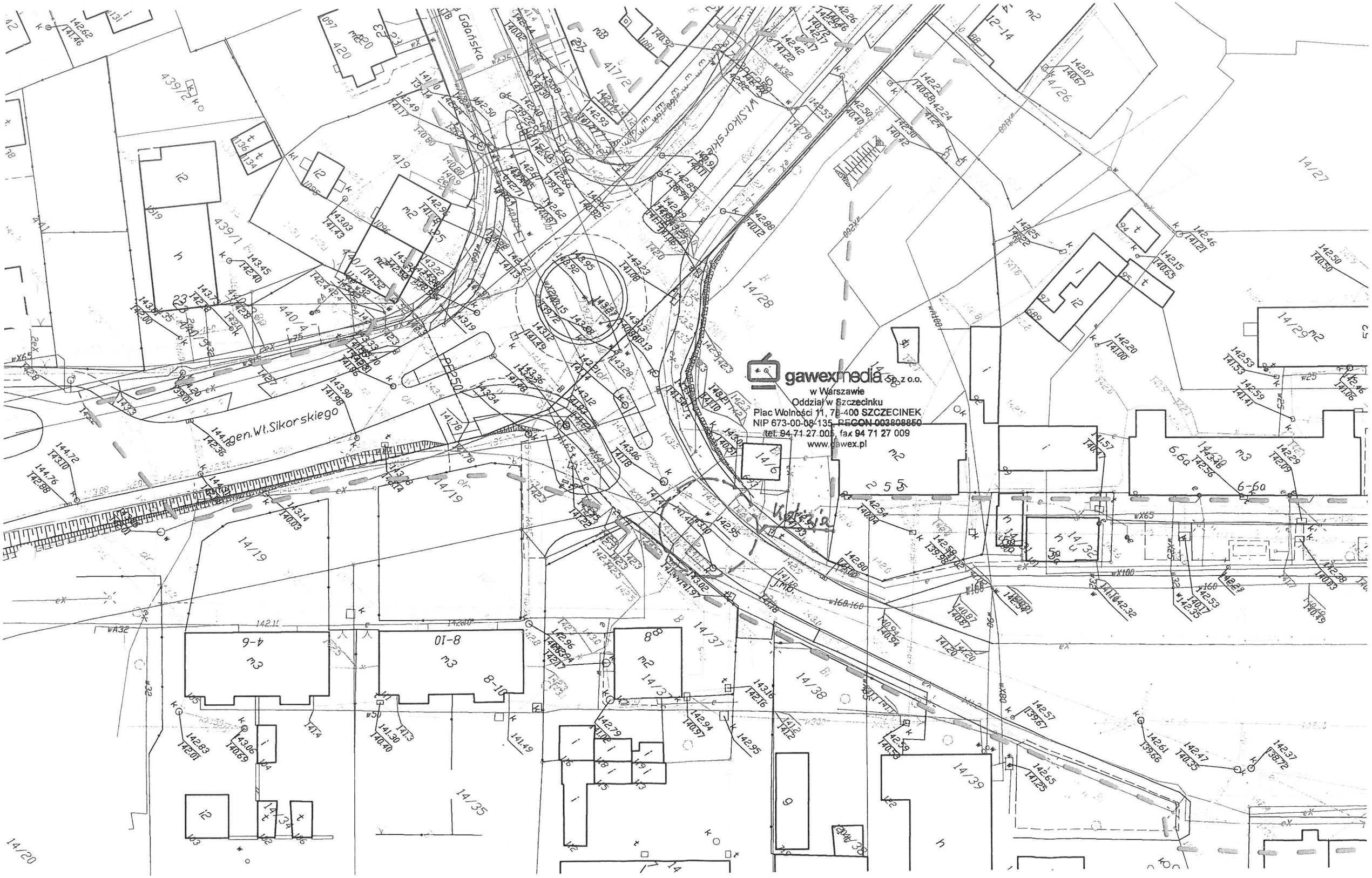
gawexmedia Sp. z o.o.
w Warszawie
Oddział w Szczecinku
Plac Wolności 11, 78-400 SZCZECINEK
NIP 673-00-08-135, REGON 003808850
tel. 94 71 27 005, fax 94 71 27 009
www.gawex.pl
Gdańska
gen. Wł. Sikorskiego
Wł. Sikorskiego
Kolejowa
439/2
439/1
440/4
417/2
419
420
14/19
14/20
14/27
14/28
14/29
14/35
14/37
14/38
14/39
14/6
14/32
14/34
14/3
6-6a
8-10
4-6

Projekt na mapie ewidencyjnej

Przebudowa ciągu komunikacyjnego Dworcowa-Kolejowa-Wiśniowa w Szczecinku

RYSUNEK

Granica terenu do zaprojektowania dróg i urządzeń drogowych

AUTORSKA PRACOWNIA PROJEKTOWA
mgr inż. Bartosz Sontowski
75-635 KOSZALIN, ul. Literacka 8
tel. 502 168 562

projektował: mgr inż. Bartosz Sontowski

sprawdził br. drogowego: mgr inż. Jan Sontowski

opracowała: inż. Zuzanna Kowal

uprawnienia do proj. bez ograniczeń w spec. drogowej nr ZAP/0115/POOD/07
wpr. § 2 ust 1 § 5 ust. 1 § 13 ust.1 pkt 3b
nr AR/B/8300/40/84 WOPIUBD Koszalin

DATA: sierpień 2009

SKALA: 1:500

NR RYSUNKU: 1.3

Energa | OŚWIETLENIE
T +48 58 760 77 20
F +48 58 760 77 22 www.energa-oswietlenie.pl

Sopot dnia 11-04-2017.

Autorska Pracownia Projektowa
Mgr inż. Bartosz Sontowski
Ul. Wierzbowa 8,
75-635 Koszalin
Adres do korespondencji
Świerkowa 27, 75-644 Koszalin.

Warunki Techniczne nr 21/UK-Z/Sz.J/2017

Znak EOŚ 1820/15 /UK-Z/Sz.J/2017

Dotyczy: Przebudowy ciągu komunikacyjnego ulic Dworcowa, Kolejowa i Wiśniowa w Szczecinku oraz zachowania ciągłości istniejącego oświetlenia.

1. Szczecinek ul. Sikorskiego – DK skrzyżowanie z ul. Wiśniową, likwidowany słupy stalowe wraz z oprawami należy dostarczyć do UK-Z w Szczecinku celem protokolarnego rozliczenia.
2. **W miejscu przebudowy ulicy Sikorskiego z ul. Wiśniową, od słupa nr 213 do słupa 209 należy zaprojektować i wykonać połączenie kablowe YAKXS 4x25mm2 w celu zachowania ciągłości zasilania ul. Sikorskiego, wzdłuż DK. Końce kabla wprowadzić i połączyć we wnękach słupów 213 i 209 .Kabel ten należy ułożyć w rurze osłonowej typu AROT pod skrzyżowaniem z ul. Wiśniową.**
3. Szczecinek przebudowa ul. Sikorskiego skrzyżowanie z ul. Dworcową, likwidowane słupy stalowe wraz z oprawami należy dostarczyć do UK-Z celem protokolarnego rozliczenia.
4. **W miejscu przebudowy ulicy Sikorskiego z ul Dworcową , od słupa 105 do słupa 112 należy zaprojektować i wykonać połączenie kablowe YAKXS 4 x 25mm2 w celu zachowania ciągłości zasilania ul. Sikorskiego, wzdłuż DK. Końce kabla wprowadzić i połączyć we wnękach słupów 105 i 112. Kabel ten należy ułożyć w rurze osłonowej typu AROT pod skrzyżowaniem z ul. Dworcową.**
5. Roboty własnym staraniem i na własny koszt wykona inwestor.
6. Jednocześnie informujemy, że słupy oświetleniowe typu ŻN oraz WZ znajdujące się na ul Dworcowej i Kolejowej, nie stanowią własności Energa Oświetlenie.
7. Wykonawca zobowiązuje się pokryć ewentualne straty poniesione przez Energa Oświetlenie, w wyniku prowadzonych przez niego prac.
8. Usunięcie kolizji nie może pozbawić zasilania pozostałej sieci oświetleniowej znajdującej się na ul. Sikorskiego – DK.
9. Prace przy budowie urządzeń mogą wykonywać tylko osoby uprawnione.
10. Przed przystąpieniem do prac należy zgłosić się do RDRU Szczecinek tel. 94-37—204-16 w celu uzyskania dopuszczenia do prac przy urządzeniach ENERGA Oświetlenie Sp. z o. o.

105

T +48 58 760 77 20
F +48 58 760 77 22 www.energa-oswietle

11. Po wykonaniu prac, wykonawca w porozumieniu z inwestorem zgłosi do **ENERGA Oświetlenie** obiekt celem dokonania sprawdzenia i odbioru.

12. Do zgłoszenia dołączyć:
    - dokumentację powykonawczą,
    - inwentaryzację geodezyjną ,
    - wymagane protokoły badań i prób,
    - karty gwarancyjne, atesty, certyfikaty itp.
13. Niniejsze warunki zachowują ważność przez **okres 2 lat** daty wystawienia

Z poważaniem:

Pełnomocnik Zarządu

Antoni Kowalczyk

Przedsiębiorstwo Wodociągów i Kanalizacji sp. z o.o.
ul. Bugno 2, 78-400 Szczecinek,
tel. 94 37-401-39, fax 94 37- 533- 33
www.pwik.szczecinek.pl

Szczecinek 13.04.2017 r.

FSM.6262-15/BOK/2017

Autorska Pracownia Projektowa
mgr inż. Bartosz Sontowski
ul. Świerkowa 27
75-644 Koszalin

Przedsiębiorstwo Wodociągów i Kanalizacji spółka z ograniczoną odpowiedzialnością z siedzibą w Szczecinku przysyła (w załączeniu):

Warunki techniczne nr 59a/2017 na odprowadzenie wód opadowych i roztopowych z ul. Sikorskiego, Wiśniowej i Dworcowej w Szczecinku.

KIEROWNIK
Działu Sprzedaży i Marketingu
Dariusz Polkowski

W załączeniu:
1 egz. warunków technicznych nr 59a/17

Otrzymują:
1.adresat.
2.a/a

KW/KW

Sąd Rejonowy w Koszalinie IX Wydział Krajowego Rejestru Sądowego KRS 0000090182, NIP 673-000-58-81, REGON 330061374
nr rachunku 26124036791111000043545775, wysokość kapitału zakładowego: 98 238 400,00 zł

106

Przedsiębiorstwo Wodociągów i Kanalizacji sp. z o.o.
ul. Bugno 2, 78-400 Szczecinek,
tel. 94 37-401-39, fax 94 37- 533- 33
www.pwik.szczecinek.pl

WARUNKI TECHNICZNE NR 59a/2017 NA ZAGOSPODAROWANIE WÓD OPADOWYCH LUB ICH ODPROWADZENIE

Numer warunków: TEK/7031-**63a**/04/69/17. Szczecinek. 12.04.2017.

Działając w imieniu i na rzecz Miasta Szczecinek, na podstawie umowy nr 84/IOŚ/11/15 z dnia 20.11.2015 Przedsiębiorstwo Wodociągów i Kanalizacji sp. z o.o. w Szczecinku wydaje następujące warunki techniczne na odprowadzenie wód opadowych i roztopowych z ulicy Sikorskiego, Wiśniowej i Dworcowej w Szczecinku.

Inwestor:	**Autorska Pracownia Projektowa mgr inż. Bartosz Sontowski**
Adres	**75-635 Koszalin, ul. Wierzbowa 8**
Warunki techniczne przyłączenia dla:	**Ulica Sikorskiego, Wiśniowa i Dworcowa**
Obiekt:	**Droga**
Adres:	**78-400 Szczecinek, ul. Sikorskiego, Wiśniowa i Dworcowa**
Sposób zagospodarowania wód opadowych na terenie działki:	
Miejsce odprowadzenia nadmiaru wód opadowych z działki	**Do sieci deszczowej położonej przy ulicy Wiśniowej i Dworcowej**

Warunki techniczne przyłączenia do sieci kanalizacji deszczowej

1. Wody opadowe lub roztopowe:		
a.	Pochodzące z dachów o łącznej powierzchni	(m^2)
b.	Pochodzące z powierzchni zanieczyszczonych	
	- terenów przemysłowych, składowych i baz transportowych o łącznej powierzchni:	(m^2)
	- z dróg i parkingów o trwałej nawierzchni o łącznej powierzchni	**ok. 27 500** m^2
2. Miejsce włączenia		
a.	Projektować do	**Sieci deszczowej**
b.	Średnica sieci deszczowej	**DN 800 i 1500 mm**
c.	Projektować do	**Studni rewizyjnych**
d.	Rzędna dna studni	
3. Sposób włączenia		
a.	Projektować za pomocą	**Za pomocą studni rewizyjnych na sieci deszczowej**
4. Sposób podczyszczenia ścieków		
Rodzaj urządzeń podczyszczających		

107

Przedsiębiorstwo Wodociągów i Kanalizacji sp. z o.o.
ul. Bugno 2, 78-400 Szczecinek,
tel. 94 37-401-39, fax 94 37- 533- 33
www.pwik.szczecinek.pl

1. Na podstawie warunków technicznych wykonać dokumentację techniczną przewodów deszczowych i uzyskać wszelkie uzgodnienia oraz pozwolenia zgodnie z Prawem Budowlanym oraz Prawem Geodezyjnym i Kartograficznym.
2. Dokumentację techniczną przewodów deszczowych uzgodnić branżowo w PWiK spółka z o.o. w Szczecinku.
3. Zgodnie z ustawą z dnia 5.06.2014 r. Prawo Geodezyjne i Kartograficzne zarówno Inwestor jak i PWiK sp. z o.o. z siedzibą w Szczecinku mają prawo wystąpi o objęcie Naradą Koordynacyjną projektowanych przewodów.
4. Zgodnie z ustawą z dnia 5.06.2014 r. Prawo Geodezyjne i Kartograficzne w celu wyeliminowania zagrożeń wynikających z kolizji między sytuowanymi na tym samym terenie sieciami uzbrojenia terenu Inwestor zobowiązany jest wystąpi o objęcie Naradą Koordynacyjną projektu technicznego.
5. Wykonane odcinki przewodów deszczowych zgłosić w formie pisemnej do odbioru przez PWiK spółka z o.o. w stanie odkrytym.
6. Materiały i urządzenia do budowy należy uzgodnić z PWiK sp. z o.o. w Szczecinku
7. Zlecić wykonanie inwentaryzacji geodezyjnej powykonawczej przewodów deszczowych z naniesionymi współrzędnymi, 1 egz. dostarczyć do PWiK spółka z o.o.
8. Na odbiór techniczny końcowy przedstawić należy operat powykonawczy zawierający:
   8.1. dokumentację techniczną przewodów deszczowych,
   8.2. pozytywne wyniki próby na szczelność przewodów deszczowych,
   8.3. protokół przeglądu przewodów deszczowych w stanie odkrytym,
   8.4. dokumentację geodezyjną powykonawczą przewodów deszczowych z naniesionymi współrzędnymi,
   8.5. atesty stosowanych do budowy materiałów i urządzeń.
9. Wystąpić do PWiK sp. z o.o. w Szczecinku z wnioskiem o zawarcie umowy na odprowadzanie wód opadowych i roztopowych do miejskiej sieci kanalizacji deszczowej z powierzchni zanieczyszczonych o trwałej nawierzchni.
10. Termin ważności warunków technicznych – 2 lata.

Otrzymują:
1. Adresat
2. A/a

ZP.

Z-CA DYREKTORA TECHNICZNEGO
ds. Eksploatacyjnych

Piotr Jakionas

Energa operator

Numer P/17/012857	Miejscowość Szczecinek	Data 24-03-2017

WARUNKI PRZYŁĄCZENIA

DO SIECI ELEKTROENERGETYCZNEJ ENERGA-OPERATOR SA
Oddział w Koszalinie

1. Przyłączany obiekt:
   Nazwa :oświetlenie zewnętrzne
   Adres (Nr działki):Szczecinek, ul. Dworcowa
   gm. Szczecinek , działka numer 14/48 obr. 19
2. Grupa przyłączeniowa: V
3. Moc przyłączeniowa: 7 kW
4. Miejsce przyłączenia:
   GPZ - Szczecinek Marcelin [4010]
   Linia 15 kV GPZ Szczecinek Marcelin - Szczecinek Poniatowskiego [448]
   Stacja SN/nn Szczecinek Dworcowa [40137]
   Obwód nn ZK Kiosk kwiaciarnia [1]
   Obiekt Złącze, szafka [nN] ZK/Dworcowa dz. nr 14/48 -II [4Z0]

5. Miejsce dostarczania energii elektrycznej:
   zaciski prądowe na listwie zaciskowej w kablowej rozdzielnicy szafowej naziemnej zintegrowanej w kierunku instalacji odbiorcy
6. Rodzaj przyłącza: kablowe
7.1. Zakres inwestycji realizowanych przez ENERGA-OPERATOR SA
7.1.1. Urządzenia WN i SN:
   Nie dotyczy
7.1.2. Stacja transformatorowa:
   Nie dotyczy
7.1.3. Urządzenia nn:
   Istniejące złącze kablowe posadowione na działce nr 14/48 ul. Dworcowej , należy wymienić na kablową rozdzielnicę szafową naziemną zintegrowaną KRSN-P2/2F-NH2/2R-NH00/F przewidzianą na działce nr 14/48 przy granicy działki nr 14/22 ul. Dworcowej w Szczecinku.
7.1.4. Wyposażenie urządzeń, instalacji lub sieci, niezbędne do współpracy z siecią, do której instalacje lub sieci są przyłączane:
   Nie dotyczy
7.1.5. Zabezpieczenie sieci przed zakłóceniami elektrycznymi powodowanymi przez urządzenia, instalacje lub sieci wnioskodawcy:
   Nie dotyczy
7.1.6. Dostosowanie przyłączanych urządzeń, instalacji lub sieci do systemów sterowania dyspozytorskiego:
   Nie dotyczy
7.1.7. Demontaże:
   Nie dotyczy
7.2. Zakres inwestycji realizowanych przez Podmiot Przyłączany:
   Odbiorca własnym kosztem i staraniem wybuduje linię zalicznikową kablem o przekroju żył wg obliczeń od projektowanej kablowej rozdzielnicy szafowej naziemnej zintegrowanej do obiektu przyłączanego. Lokalizację miejsca przyłączenia dostosować do wybudowanego przyłącza elektroenergetycznego Energa Operator. Istniejącą kamerę monitoringu ulicznego należy zasilić zalicznikowo z w/w projektowanej kablowej rozdzielnicy szafowej naziemnej zintegrowanej.
8. Wymagany stopień skompensowania mocy biernej: tg fi≤ 0.4
9. Wymagania dotyczące układu pomiarowo-rozliczeniowego i systemu pomiarowo-rozliczeniowego:
9.1. Miejsce zainstalowania:
   kablowa rozdzielnica szafowa naziemna zintegrowana posadowiona przy działce nr 14/22
9.2. Rodzaj i prąd znamionowy oraz miejsce usytuowania zabezpieczenia przedlicznikowego / głównego:
   wyłącznik nadmiarowo - prądowy bez członu zwarciowego (ogranicznik mocy) o prądzie znamionowym 16 A, zainstalowane w części pomiarowej kablowej rozdzielnicy szafowej zintegrowanej
9.3. Sposób pomiaru: bezpośredni

Energa operator

9.4. Liczniki: 3-fazowy energii elektrycznej czynnej;

9.5. Przystosowanie układu pomiarowo-rozliczeniowego do systemów zdalnego odczytu danych pomiarowych
Nie wymagane;

9.6. Wymagania dodatkowe:
a) Dla pomiaru pośredniego lub półpośredniego, zastosować odpowiednie przekładniki i listwę kontrolno-pomiarową a w obwodach wtórnych pomiaru wykonać zabezpieczenie obwodów napięciowych liczników oraz optyczną sygnalizację zaniku napięcia.
b) Dla poszczególnych etapów budowy przewidzieć pomiar dostosowany do poboru mocy.
c) Urządzenia pomiarowe winny być osłonięte i przystosowane do oplombowania.
d) Wymagania techniczne dla układów transmisji danych pomiarowych określone są w Instrukcji Ruchu i Eksploatacji Sieci Dystrybucyjnej ENERGA–OPERATOR SA
e) inne:
-

10. Dane dotyczące sieci oraz parametry w zakresie elektroenergetycznej automatyki zabezpieczeniowej i systemowej

10.1. Dotyczy sieci o napięciu do 1 kV:
a) Układ sieci — Sieć 0,4 kV pracuje w układzie TN-C.
b) Napięcie znamionowe sieci — 0,4 kV
c) Maksymalny prąd zwarciowy w sieci — 26 kA
Rzeczywistą wartość prądu zwarciowego oblicza projektant.
d) System ochrony od porażeń — Samoczynne wyłączenie zasilania

10.2. Dotyczy sieci o napięciu powyżej 1 kV:
a) Sposób pracy punktu neutralnego sieci — -
b) Napięcie znamionowe sieci — - kV
c) Prąd zwarcia doziemnego — - A
d) Czas wyłączenia zwarcia doziemnego — - s
e) Moc zwarciowa na szynach 15 kV — - MVA
f) Czas wyłączenia zwarcia wielofazowego — - s
w stacji110/15 kV GPZ Szczecinek Marcelin
Rzeczywistą wartość prądu zwarcia wielofazowego oblicza projektant na podstawie mocy zwarciowej.
g) System ochrony od porażeń — uziemienie ochronne

10.3. Inne:
-

11. Dane znamionowe urządzeń, instalacji i sieci oraz dopuszczalne graniczne parametry ich pracy

Rodzaj urządzenia/instalacji/sieci	Napięcie znam. [kV]	Moc znam. [kW]	Prąd rozruchu [A]

12. Inne ustalenia:

12.1. Dotyczy projektu budowlanego:
Dokumentację techniczną sieci elektroenergetycznej w pkt. 7.1. przyłącza należy uzgodnić na etapie projektowania w Rejonie Dystrybucji w Szczecinku.

12.2. Dotyczy współpracy ruchowej:
Nie dotyczy

12.3. Dotyczy umowy o przyłączenie:
Zawarcie umowy o przyłączenie będzie stanowiło podstawę do rozpoczęcia prac związanych z realizacją warunków przyłączenia.

12.4. Inne wymagania:
Nie dotyczy

13. Użytkowane urządzenia elektryczne powinny spełniać wymagania określone w obowiązujących przepisach dotyczących kompatybilności elektromagnetycznej.

14. Przy realizacji niniejszych warunków przyłączenia należy uwzględnić wymagania określone w Instrukcji Ruchu i Eksploatacji Sieci Dystrybucyjnej obowiązującej na terenie działania ENERGA-OPERATOR SA.

15. Standardy jakościowe energii elektrycznej określa Rozporządzenie Ministra Gospodarki z dnia 4 maja 2007 roku (Dz.U. Nr 93 poz. 623 z 2007 r.).
ENERGA-OPERATOR SA nie zapewnia bezprzerwowej dostawy energii do sieci elektroenergetycznej dla ww. obiektu. Należy

Energa
operator

liczyć się z możliwością przerw w dostawie energii elektrycznej. Bezprzerwową dostawę energii elektrycznej można zapewnić jedynie poprzez zainstalowanie własnego źródła energii (np. agregatu prądotwórczego, urządzenia UPS, itp.) po uprzednim uzgodnieniu warunków jego instalacji z ENERGA-OPERATOR SA Oddział w Koszalinie

16. Zawarcie umowy o przyłączenie stanowi podstawę do rozpoczęcia realizacji prac projektowych i budowlano-montażowych, na zasadach określonych w tej umowie. Projekt umowy o przyłączenie stanowi załącznik do niniejszych warunków.

17. Warunki przyłączenia są ważne 2 lata od dnia ich doręczenia.
Po zawarciu umowy o przyłączenie warunki przyłączenia ważne są w okresie obowiązywania umowy o przyłączenie.

18. Działając na podstawie art. 7 ust. 14 ustawy z dnia 10 kwietnia 1997 roku – Prawo energetyczne (Dz. U. nr 54 poz. 348 z późn. zm.) w związku z art. 34 ust. 3 pkt 3 ustawy z dnia 7 lipca 1994 roku (Dz. U. nr 89 poz. 414 z późn. zm.) ENERGA-OPERATOR SA oświadcza, że zapewni dostawę energii dla obiektu przyłączanego:
- po przyłączeniu obiektu do sieci elektroenergetycznej na podstawie niniejszych warunków przyłączenia oraz w oparciu o umowę o przyłączenie, jaka zostanie zawarta pomiędzy Podmiotem Przyłączanym a ENERGA – OPERATOR SA,
- po zawarciu umowy o świadczenie usług dystrybucji lub umowy kompleksowej.
Niniejsze oświadczenie jest oświadczeniem w rozumieniu art. 34 ust. 3, pkt. 3 ustawy - Prawo budowlane.

W zastępstwie Dyrektora
Rejonu Dystrybucji w Szczecinku
Robert Przybyl
Kierownik Działu Przyłączeń

Franczak Jarosław
OPRACOWAŁ
tel. 3714721

ZATWIERDZIŁ

Otrzymują:
1. Wnioskodawca
2. ENERGA-OPERATOR SA Oddział w Koszalinie Rejon Dystrybucji w Szczecinku
ul. Kaszubska 24a, 78-400 Szczecinek

URZĄD MIASTA
WYDZIAŁ KOMUNALNY
Pl. Wolności 13
78-400 SZCZECINEK

Szczecinek, dnia 23.03.2017 r.

K.7021.10.26.2017

Autorska Pracownia Projektowa
mgr inż. Bartosz Sontowski
ul. Wierzbowa 8
75-635 Koszalin

dotyczy: przebudowy ciągu komunikacyjnego Dworcowa – Kolejowa - Wiśniowa w Szczecinku

W odpowiedzi na pismo z dnia 09.03.2017 r., Urząd Miasta Szczecinek, Wydział Komunalny informuje, iż wybór klas oświetleniowych poszczególnych stref ciągu komunikacyjnego Dworcowa – Kolejowa - Wiśniowa powinien zostać dostosowany do kategorii dróg, typu użytkownika powierzchni komunikacyjnej oraz przyjętego rozwiązania drogowego, zgodnie z normą PN-EN13201, przy czym:

- zaprojektowane słupy oświetlenia drogowego winny być słupami stalowymi ocynkowanymi, stożkowymi o przekroju okrągłym, przystosowanymi do montażu wysięgników lub opraw; słupy powinny przenieść obciążenia wynikające z zawieszenia opraw oraz parcia wiatru dla I strefy wiatrowej, zgodnie z PN-E-05100-1.

- zaprojektowane oprawy i źródła światła winny być typu LED.

Jednocześnie zwracamy się z prośbą o wyjaśnienie, czy jest zasadne projektowanie oświetlenia przejścia dla pieszych przy Dworcu PKP, gdy w bezpośrednim sąsiedztwie tego przejścia zaprojektowano słup oświetleniowy z 4 oprawami oświetleniowymi, w oparciu o przeprowadzone obliczenia fotometryczne dla w/w lokalizacji.

Poniżej podajemy wygania dotyczące opraw oświetleniowych:
- trwałość źródeł światła nie mniejsza niż 50 000 h,
- temperaturze barwowa LED 4000K (tolerancja ± 5%),
- współczynnik oddawania barw >70,
- skuteczność świetlna > 95 lm/W,
- oprawy powinny spełniać możliwość oświetlenia dróg i placów zgodnie z założonymi klasami oświetlenia przy współczynniku utrzymania 0,7 ,
- oprawy powinny posiadać wbudowany układ zasilający z możliwością indywidualnej redukcji strumienia o 25% w godz. 21-5,
- stopień szczelności układu optycznego i zasilającego min. IP65,
- oprawa powinna być wykonana w II klasie ochronności elektrycznej,
- oprawa powinna mieć wbudowane zabezpieczenie przepięciowe min. 6 kV,
- kod mechanicznej odporności na uderzenia: IK08.

DYREKTOR WYDZIAŁU

mgr inż. Anna Mista

Otrzymują:
1. Adresat
2. Wydział K a/a

MEC Sp. z o.o.
SZCZECINEK

www.mec-szczecinek.com.pl

SR w Koszalinie IX Wydział Krajowego Rejestru Sądowego; KRS Nr 0000030684; Zarząd: Marek Szabałowski – Prezes, Kapitał zakładowy: 10.723.700 zł

Szczecinek 2016-11-10

Ldz. 5504 /2016

Autorska Pracownia Projektowa
mgr inż. Bartosz Sontowski
ul. Wierzbowa 8
75-635 Koszalin

Miejska Energetyka Cieplna Sp. z o.o w Szczecinku po zapoznaniu się z przedłożonymi założeniami przebudowy skrzyżowania ul. Wiśniowej i Gen. W. Sikorskiego nie wnosi zastrzeżeń pod warunkiem:

- istniejące ciepłociągi znajdujące się pod jezdnią są zabezpieczone rurami ochronnymi, W trakcie przebudowy tego skrzyżowania należy wykonać zabezpieczenia tak, aby rury ochronne ciepłociągu wychodziły poza granice pasa drogowego.

Wszystkie roboty związane z zabezpieczeniem ciepłociągu (montaż i demontaż) inwestor drogi wykona we własnym zakresie i na własny koszt.

SPECJALISTA
ds. Budowlano-Projektowych,
Ochrony Środowiska i Handlu Emisjami
inż. Romuald Pawelski

Miejska Energetyka Cieplna Sp. z o.o. 78–400 Szczecinek, ul. Armii Krajowej 81, tel. (094) 37 266 50, fax (094) 37 266 59
Rejon Ciepłowniczy „ZACHÓD" tel. (094) 37 458 13, 37 455 86, Rejon Ciepłowniczy „WSCHÓD" tel. (094) 37 434 08
e-mail: mec@mec-szczecinek.com.pl
Konto bankowe: Bank Zachodni WBK S.A. O/Gorzów Wielkopolski 03 1090 1900 0000 0005 1001 1008
PKO BP S.A. I/O Koszalin 78 1020 2791 0000 7102 0009 8277
Regon: P-330031628 NIP: 673-000-59-70

132

Orange Polska S.A.
Domena Hurt
Dostarczanie i Serwis Usług, Ewidencja i Standardy Infrastruktury
Dział Ewidencji i Zarządzania Danymi o Infrastrukturze Bydgoszcz
Adres do korespondencji:
ul. Wyzwolenia 70, 71-510 Szczecin www.hurt-orange.pl
tel.: 91 421 15 25

Autorska Pracownia Projektowa
Bartosz Sontowski
ul. Wierzbowa 8
75-635 Koszalin

Szczecin, 10 listopada 2016

Numer pisma: TODDWBU-SZ.2110-74130/16/WF
Temat: Uzgodnienie projektu "Przebudowa ciągu komunikacyjnego Dworcowa-Kolejowa-Wiśniowa w Szczecinku".

Szanowni Państwo,

informujemy, że uzgadniamy projekt pn. „Przebudowa ciągu komunikacyjnego Dworcowa-Kolejowa-Wiśniowa w Szczecinku". Przy realizacji procesu budowy wymagane jest spełnienie następujących warunków, które są integralną częścią uzgodnienia:

1. Wykonawca jest zobowiązany zgłosić do ORANGE POLSKA S.A. prace w strefie sieci telekomunikacyjnej min. na 14 dni przed przystąpieniem do robót, powołując się na numer przedmiotowego pisma. Tryb i zasady zgłoszenia dostępne są na stronie: www.orange.pl/wniosekonadzor. Wykonywanie prac na sieci ORANGE POLSKA S.A. bez zgłoszenia i nadzoru właścicielskiego jest naruszeniem własności ORANGE POLSKA S.A. i będzie zgłaszane organom ścigania. Zgłoszenie/Wniosek o nadzór właścicielski można przesłać ze strony www.orange.pl/wniosekonadzor lub kierować na adres:

   ORANGE POLSKA S.A.
   Obsługa Techniczna Klienta w Szczecinie
   Wydział Utrzymania Usług i Infrastruktury
   ul. Wyzwolenia 70
   71-510 szczecin
   e-mail: DISU.RNWUUilSzcz@orange.com

2. **Roboty budowlano – montażowe w obrębie sieci telekomunikacyjnej wykonywać zgodnie z normami i przepisami obowiązującymi w budownictwie łączności ręcznie i pod nadzorem upoważnionego przedstawiciela ORANGE POLSKA S.A. Dostarczanie i Serwis Usług Obsługi Technicznej Klienta w Szczecinie.**

3. **Lokalizację podziemnych urządzeń telekomunikacyjnych w terenie należy potwierdzić za pomocą przekopów kontrolnych, a w przypadku odkrycia w trakcie robót ziemnych urządzeń nienaniesionych na planie należy je zabezpieczyć i powiadomić użytkownika oraz inspektora nadzoru.** Istniejąca sieć teletechniczna eksploatowana przez ORANGE POLSKA S.A. oznaczona jest na podkładzie geodezyjnym kolorem pomarańczowym. Na podkładzie geodezyjnym brak inwentaryzacji kanalizacji i studni teletechnicznych na odcinku od studni przy ul. Dworcowej 8 do Dworca Kolejowego;

113

4. W strefie projektowanych wykopów zabezpieczyć rurami dwudzielnymi kolidujące odcinki kabli telefonicznych na całej szerokości kolizji. Koszty zabezpieczenia ponosi naruszający stan istniejący.

5. W przypadku zmiany rzędnych terenu należy uwzględnić regulację poziomu istniejącej infrastruktury telekomunikacyjnej doziemnej z zachowaniem normatywnego przykrycia, w stosunku do projektowanej niwelety.

6. Miejsca zbliżeń i skrzyżowań oraz elementy zanikowe sieci telekomunikacyjnej przed ich zasypaniem podlegają obowiązkowi zgłoszenia użytkownikowi, tj. Wydział Utrzymania Usług i Infrastruktury w Szczecinie ul. Wyzwolenia 70, e-mail: DISU.RNWUUiISzcz@orange.com

7. Po zakończeniu prac inwestor jest zobowiązany do pisemnego zgłoszenia z 14-dniowym wyprzedzeniem na adres podany w punkcie 1 niniejszego pisma – wykonane zadanie do odbioru technicznego w zakresie miejsc kolizyjnych z sieciami teletechnicznymi oraz otrzymania pisemnej akceptacji w formie protokołu odbioru lub notatki służbowej.

8. **W przypadku uszkodzenia infrastruktury teletechnicznej, w szczególności w wyniku niedotrzymania wymagań i warunków określonych w niniejszym dokumencie, ORANGE POLSKA S.A., obciąży sprawcę pełnymi kosztami naprawy oraz odszkodowaniem za straty związane między innymi z wypłaconymi bonifikatami i karami wynikającymi z zawartych przez ORANGE POLSKA S.A umów z klientami, a także innymi karami administracyjnymi.**
Łączna wysokość roszczeń ORANGE POLSKA S.A w stosunku do sprawcy uszkodzenia może sięgać nawet kwoty kilkuset tysięcy złotych polskich.

9. Niniejsze uzgodnienie ważne jest jeden rok od daty jego wydania.

Za powyższe uzgodnienie zostanie pobrana opłata wg aktualnego cennika. Należność należy uregulować w terminie określonym na fakturze VAT, która zostanie przesłana odrębną korespondencją.

ORANGE POLSKA S.A. Dział Ewidencji i Zarządzania Danymi o Infrastrukturze Szczecin otrzymał do celów służbowych 2 kpl. planów z przedmiotowego uzgodnienia.

Z poważaniem

Waldemar Kot[illegible]
Dział Ewidencji i Zarządzania
Danymi o Infrastrukturze Bydgoszcz

Geologia Pomorska

USŁUGI GEOLOGICZNE

Magdalena Tyszecka

75-813 Koszalin ul. Bławatków 17

tel: 608-321-384 e-mail: magdatyszecka@wp.pl

NIP: 538-125-84-41 www.geologiapomorska.pl

OPINIA GEOTECHNICZNA

dla projektu przebudowy ciągu komunikacyjnego Dworcowa – Kolejowa – Wiśniowa w SZCZECINKU

Zleceniodawca: *Autorska Pracowania Projektowa*
Bartosz Sontowski
ul. Wierzbowa 8, 75-635 Koszalin

Inwestor: *Miasto Szczecinek*
Plac Wolności 13, 78-400 Szczecinek

Opracowanie: *mgr Magdalena Tyszecka*
upr. Min. Środowiska. VII-1340

GEOLOG
mgr Magdalena Tyszecka
upr. Ministra Środowiska nr VII-1340

mgr inż. Grażyna Maciołek

Koszalin, lipiec 2016 r.

SPIS TREŚCI:

Część tekstowa

I.	Wstęp	2
II	Zakres prac	2
III.	Budowa geologiczna i warunki wodne	2 - 3
IV.	Warunki geotechniczne	3 - 4
V.	Wnioski	4 - 6

Część graficzna

Zał. nr 1.1 – 1.3	Mapa dokumentacyjna skala 1:500 wraz z profilami geotechnicznymi otworów badawczych w skali 1:50
Zał. nr 2	Objaśnienia symboli użytych w opracowaniu

I. WSTĘP

Niniejszą dokumentację wykonano na zlecenie Autorskiej Pracowni Projektowej Bartosz Sontowski, Koszalin, ul. Wierzbowa 8. Inwestorem jest Miasto Szczecinek, Plac Wolności 13, 78-400 Szczecinek.

Celem opracowania jest rozpoznanie i udokumentowanie warunków gruntowo – wodnych dla potrzeb projektu przebudowy ciągu komunikacyjnego Dworcowa – Kolejowa – Wiśniowa w Szczecinku.

Dokumentację wykonano zgodnie z rozporządzeniem nr 463 Ministra Transportu, Budownictwa i Gospodarki Morskiej z dnia 25.04.2012 w sprawie ustalenia geotechnicznych warunków posadowienia obiektów budowlanych (Dz. U. Nr 81 z dn. 27.04.2012 roku).

II. ZAKRES PRAC

W ramach prac polowych wykonano 3 otwory badawcze do głębokości 4,0 – 5,5 m w miejscu projektowanej inwestycji. Lokalizację otworów wskazał Zleceniodawca.

Otwory badawcze wyznaczono w terenie na podstawie mapy sytuacyjno – wysokościowej w skali 1:500, metodą domiarów prostokątnych dowiązanych do punktów stałych w terenie.

Przybliżone rzędne powierzchni terenu w miejscach wykonanych otworów badawczych przyjęto na podstawie mapy.

W ramach prac kameralnych wykonano:

- mapy dokumentacyjne w skali 1:500, na których zaznaczono miejsca wykonanych otworów badawczych oraz ich profile litologiczne w skali 1:50 (zał. nr 1.1 – 1.3);
- objaśnienia symboli użytych w opracowaniu, (zał. nr 2);
- część tekstową, którą opracowano w oparciu o wyniki wykonanych prac i badań, dane z literatury oraz aktualne wytyczne i rozporządzenia.

III. BUDOWA GEOLOGICZNA I WARUNKI WODNE

W podłożu do zbadanej głębokości stwierdzono występowanie utworów czwartorzędowych wieku holoceńskiego.

Od góry nawiercono antropogeniczne nasypy niekontrolowane o miąższości od 0,5 do 2,0 m. W ich składzie stwierdzono występowanie piasku próchnicznego, gleby, gruzu.

Poniżej nawiercono utwory akumulacji wodnolodowcowej, wykształcone w postaci piasków drobnych i piasków średnich. W ich obrębie stwierdzono także występowanie glin i piasków gliniastych pochodzenia lodowcowego.

116

Wodę gruntową o zwierciadle swobodnym nawiercono w warstwie piasków drobnych w otworze nr 2 na głębokości 2,5 m oraz w otworze nr 3 na głębokości 1,5 m. W otworze nr 1 do zbadanej głębokości 4,0 m wody gruntowej nie stwierdzono.

Obraz warunków wodnych odnosi się do okresu wierceń (21.07.2016) i może ulegać okresowym zmianom w zależności od ilości opadów deszczu i pory roku. Przewiduje się wahania poziomu wody w granicach ±1,0 m.

Dokładny obraz budowy geologicznej i warunków wodnych podano na załączniku graficznym (zał. nr 2).

IV. WARUNKI GEOTECHNICZNE

Występujące w podłożu grunty zaliczono do 4 warstw geotechnicznych. Do poszczególnych warstw zaliczono grunty o zbliżonych cechach fizyko-mechanicznych. Z podziału tego wyłączono nasypy ze względu na zmienny skład i chaotyczne ułożenie cząstek

Warstwa geotechniczna Ia – obejmuje piaski drobne występujące w stanie luźnym. Wartość charakterystyczna stopnia zagęszczania przyjęto w wysokości $I_D^{/n/}$ = 0,25;

Warstwa geotechniczna Ib – obejmuje piaski drobne występujące w stanie średnio zagęszczonym. Wartość charakterystyczna stopnia zagęszczania przyjęto w wysokości $I_D^{/n/}$ = 0,50,

Warstwa geotechniczna Ic – obejmuje piaski średnie występujące w stanie średnio zagęszczonym. Wartość charakterystyczna stopnia zagęszczania przyjęto w wysokości $I_D^{/n/}$ = 0,50;

Współczynnik wodoprzepuszczalności wg Z. Wiłuna[1]

dla piasku drobnego wynosi k = 10^{-2} - 10^{-3} cm /s.

dla piasku średniego wynosi k = 10^{-1} - 10^{-2} cm /s.

Warstwa geotechniczna II – obejmuje piaski gliniaste i gliny występujące w stanie plastycznym. Wartość charakterystyczna stopnia plastyczności przyjęto w wysokości $I_L^{/n/}$ = 0,35;

Grunty warstwy II należą do grupy B wg PN - 81/B – 03020

Charakterystyczne wartości parametrów geotechnicznych ustalono metodą B i C wg w/w normy i podano w poniższej tabeli.

[1] Zenon Wiłun, Zarys geotechniki, Warszawa 1982, Wydawnictwo Komunikacji i Łączności

117

Tabela 1. Charakterystyczne wartości parametrów geotechnicznych ustalone metodą B i C wg PN - 81/B – 03020

Warstwa geotechniczna	*Rodzaj gruntu*	*Stan gruntu*	*Stopień zagęszczenia*	*Stopień plastyczności*	*Grupa*	*Wilgotność naturalna*	*Gęstość objętościowa*	*Kąt tarcia wewnętrznego*	*Spójność*	*Edometryczny moduł ściśliwości pierwotnej*	*Współczynnik materiałowy*
			$I_D^{(n)}$	$I_L^{(n)}$		w_n [%]	$\rho^{(n)}$ [t/m^3]	$\phi_u^{(n)}$ [°]	$c_u^{(n)}$ [kPa]	$M_o^{(n)}$ [kPa]	γ_m
Ia	Piasek drobny	luźny	0,25	---	---	naw	1,85	29,4	---	42 000	1±0,1
Ib	Piasek drobny	średnio zagęszczony	0,50	---	---	16	1,75	30,4	---	61 900	1±0,1
						naw	1,90				
Ic	Piasek średni	średnio zagęszczony	0,50	---	---	14	1,85	33	---	95 000	1±0,1
						naw	2,00				
II	Piasek gliniasty, glina	plastyczny	---	0,35	B	16	2,10	15,5	26	27 000	1±0,1

naw – grunty nawodnione

Wartości obliczeniowe $x^{(r)}$ poszczególnych parametrów geotechnicznych należy obliczać wg wzoru:

$$x^{(r)} = x^{(n)} \cdot \gamma_m$$

gdzie:

$x^{(n)}$ – wartość charakterystyczna parametru geotechnicznego

γ_m – współczynnik materiałowy

Zgodnie z punktem 3.2 powyższej normy wartość współczynnika materiałowego dla poszczególnych parametrów geotechnicznych gruntów mineralnych należy przyjmować w wysokości γ_m= 1±0,1.

V. WNIOSKI

1. Występujące w podłożu grunty warstwy Ib, Ic i II są nośne. Grunty warstwy Ia maja parametry obniżone z uwagi na luźny stan gruntu. Antropogeniczne nasypy są słabonośne.
2. Zgodnie z rozporządzeniem nr 463 Ministra Transportu, Budownictwa i Gospodarki Morskiej z dnia 25.04.2012r. w sprawie ustalenia geotechnicznych warunków posadowienia obiektów budowlanych (Dz. U. Nr 81 z dnia 27.04.2012) na badanym terenie występują **proste warunki gruntowo – wodne.**
3. Zaznacza się, że przedstawione w niniejszej dokumentacji warunki gruntowo - wodne dotyczą miejsc, w których wykonano otwory badawcze. Na pozostałej części działek warunki te mogą się miejscami się zmieniać i odbiegać od przedstawionych na

profilach. W związku z tym dno wykopów należy poddać dokładnym oględzinom w celu wykrycia ewentualnych przegłębień gruntów nasypowych nie uchwyconych wierceniami.

4. Zgodnie z Rozporządzeniem Ministra Transportu i Gospodarki Morskiej z dnia 2 marca 1999 r. (Dz. U. Nr. 43 z 1999 r., poz. 430), występujące w podłożu grunty w rejonie projektowanych placów manewrowych sklasyfikowano pod względem wysadzinowości, następująco:
   - grunty warstwy Ia, Ib i Ic - nie wysadzinowe;
   - grunty warstwy II – bardzo wysadzinowe;
   - nasypy z uwagi na niejednorodny charakter należałoby uznać za grunty wysadzinowe lub co najmniej wątpliwe;
5. ***Zgodnie z w/w rozporządzeniem w rejonie otworów badawczych występują dobre warunki wodne. W strefie przemarzania występują nasypy antropogeniczne o zróżnicowanym składzie.***
6. W rejonie występowania gruntów nasypowych podłoże nawierzchni w strefie przemarzania powinno być doprowadzone do grupy **nośności podłoża G1**, zgodnie ze sposobami przedstawionymi w rozporządzeniu.
7. Projektowanie posadowień bezpośrednich i związane z tym obliczenia statyczne należy wykonać zgodnie z PN - 81/B - 03020 „Grunty budowlane. Posadowienie bezpośrednie budowli".

   Przy wyznaczaniu wartości obliczeniowych parametrów geotechnicznych należy przyjmować bardziej niekorzystną wartość współczynnika materiałowego γ_m tj. zapewniającego większe bezpieczeństwo budowli.

   Zgodnie z p. 3.3.4. powyższej normy wartość współczynnika korekcyjnego m, potrzebnego do wyznaczenia obliczeniowego oporu granicznego gruntu, należy zmniejszyć mnożąc go przez 0,9 ponieważ wartość parametrów geotechnicznych ustalono metodą B i C.
8. Potrzebne do obliczeń statycznych współczynniki nośności podaje się w poniższej tabelce. Zgodnie z w/w normą wyznaczono je dla poszczególnych warstw geotechnicznych, w zależności od wartości obliczeniowych kątów tarcia $\Phi_u^{(r)}$ wynoszących:

$$\Phi_u^{(r)} = \Phi_u^{(n)} \cdot \gamma_m$$

gdzie:

$\Phi_u^{(n)}$ – wartość charakterystyczna kąta tarcia dla poszczególnej warstwy geotechnicznej podana w tabeli nr 1

γ_m – współczynnik materiałowy wynoszący 0,9 dla gruntów mineralnych

Tabela 2. Wartości współczynników nośności

Warstwa geotechniczna	Współczynniki nośności			$\Phi_u^{(i)}$
	N_D	N_C	N_B	
Ia	13,20	23,94	4,66	27
Ib	14,72	25,80	5,47	28
Ic	18,40	30,14	7,53	30
II	3,59	10,37	0,48	14

9. Prace ziemne i ewentualne odwodnieniowe należy prowadzić starannie, aby nie naruszyć naturalnej struktury gruntów, co obniżyłoby ich nośność. Rozluźnione partie gruntów należy dogęścić (w przypadku piasków) lub usunąć z podłoża i zastąpić materiałem nośnym. Wykopy należy chronić przed zalaniem wodą i przemarzaniem.
10. Głębokość przemarzania w tym rejonie wynosi 0,8 m wg PN - 81/B - 03020.

GEOLOG
mgr Magdalena Tyszecka
upr. Ministra Środowiska nr VII-1340

140

Zał. nr 1.1

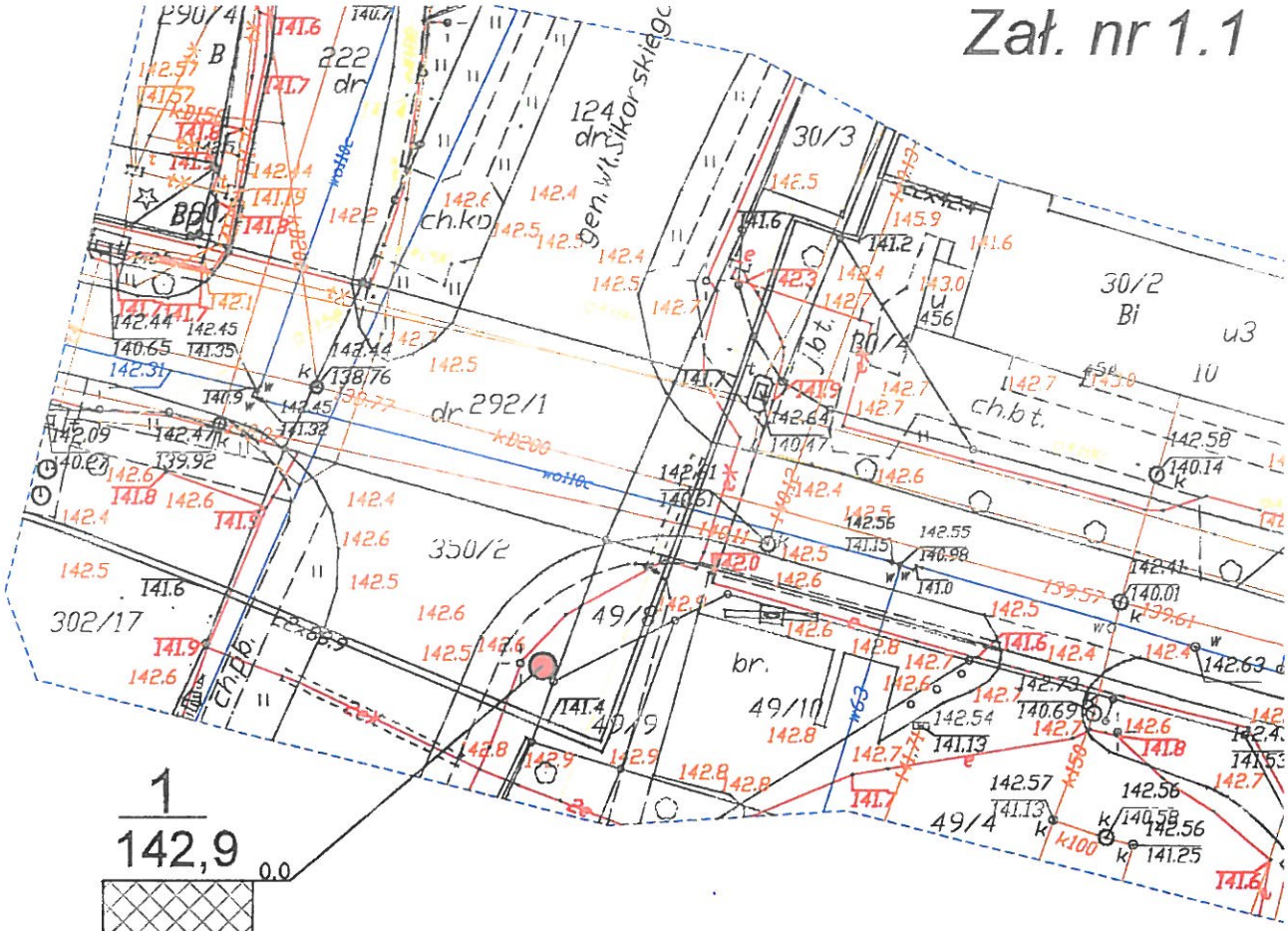

OBJAŚNIENIA

otwór badawczy

1
137,0
numer
rzędna terenu

0.0
nN(G,PH)
1.5
profil otworu badawczego skala 1:50

USŁUGI GEOLOGICZNE Magdalena Tyszecka
75-813 Koszalin, ul.Bławatków 17, tel. 608-321-384

MAPA DOKUMENTACYJNA skala 1:500

Obiekt:	*SZCZECINEK - przebudowa ciągu komunikacyjnego Dworcowa - Kolejowa - Wiśniowa*		
Opracował:	*mgr Magdalena Tyszecka upr Min. Środowiska VII-1340*	*Data:*	*07.2016*
		Podpis:	mgr Magdalena Tyszecka upr. Ministra Środowiska nr VII-1340

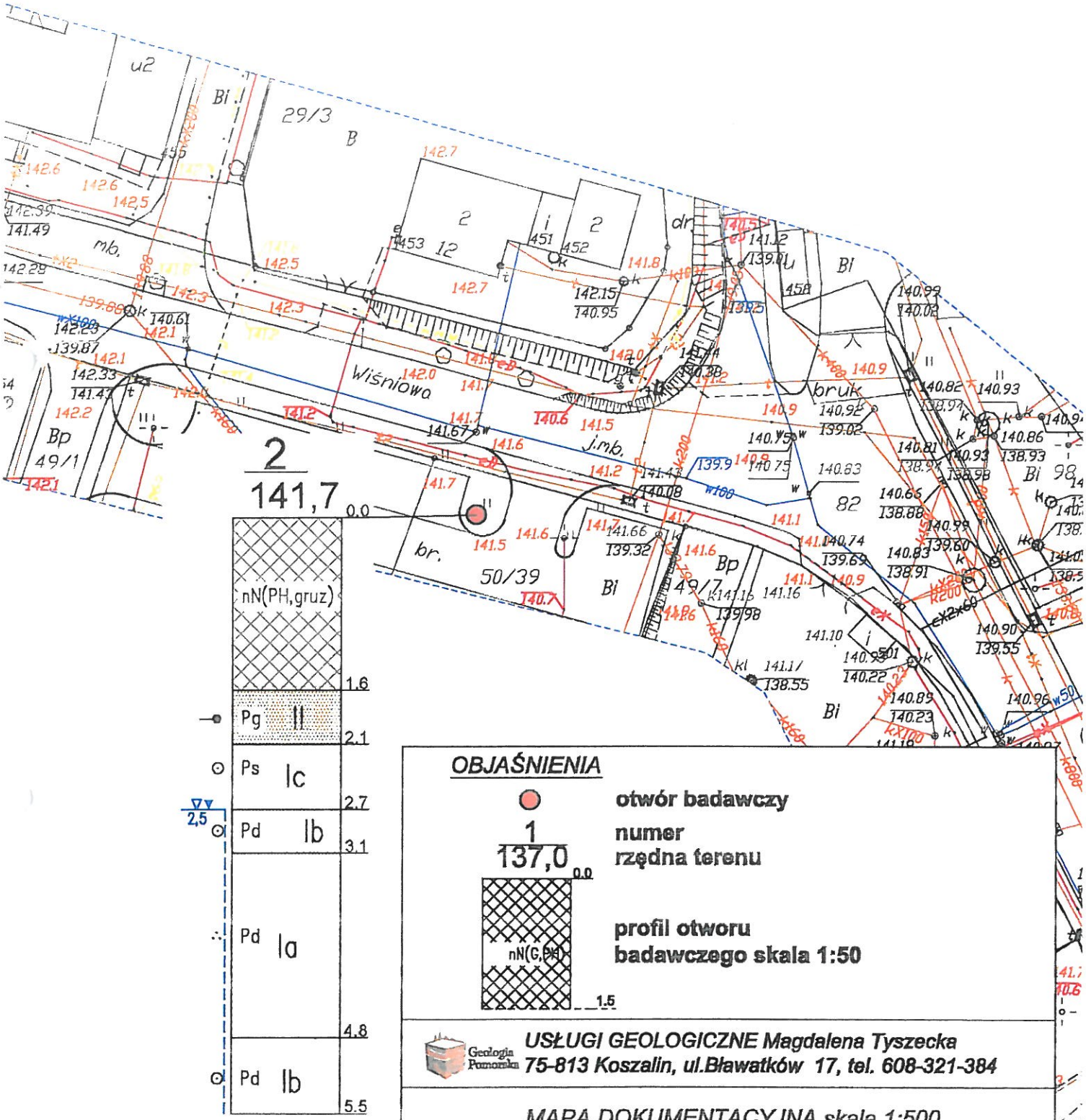

OBJAŚNIENIA

otwór badawczy

1 — numer

137,0 — rzędna terenu

profil otworu badawczego skala 1:50

Geologia Pomorska
USŁUGI GEOLOGICZNE Magdalena Tyszecka
75-813 Koszalin, ul.Bławatków 17, tel. 608-321-384

MAPA DOKUMENTACYJNA skala 1:500

Obiekt:	SZCZECINEK - przebudowa ciągu komunikacyjnego Dworcowa - Kolejowa - Wiśniowa		
Opracował:	mgr Magdalena Tyszecka upr Min. Środowiska VII-1340	Data: G 07.2016 Podpis: mgr Magdalena Tyszec upr. Ministra Środowiska nr VII-1	

Zał. nr 1.3

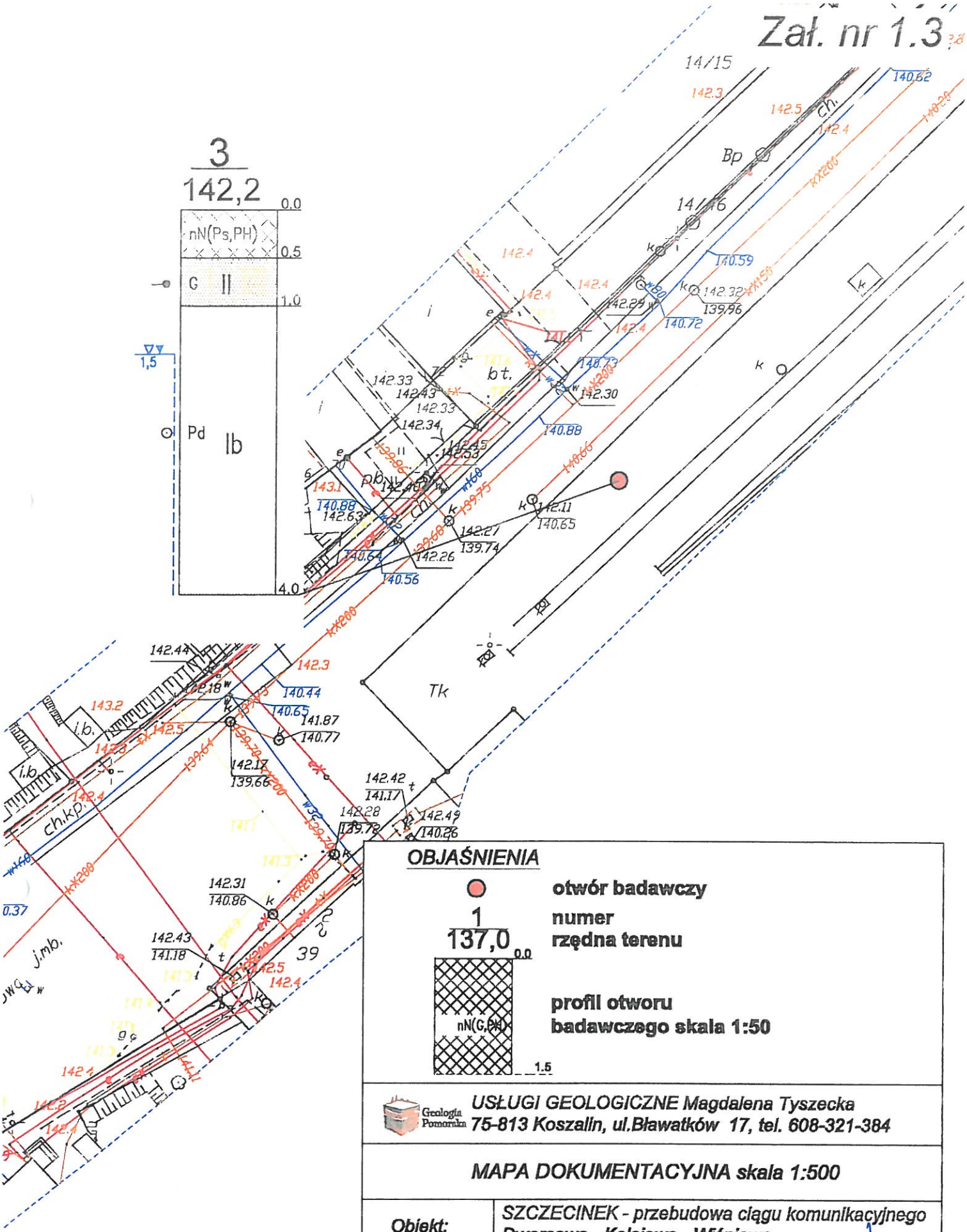

OBJAŚNIENIA

otwór badawczy

1 numer

137,0 rzędna terenu

profil otworu badawczego skala 1:50

Geologia Pomorska

USŁUGI GEOLOGICZNE Magdalena Tyszecka
75-813 Koszalin, ul.Bławatków 17, tel. 608-321-384

MAPA DOKUMENTACYJNA skala 1:500

Obiekt:	SZCZECINEK - przebudowa ciągu komunikacyjnego Dworcowa - Kolejowa - Wiśniowa	
Opracował:	mgr Magdalena Tyszecka upr Min. Środowiska VII-1340	Data: 07.2016 Podpis: mgr Magdalena Tyszec upr. Ministra Środowiska nr VII-1

23

OBJAŚNIENIA SYMBOLI UŻYTYCH W OPRACOWANIU

1 — numer otworu

1,30 — rzędna wlotu otworu

RODZAJ GRUNTU:

NB	nasyp budowlany	Żg	żwir gliniasty
nN	nasyp niekontrolowany	Pog	pospółka gliniasta
C	cegła	Pg	piasek gliniasty
Gb, H	gleba, humus	Gp	glina piaszczysta
D	drewno	G	glina
	torf	Gpz	glina piaszczysta zwięzła
Nm	namuł	Gz	glina zwięzła
Nmi	namuł ilasty	πp	pył piaszczysty
Nmπ	namuł pylasty	π	pył
Nmp	namuł piaszczysty	Gπ	glina pylasta
Kr	kreda	Gπz	glina pylasta zwięzła
K	kamień	Ip	ił piaszczysty
Ż	żwir	I	ił
Po	pospółka	Iπ	ił pylasty
Pr	piasek gruby	IBW	ił burowęglowy
Ps	piasek średni	(+)	domieszki
Pd	piasek drobny		przypuszczalna granica zalegania poszczególnych warstw
Pπ	piasek pylasty	//	przewarstwienia
PH	piasek próchniczny	/	z pogranicza
			piezometryczny poziom zwierciadła wody gruntowej

STAN GRUNTU:

ln	luźny
szg	średniozagęszczony
zg	zagęszczony
zw	zwarty
pzw	półzwarty
tpl	twardoplastyczny
pl	plastyczny
mpl	miękkoplastyczny

WILGOTNOŚĆ:

s	suchy
mw	mało wilgotny
w	wilgotny
m.	mokry
n	nawodniony

WARUNKI WODNE:

Uwaga:
Na karcie otworów (zał. nr 1) podano głębokości zwierciadła wody i poziomu sączeń

Geologia Pomorska	USŁUGI GEOLOGICZNE Magdalena Tyszecka 75-813 Koszalin, ul. Bławatków 17, tel. 608-321-384		
OBJAŚNIENIA SYMBOLI UŻYTYCH W OPRACOWANIU			
Obiekt:	SZCZECINEK - przebudowa ciągu komunikacyjnego Dworcowa - Kolejowa - Wiśniowa		
Opracował:	mgr Magdalena Tyszecka upr. Min. Środowiska VII-1340	Data:	07.2016r.
		Podpis:	GEOLOG mgr Magdalena Tyszecka upr. Ministra Środowiska nr VII-1340

Zał. nr 2