Instalacja zewnętrzna kanalizacji sanitarnej
Przyłącze kanalizacji sanitarnej

1:100
1:200

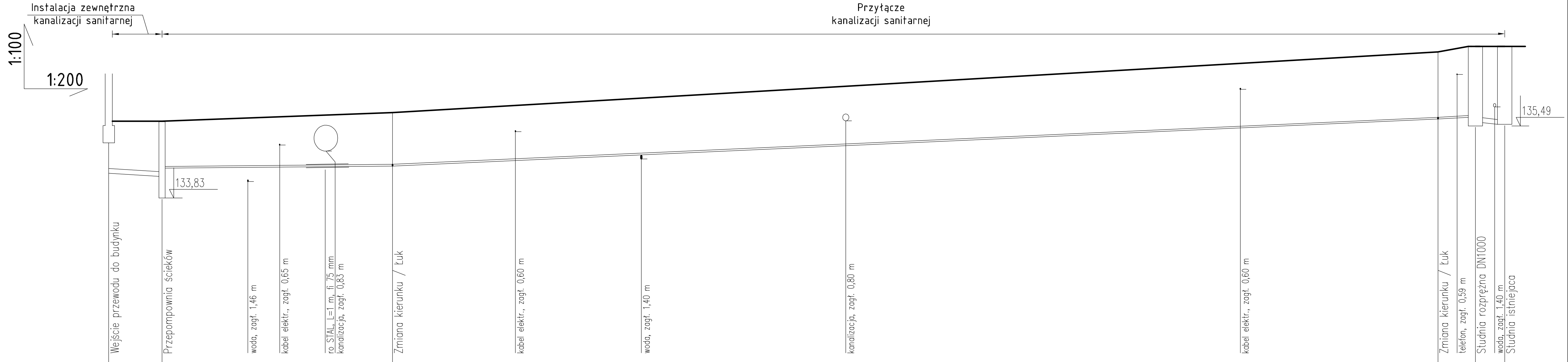

Węzeł	K1	PŚ					r3					r4		SR		K2
Rzędna terenu [m n.p.m.]	135,60	135,60					135,80					137,20		137,33		137,33
Rzędna dna rury [m n.p.m.]	134,40	134,33	134,42	134,45	134,50		134,57	134,69	134,82	135,04	135,45	135,65	135,67	135,69	135,58	135,53
Zagłębienie [m]	1,20	1,27					1,23					1,55		1,64		1,80
Odległość [m]	0,00	3,69	9,64	11,84	14,49	15,04	19,66	28,17	36,89	51,05	78,38	92,07	93,39	94,66	95,99	96,69
Dno wykopu [m n.p.m.]	134,40	134,33					134,57					135,65		135,69		135,53
Dekametr	135,50	135,50					135,70					135,70		137,33		137,33

Odcinek	K1–PŚ	PŚ–r3	r3–r4	r4–SR	SR–K2
Materiał,Średnica/Spadek [%]	PCV110 2,00	PE40 1,50	PE40 1,50	PE40 1,50	PE110 8,00
Długość [m]	3,69	15,97	72,41	2,59	2,03
Kąt załamania [°]	3,19	12,16	60,44	2,48	5,30

Kąty: 97° (PŚ), 102° (r3), 45° (r4)

[dam] 0 1 2 3 4 5 6 7 8 9 +0,67

Schemat studni rozprężniej żelbetowej DN1000

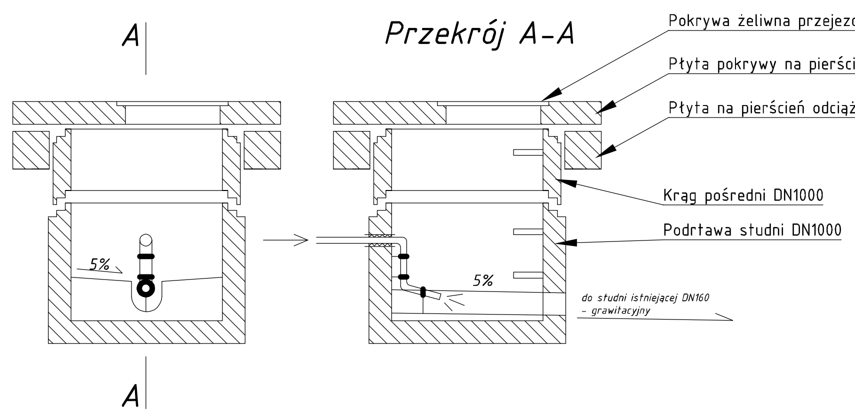

Schemat przepompowni ścieków

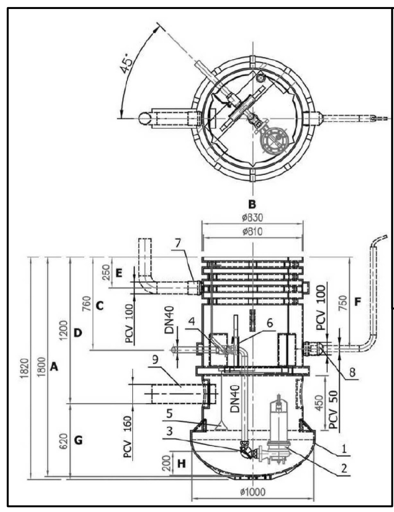

Lp.	Nazwa urządzenia
1	Zbiornik z PE-HD
2	Pompa z nożem tnącym typu MTS40
3	Zawór zwrotny kulowy kątowy DN40
4	Zasuwa odcinająca G1 1/2"
5	Dzwon pneumatyczny
6	Zawiesie hakowe
7	Króciec wentylacji
8	Króciec na kable
9	Króciec dopływowy

Oznaczenia:
K, SR, PŚ, r... - punkty charakterystyczne instalacji/przyłącza kanalizacyjnej sanitarnej
— przewód kanalizacji sanitarnej grawitacyjny

Uwaga!
1) Należy umieścić nad projektowanymi przewodami z PCV-U odległości 30cm taśmę ostrzegawczą z wkładką metalową
2)Przewód układać w obsypce piaskowej
3)Ze względu na brak dokładnych danych technicznych dotyczących ułożenia kabli energetycznych, wodnych i przewodów gazowych ich zagłębienie pokazano orientacyjnie
4)W miejscach przecinania sie uzbrojenia roboty ziemne wykonać ręcznie
5)Rzedne istniejacego terenu przyjeto orientacyjnie na podstawie mapy sytuacyjno wysokościowej

Usługi projektowe PROINSTAL Paweł Wronowski

C A D Studio - biuro projektów, mgr inż. Wojciech Jabłoński
ul. Juliana Ordona 4, 78-400 Szczecinek; tel. 791 747 159; e-mail: projekty@studio-cad.pl

Inwestor: Miasto Szczecinek, Pl. Wolności 13, 78-400 Szczecinek

Temat projektu: **Budowa stanicy wędkarskiej składającej się z budynku rekreacyjnego wędkarzy, pomostów pływających z przyczółkami, slipów oraz urządzeń budowlanych**

Adres obiektu:
78-400 Szczecinek, ul. Kilińskiego, **dz. nr 1/37 obr.11, 55/2 i 56/3, 50, 55/1 obr.12.**

Temat rysunku:	Data:	Skala:	Nr rys.:
Profil instalacji kanalizacji sanitarnej	III.2015	1:100/1:200	SW3

BRANŻA SANITARNA

Projektował:	Opracował:
inż. Mariusz Dymecki upr. ZAP/0067/POOS/08	inż. Paweł Wronowski